ac codiergeräte gmbh

NG-серия

СИСТЕМЫ ТЕРМОГРАФИЧЕСКОЙ ПЕЧАТИ

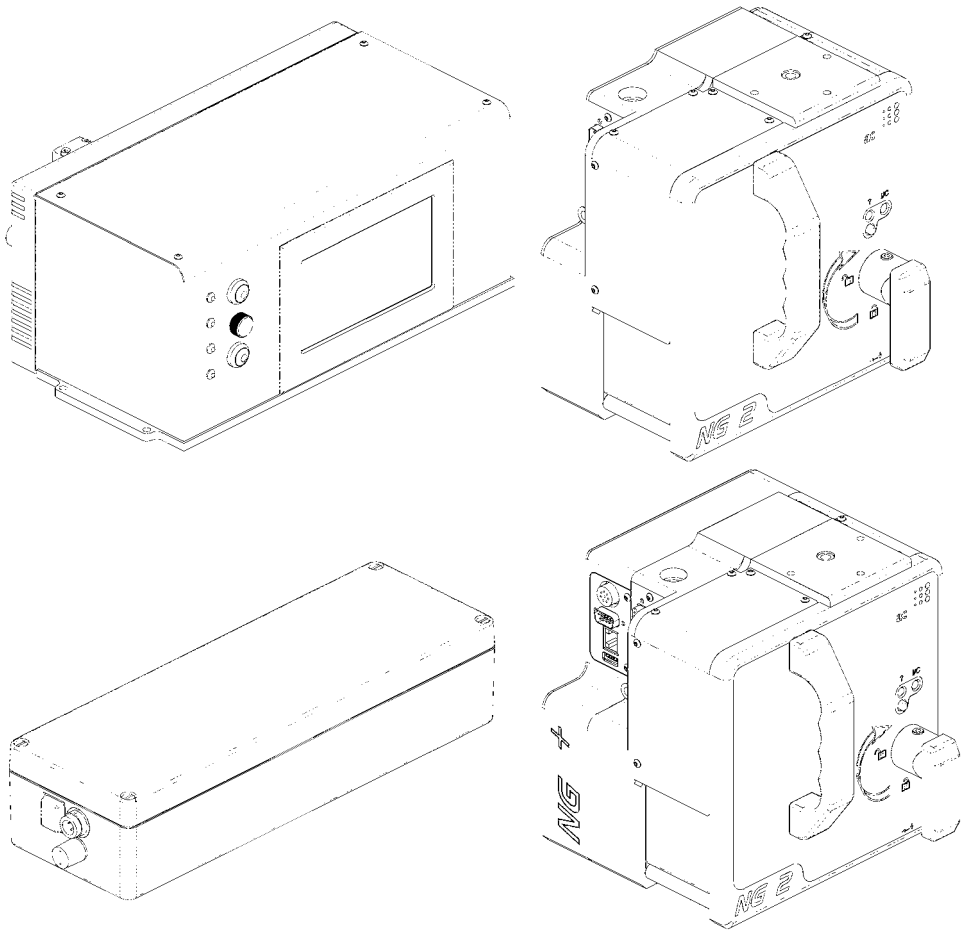

РУКОВОДСТВО ПО ЭКСПЛУАТАЦИИ

(Перевод оригинального руководства по эксплуатации)

Важные указания

Действительность настоящего руководства
Настоящее руководство по эксплуатации действительно для систем термографической печати NG-серии со следующими артикульными номерами.

Standard NG (система управления / принтер)

Арт. №	Описание
N.0003.G0800	Универсальная система управления с сенсорным дисплеем
N.0002.G0800	Универсальная система управления без сенсорного дисплея
N.0000.G0500	NG2 IM/CM (Версия для левши)
N.0000.G1500	NG2 IM/CM (Версия для правши)
N.0000.G0700	NG4 IM/CM (Версия для левши)
N.0000.G1700	NG4 IM/CM (Версия для правши)
N.0001.G0100	NG6 IM/CM (Версия для левши)
N.0000.G1100	NG6 IM/CM (Версия для правши)
N.0000.GE100	NG6E IM (Версия для левши)
N.0000.G0300	NG8 IM/CM (Версия для левши)
N.0000.G1300	NG8 IM/CM (Версия для правши)
N.0000.GE300	NG8E IM (Версия для левши)

NG+ (принтер)

Арт. №	Описание
N.0000.GP800	Универсальный блок питания
N.0000.GP500	NG2+ IM/CM (Версия для левши)
N.0000.GP700	NG4+ IM/CM (Версия для левши)

Применение настоящего руководства
- Прежде чем приступать к работе с системой печати, прочтите сначала, пожалуйста, главу "Информация по технике безопасности".
- Настоящее руководство по эксплуатации поможет Вам правильно с точки зрения безопасности обслуживать и эксплуатировать систему печати. Для этого Вы должны обязательно соблюдать содержащиеся в руководстве указания по технике безопасности.
- Полностью прочтите настоящее руководство по эксплуатации, прежде чем система печати будет установлена и введена в эксплуатацию.
- Настоящее руководство по эксплуатации является составной частью системы печати. Вы должны хранить ее таким образом, чтобы она полностью и в читаемом состоянии была доступна в любое время любому работнику, который обслуживает или эксплуатирует принтер.
- При передаче системы печати третьему лицу, Вы должны приложить к ней настоящее руководство по эксплуатации.
- При утере руководства по эксплуатации запросите, пожалуйста, замену для него. Информацию по текущей версии руководства по эксплуатации смотрите, пожалуйста, на нашем Web-сайте www.ac-codiergeraete.de.
- Представленная в настоящем руководстве по эксплуатации информация относится к системам печати NG-серии.
- Дополнительную техническую информацию по системам печати смотрите, пожалуйста, в руководстве по техническому обслуживанию.

Авторское право
Представленный здесь документ и описываемые в нем системы печати являются собственностью фирмы "ac codiergeräte gmbh". Все права сохраняются. Для копирования настоящего документа, полностью или частично, в любом случае требуется предварительное, явновыраженное письменное разрешение от фирмы "ac codiergeräte gmbh".

©Copyright 2011 ac codiergeräte gmbh, Все права сохраняются.

Исключение ответственности
Фирма "ac codiergeräte gmbh" принимает все меры, чтобы обеспечить правильность составленного ей документа на момент его опубликования. Однако, не может быть дано никакой гарантии для безошибочности настоящего документа.
За возможный ущерб, который может возникнуть вследствие ошибочной информации в настоящем документе, фирма "ac codiergeräte gmbh" не несет ответственность.
Фирма "ac codiergeräte gmbh" оставляет за собой право на переработку настоящего документа или внесения в него изменений в любое время и без предварительного уведомления с целью постоянного совершенствования изделия.

Торговые марки
NG и a:design являются торговыми марками фирмы "ac codiergeräte gmbh".
XPORT является торговой маркой фирмы Lantronix
Codesoft является торговой маркой корпорации Teklynx International Co.

Оглавление

ВАЖНЫЕ УКАЗАНИЯ **0**

ОГЛАВЛЕНИЕ **0**

1 ИДЕНТИФИКАЦИЯ ИЗДЕЛИЯ **1-3**

1.1 ОСНОВНЫЕ ТЕХНИЧЕСКИЕ ДАННЫЕ 1-3
1.1.1 Standard NG *1-3*
1.1.2 NG+ *1-6*
1.1.3 Обслуживаемый узел пневматического оборудования *1-6*
1.2 ПРИМЕНЕНИЕ СОГЛАСНО НАЗНАЧЕНИЮ 1-7
1.2.1 Условия окружающей среды *1-7*
1.2.2 Использование по назначению *1-7*
1.2.3 Квалификация персонала *1-8*
1.3 ТЕХНИЧЕСКИЕ ДАННЫЕ 1-8
1.3.1 Данные по механическому оборудованию *1-8*
1.3.1.1 Размеры печатающей головки "Standard NG" 1-8
1.3.1.2 Размеры блока системы управления "Standard NG" 1-12
1.3.1.3 Размеры принтера NG+ 1-13
1.3.1.4 Размеры блока питания NG+ 1-14
1.3.1.5 Размеры обслуживаемого узла пневматического оборудования 1-15
1.3.1.6 Вес 1-16
1.3.1.7 Длина кабелей 1-16
1.3.2 Данные по электрическому оборудованию системы печати *1-17*
1.3.3 Данные по пневматическому оборудованию системы печати *1-17*
1.4 ОБОЗНАЧЕНИЕ СИСТЕМЫ ПЕЧАТИ 1-18
1.4.1 Фирменная табличка *1-18*
1.4.2 Соответствие стандартам и нормам ЕС *1-19*

2 ОПИСАНИЕ ИЗДЕЛИЯ **2-20**

2.1 УКАЗАНИЯ ПО ТЕХНИКЕ БЕЗОПАСНОСТИ 2-20
2.2 ОБЪЕМ ПОСТАВКИ 2-20
2.3 ОПИСАНИЕ КОМПОНЕНТОВ 2-22
2.3.1 Обзор устройств NG-серии *2-22*
2.3.2 Standard NG *2-25*
2.3.2.1 Основная часть устройства NG 2/4 2-26
2.3.2.2 Основная часть устройства NG 6/8/6E/8E 2-27
2.3.2.3 Сменная кассета для цветной пленки NG2/4 2-28
2.3.2.4 Сменная кассета для цветной пленки NG 6/8/6E/8E 2-29
2.3.2.5 Функции элементов индикации / управления сменной кассеты для цветной пленки 2-30
2.3.2.6 Универсальная система управления 2-31
2.3.2.7 Функции элементов индикации / управления для универсальной системы управления 2-32
2.3.3 NG+ *2-35*
2.3.3.1 Основная часть устройства NG2+ / NG4+ 2-36
2.3.3.2 Сменная кассета для цветной пленки NG2+/NG4+ 2-36
2.3.3.3 Блок питания 2-37
2.3.4 Обслуживаемый узел пневматического оборудования *2-38*
2.3.5 Кодирующее устройство (CM-режим) *2-38*
2.3.6 Интерфейсы системы Standard NG *2-39*
2.3.6.1 Печатающая головка 2-39
2.3.6.2 Система управления 2-40
2.3.7 Интерфейсы системы NG+ *2-46*
2.3.7.1 Принтер 2-46
2.3.7.2 Блок питания 2-53
2.3.7.3 Кодирующее устройство 2-53

3 ИНФОРМАЦИЯ ПО ТЕХНИКЕ БЕЗОПАСНОСТИ **3-54**

3.1 ОБЩАЯ СТРУКТУРА УКАЗАНИЙ ПО ТЕХНИКЕ БЕЗОПАСНОСТИ 3-54

3.2 Используемые пиктограммы ... 3-55
3.3 Опасности при использовании согласно назначению ... 3-56

4 МОНТАЖ ... 4-57

4.1 Распаковка ... 4-57
4.2 Обзор опций по опорам машины ... 4-59
4.3 Монтаж печатной головки ... 4-60
4.3.1 Монтаж механического оборудования ... 4-61
4.3.1.1 Встраивание печатающей головки в опору машины ... 4-61
4.3.1.2 Выравнивание печатающей головки ... 4-62
4.4 Система управления (Standard NG) ... 4-65
4.4.1 Монтаж механического оборудования ... 4-65
4.4.2 Монтаж электрического оборудования ... 4-65
4.5 Блок питания ... 4-67
4.5.1 Монтаж механического оборудования ... 4-67
4.5.2 Монтаж электрического оборудования ... 4-68
4.6 Кодирующее устройство (CM-режим) ... 4-69
4.6.1 Монтаж механического оборудования ... 4-69
4.6.2 Монтаж электрического оборудования ... 4-69
4.6.2.1 Применение стандарного кодирующего устройства ... 4-69
4.6.2.2 Использование сигнала скорости от системы управления машины ... 4-70
4.7 Обслуживаемый узел пневматического оборудования ... 4-71
4.7.1 Монтаж механического оборудования ... 4-71
4.7.2 Создание соединений подачи сжатого воздуха ... 4-71
4.8 Соединение системы печати через последовательный интерфейс (RS232) ... 4-72
4.9 Соединение системы печати с сетью передачи данных ... 4-73
4.9.1 Подсоединение сетевого кабеля (Standard NG) ... 4-73
4.9.2 Выполнение сетевых настроек ... 4-74
4.9.2.1 Необходимая информация ... 4-74
4.9.2.2 Инсталляция программы установщика устройства ... 4-75
4.9.2.3 Присвоение IP-адреса и другие сетевые настройки ... 4-76

5 ЭКСПЛУАТАЦИЯ ... 5-78

5.1 Обзор возможностей для обслуживания и конфигурирования ... 5-78
5.2 Регулировка давления сжатого воздуха ... 5-79
5.3 Заправка / смена цветной пленки ... 5-80
5.4 Включение / выключение системы печати ... 5-87
5.5 Передача рисунков для печати ... 5-88
5.6 USB-функции системы печати ... 5-89
5.6.1 Предпосылки ... 5-89
5.6.1.1 Создание загрузочной USB-флешки ... 5-89
5.6.2 Конфигурирование USB-флешки с помощью "a:stick" ... 5-90
5.6.2.1 Обзор имеющихся функций программного инструмента "a:stick" ... 5-90
5.6.2.2 Создание резервной копии ... 5-90
5.6.2.3 Восстановление резервной копии ... 5-90
5.6.2.4 Передача форматов ... 5-91
5.6.2.5 Передача встроенных программ системы NG ... 5-91
5.6.3 Использование USB-флешки в системе печати ... 5-91
5.7 Обслуживание системы Standard NG через интегрированную в системе управления сенсорную панель ... 5-92
5.7.1 Обзор функций сенсорной панели ... 5-95
5.7.2 Рисунки для печати ... 5-96
5.7.3 Состояние ... 5-104
5.7.4 Управление ... 5-106
5.7.5 Сервисное обслуживание ... 5-113
5.7.6 Настройка оборудования ... 5-119
5.7.7 Язык диалога ... 5-124
5.7.8 Пароль ... 5-125

6 УСТРАНЕНИЕ НЕИСПРАВНОСТЕЙ 6-126

6.1 Выдаваемые системой печати сообщения о неисправностях 6-126
6.2 Идентифицирование причины неисправности по светодиодной индикации системы управления 6-129
6.3 Идентифицирование причины неисправности по анализу качества печати 6-131
6.4 Прочие неисправности 6-133

7 ТЕХНИЧЕСКОЕ ОБСЛУЖИВАНИЕ И ОЧИСТКА 7-135

7.1 Техническое обслуживание 7-136
7.1.1 Обзор действий по техническому обслуживанию 7-137
7.1.2 Замена планки термографической печати (печатающая головка) 7-139
7.1.2.1 Демонтаж планки термографической печати 7-139
7.1.2.2 Проверка планки термографической печати 7-141
7.1.2.3 Монтаж планки термографической печати 7-142
7.1.3 Регулировка угла планки термографической печати 7-144
7.1.4 Замена приборного предохранителя 7-147
7.2 Очистка 7-148

8 РЕМОНТ 8-149

8.1 Запасные части 8-149
8.2 Адрес отдела сервисного обслуживания 8-149

9 ТРАНСПОРТИРОВКА И ХРАНЕНИЕ 9-150

9.1 Транспортировка 9-150
9.2 Хранение 9-150

10 УТИЛИЗАЦИЯ 10-151

ПРИЛОЖЕНИЕ 152

Заявление о соответствии стандартам и нормам ЕС 152
Запасные части 153
Рекомендованные запасные и быстроизнашивающиеся детали 153
Узел весов с планкой термографической печати 156
1. NG2/NG2R/NG2+ 156
2. NG4/NG4R/NG4+ 157
3. NG6, NG6R, NG6E, NG8, NG8R, NG8E 158
Узел основной части печатающей головки 162
1. NG2/NG2R/NG2+ 162
2. NG4 /NG4R / NG4+ 165
3. NG6, NG6R, NG6E, NG8, NG8R, NG8E 168
Сменная кассета для цветной пленки 172
1. NG2 / NG2R / NG2+ / NG4 / NG4R / NG4+ 172
2. NG6, NG6R, NG6E, NG8, NG8R, NG8E 174
Система управления (Standard NG) 177
Блок питания (NG+) 180

1 Идентификация изделия

1.1 Основные технические данные

1.1.1 Standard NG

Универсальная система управления		
Артикульный номер (с сенсорным дисплеем)		N.0003.G0800
Артикульный номер (без сенсорного дисплея)		N.0002.G0800
Принтер – внутренние штриховые коды	GS1-Datamatrix, Datamatrix (ECC200), GS1-128, Code 128, EAN 13, EAN 8, UPC-A, UPC-E, Code39, Code 2/5 Interleaved, ITF14	
Принтер – внутренние шрифты	OCR-A, OCR-B, Gill Bold, Helvetica Medium, Century Gothic, Arial Bold, Arial Medium	
Материал	Нержавеющая сталь, анодированный алюминий, пластмасса	

Сенсорный дисплей		
Видимая поверхность	[мм]	123 x 68
Разрешение (Ш x В)	[пиксель]	240 x 128
Вибрация (5 – 100 Гц)	[м/с^2]	2,45 (0,25 G)
Удары	[м/с^2]	29,4 (3,0 G)

Печатающие головки:

NG2 IM/CM			
Артикульный номер (версия для левши)			N.0000.G0500
Артикульный номер (версия для правши)			N.0000.G1500
Режимы работы			Повторно-кратковременный (IM) Непрерывный (CM)
макс. зона печати (Ширина x Длина)	IM	[мм]	53 x 50
	CM	[мм]	53 x 1000
макс. скорость печати	IM	[мм/сек]	мин. 50 – макс. 600
	CM	[м/мин]	мин. 3 – макс. 35
Разрешение печати		[точек на дюйм]	прибл. 300 (соответствует 12 точкам / мм)
Термографическая планка (Corner Edge)		[дюйм] ([мм])	2 (53)
Ширина цветной пленки		[мм]	55
Длина цветной пленки		[м]	макс. 450
Диаметр рулона цветной пленки		[мм]	макс. 76
Материал		Нержавеющая сталь, анодированный алюминий, пластмасса	

NG4 IM/CM			
Артикульный номер (версия для левши)			N.0000.G0700
Артикульный номер (версия для правши)			N.0000.G1700
Режимы работы			Повторно-кратковременный (IM) Непрерывный (CM)
макс. зона печати (Ширина x Длина)	IM	[мм]	107 x 90
	CM	[мм]	107 x 1000
макс. скорость печати	IM	[мм/сек]	мин. 50 – макс. 500
	CM	[м/мин]	мин. 3 – макс. 29
Разрешение печати		[точек на дюйм]	прибл. 300 (соответствует 12 точкам / мм)
Термографическая планка (Corner Edge)		[дюйм] ([мм])	4 (107)
Ширина цветной пленки		[мм]	110
Длина цветной пленки		[м]	макс. 450
Диаметр рулона цветной пленки		[мм]	макс. 76
Материал		Нержавеющая сталь, анодированный алюминий, пластмасса	

NG6 IM/CM			
Артикульный номер (версия для левши)			N.0001.G0100
Артикульный номер (версия для правши)			N.0000.G1100
Режимы работы			Повторно-кратковременный (IM) Непрерывный (CM)
макс. зона печати (Ширина x Длина)	IM	[мм]	160 x 100
	CM	[мм]	160 x 1000
макс. скорость печати	IM	[мм/сек]	мин. 50 – макс. 300
	CM	[м/мин]	мин. 3 – макс. 17
Разрешение печати		[точек на дюйм]	прибл. 300 (соответствует 12 точкам / мм)
Термографическая планка (Corner Edge)		[дюйм] ([мм])	6 (160)
Ширина цветной пленки		[мм]	166
Длина цветной пленки		[м]	макс. 450
Диаметр рулона цветной пленки		[мм]	макс. 80
Материал		Нержавеющая сталь, анодированный алюминий, пластмасса	

NG6E IM			
Артикульный номер (версия для левши)			N.0000.GE100
Режимы работы			Повторно-кратковременный (IM)
макс. зона печати (Ширина x Длина)	IM	[мм]	160 x 155
макс. скорость печати	IM	[мм/сек]	мин. 50 – макс. 300
Разрешение печати		[точек на дюйм]	прибл. 300 (соответствует 12 точкам / мм)
Термографическая планка (Corner Edge)		[дюйм] ([мм])	6 (160)
Ширина цветной пленки		[мм]	166
Длина цветной пленки		[м]	макс. 600
Диаметр рулона цветной пленки		[мм]	макс. 85
Материал		Нержавеющая сталь, анодированный алюминий, пластмасса	

NG8 IM/CM			
Артикульный номер (версия для левши)			N.0000.G0300
Артикульный номер (версия для правши)			N.0000.G1300
Режимы работы			Повторно-кратковременный (IM) Непрерывный (CM)
макс. зона печати (Ширина x Длина)	IM	[мм]	213 x 100
	CM	[мм]	213 x 1000
макс. скорость печати	IM	[мм/сек]	мин. 50 – макс. 250
	CM	[м/мин]	мин. 3 – макс. 14
Разрешение печати		[точек на дюйм]	прибл. 300 (соответствует 12 точкам / мм)
Термографическая планка (Corner Edge)		[дюйм] ([мм])	8 (213)
Ширина цветной пленки		[мм]	220
Длина цветной пленки		[м]	макс. 450
Диаметр рулона цветной пленки		[мм]	макс. 80
Материал		Нержавеющая сталь, анодированный алюминий, пластмасса	

NG8E IM			
Артикульный номер (версия для левши)			N.0000.GE300
Режимы работы			Повторно-кратковременный (IM)
макс. зона печати (Ширина x Длина)	IM	[мм]	213 x 155
макс. скорость печати	IM	[мм/сек]	мин. 50 – макс. 250
Разрешение печати		[точек на дюйм]	прибл. 300 (соответствует 12 точкам / мм)
Термографическая планка (Corner Edge)		[дюйм] ([мм])	8 (213)
Ширина цветной пленки		[мм]	220
Длина цветной пленки		[м]	макс. 600
Диаметр рулона цветной пленки		[мм]	макс. 85
Материал		Нержавеющая сталь, анодированный алюминий, пластмасса	

1.1.2 NG+

NG2+			
Артикульный номер (версия для левши)			N.0000.GP550
Режимы работы			Повторно-кратковременный (IM) Непрерывный (CM)
макс. зона печати (Ширина x Длина)	IM	[мм]	53 x 50
	CM	[мм]	53 x 1000
макс. скорость печати	IM	[мм/сек]	мин. 50 – макс. 600
	CM	[м/мин]	мин. 3 – макс. 35
Разрешение печати		[точек на дюйм]	прибл. 300 (соответствует 12 точкам / мм)
Термографическая планка (Corner Edge)		[дюйм] ([мм])	2 (53)
Ширина цветной пленки		[мм]	55
Длина цветной пленки		[м]	макс. 450
Диаметр рулона цветной пленки		[мм]	макс. 76
Материал		Нержавеющая сталь, анодированный алюминий, пластмасса	
Принтер – внутренние штриховые коды		GS1-Datamatrix, Datamatrix (ECC200), GS1-128, Code 128, EAN 13, EAN 8, UPC-A, UPC-E, Code39, Code 2/5 Interleaved, ITF14	
Принтер – внутренние шрифты		OCR-A, OCR-B, Gill Bold, Helvetica Medium, Century Gothic, Arial Bold, Arial Medium	

NG4+			
Артикульный номер (версия для левши)			N.0000.GP700
Режимы работы			Повторно-кратковременный (IM) Непрерывный (CM)
макс. зона печати (Ширина x Длина)	IM	[мм]	107 x 90
	CM	[мм]	107 x 1000
макс. скорость печати	IM	[м/сек]	мин. 50 – макс. 500
	CM	[м/мин]	мин. 3 – макс. 29
Разрешение печати		[точек на дюйм]	прибл. 300 (соответствует 12 точкам / мм)
Термографическая планка (Corner Edge)		[дюйм] ([мм])	4 (107)
Ширина цветной пленки		[мм]	110
Длина цветной пленки		[м]	макс. 450
Диаметр рулона цветной пленки		[мм]	макс. 76
Материал		Нержавеющая сталь, анодированный алюминий, пластмасса	
Принтер – внутренние штриховые коды		GS1-Datamatrix, Datamatrix (ECC200), GS1-128, Code 128, EAN 13, EAN 8, UPC-A, UPC-E, Code39, Code 2/5 Interleaved, ITF14	
Принтер – внутренние шрифты		OCR-A, OCR-B, Gill Bold, Helvetica Medium, Century Gothic, Arial Bold, Arial Medium	

1.1.3 Обслуживаемый узел пневматического оборудования

Обслуживаемый узел пневматического оборудования		
Артикульный номер		3.0000.08564
Фильтр	5 микрон с опорожняемым вручную водоотделителем	
Материал	Нержавеющая сталь, анодированный алюминий, пластмасса	

1.2 Применение согласно назначению

1.2.1 Условия окружающей среды

Standard NG

Температура окружающей среды при эксплуатации		[°C]	от 5 до 40
Относительная влажность воздуха при эксплуатации (без образования росы)		[%]	от 20 до 75
Температура окружающей среды при транспортировке и хранении		[°C]	от 0 до 60
Относительная влажность воздуха при транспортировке и хранении (без образования росы)		[%]	от 20 до 75
Класс защиты	Печатающая головка (в установленном состоянии)		IP 20
	Система управления		IP 40

NG+

Температура окружающей среды при эксплуатации		[°C]	от 5 до 40
Относительная влажность воздуха при эксплуатации (без образования росы)	Принтер	[%]	от 20 до 75
	Блок питания	[%]	от 20 до 100
Температура окружающей среды при транспортировке и хранении		[°C]	от 0 до 60
Относительная влажность воздуха при транспортировке и хранении (без образования росы)	Принтер	[%]	от 20 до 75
	Блок питания	[%]	от 20 до 100
Класс защиты	Принтер (в установленном состоянии)		IP 20
	Блок питания		IP 65

1.2.2 Использование по назначению

- Системы печати NG-серии работают по способу термографической печати.
- С помощью системы печати можно передавать, сохранять, обрабатывать цифровую, буквенно-цифровую и графическую информацию и наносить ее на материале, который подходит для этой цели и этого способа печати.
- Системы печати могут использоваться в повторно-кратковременном или непрерывном режимах работы.
- Системы печати предназначены для применения в промысловой / промышленной области.
- Не допускается использование систем печати на открытом воздухе или во взрывоопасной атмосфере (Ex-зона).
- Допускается печатать только на материалах, которые подходят для этого способа печати.
- Для применения системы печати, она должна быть прочно установлена в предназначенной для этой цели опорной системе (рама / опора станка).
- Не допускается внесения изменений в систему печати.
- Обслуживание и наладка системы печати должна выполняться только обученным и уполномоченным для этого эксплуатирующей фирмой персоналом.
- Работы на системе печати (монтаж, техническое обслуживание, очистка) должны выполняться только обученными специалистами с соответствующей квалификацией.
- В любое время должны соблюдаться действующие предписания по технике безопасности и технические данные, приведенные в настоящем руководстве.
- Эксплуатация системы печати должна выполняться только с указанными принадлежностями / расходными материалами / запасными частями. Используйте только оригинальные принадлежности и оригинальные запасные части.

Эксплуатация / использование системы печати за рамками указанного изготовителем целевого применения может привести к созданию опасности для людей и/или к материальному ущербу.

1.2.3 Квалификация персонала

Обслуживание и наладка:
Обслуживание и наладка системы печати должны выполняться только обученным персоналом с соответствующей квалификацией, который уполномочен для этого эксплуатирующей фирмой.

Монтаж, очистка и техническое обслуживание:
Монтаж, техническое обслуживание, очистка системы печати должны выполняться только обученными специалистами с соответствующей квалификацией.

Ремонт:
Ремонт системы печати должен выполняться только специалистами изготовителя или обученными для этого квалифицированными техническими специалистами.

1.3 Технические данные

В этом разделе Вы найдете информацию по механическим и электрическим характеристикам системы печати и принадлежностей.

1.3.1 Данные по механическому оборудованию

1.3.1.1 Размеры печатающей головки "Standard NG"

NG2/4

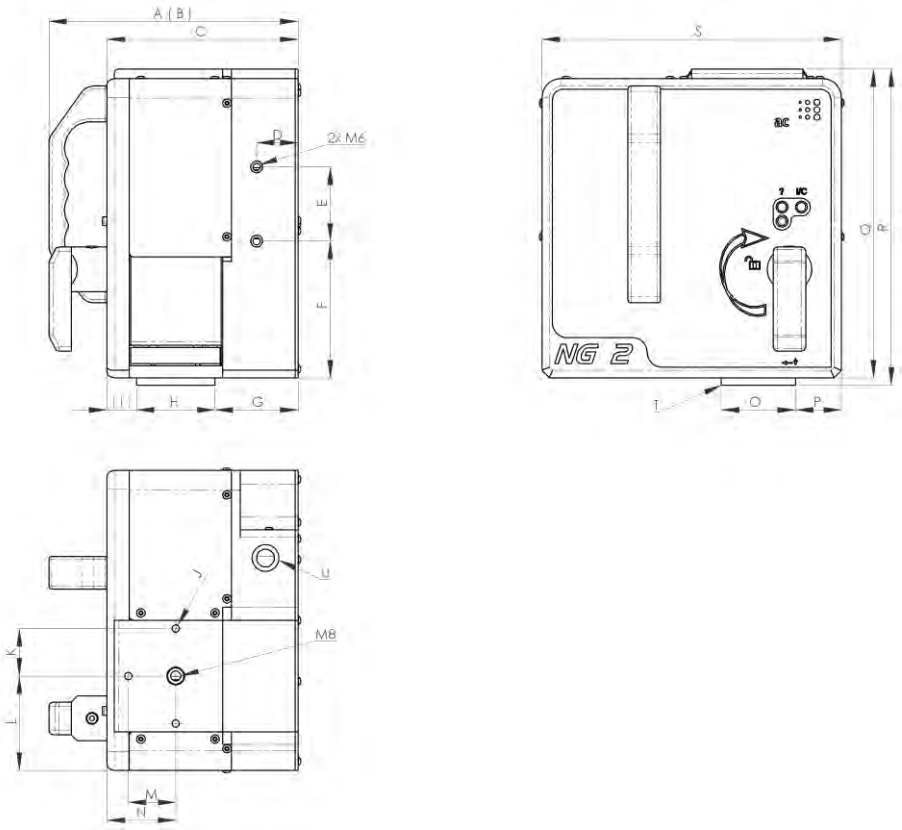

		NG2 IM/CM (для левши / для правши)	NG4 IM/CM (для левши / для правши)
(Q) Высота устройства	[мм]	208	208
(R) Высота устройства с расстоянием до подложки для печати	[мм]	213	213
(S) Ширина устройства	[мм]	202	202
(A) Глубина устройства	[мм]	168	224
(B) мин. необходимая площадь для извлечения кассеты дополнительно к глубине устройства	[мм]	+ 88	+ 150
(C)	[мм]	129	185
(T) Зона печати (Д x Ш)	[мм]	50 x 53	90 x 107
(H) Ширина зоны печати	[мм]	53	107
(O) Длина зоны печати	[мм]	50	90
(U) Подключение кодирующего устройства (CM-режим)			
(D)	[мм]	28	28
(E)	[мм]	50	50
(F)	[мм]	92	92
(G)	[мм]	56	57
(I)	[мм]	(20)	(22)
(J)		3xØ5	4xØ5
(K)	[мм]	32	32
(L)	[мм]	63,5	63,5
(M)	[мм]	32	32
(N)	[мм]	46,5	74,5
(P)	[мм]	31	31

NG6/8:

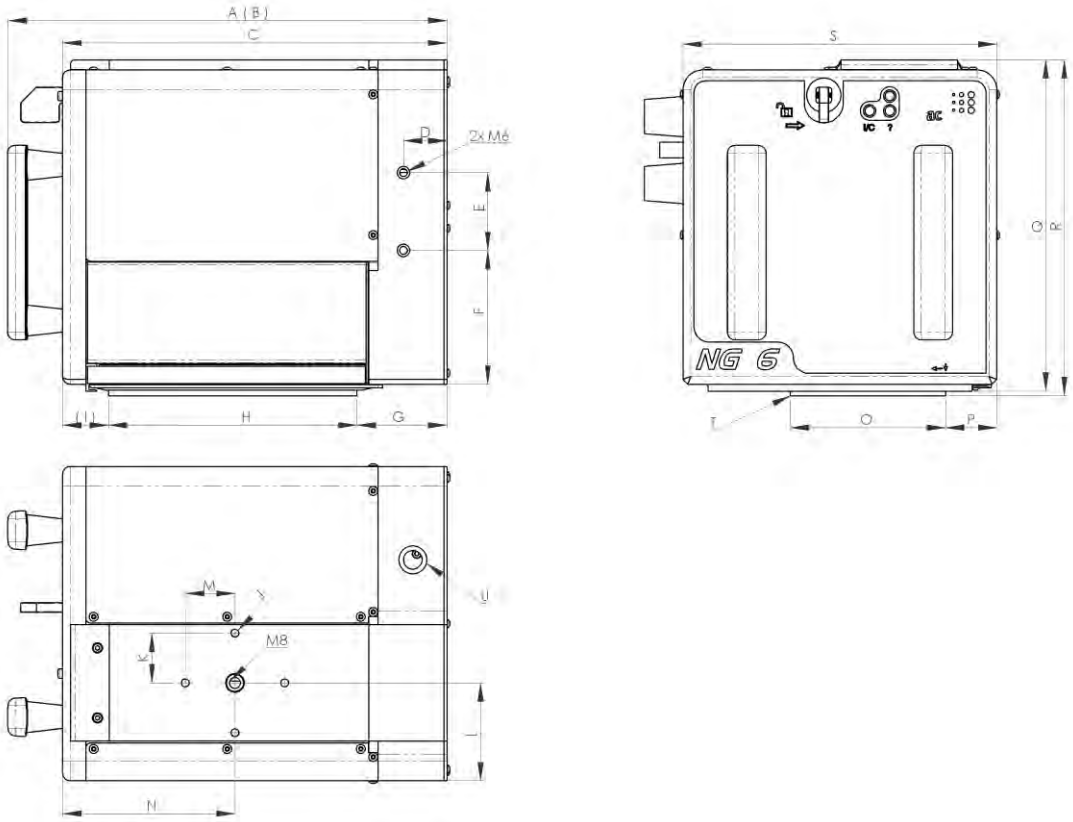

		NG6 IM/CM (для левши / для правши)	NG8 IM/CM (для левши / для правши)
(Q) Высота устройства	[мм]	213	213
(R) Высота устройства с расстоянием до подложки для печати	[мм]	216	216
(S) Ширина устройства	[мм]	202	202
(A) Глубина устройства	[мм]	283	337
(B) мин. необходимая площадь для извлечения кассеты дополнительно к глубине устройства	[мм]	+ 205	+ 260
(C)	[мм]	248	302
(T) Зона печати (Д x Ш)	[мм]	100 x 160	100 x 213
(H) Ширина зоны печати	[мм]	160	213
(O) Длина зоны печати	[мм]	100	100
(U) Подключение кодирующего устройства (CM-режим)			
(D)	[мм]	28	28
(E)	[мм]	50	50
(F)	[мм]	86	86
(G)	[мм]	58	58
(I)	[мм]	(30)	(31)
(J)		4xØ5	4xØ5
(K)	[мм]	32	32
(L)	[мм]	63	63
(M)	[мм]	32	32
(N)	[мм]	111	138
(P)	[мм]	33	33

NG6E/8E:

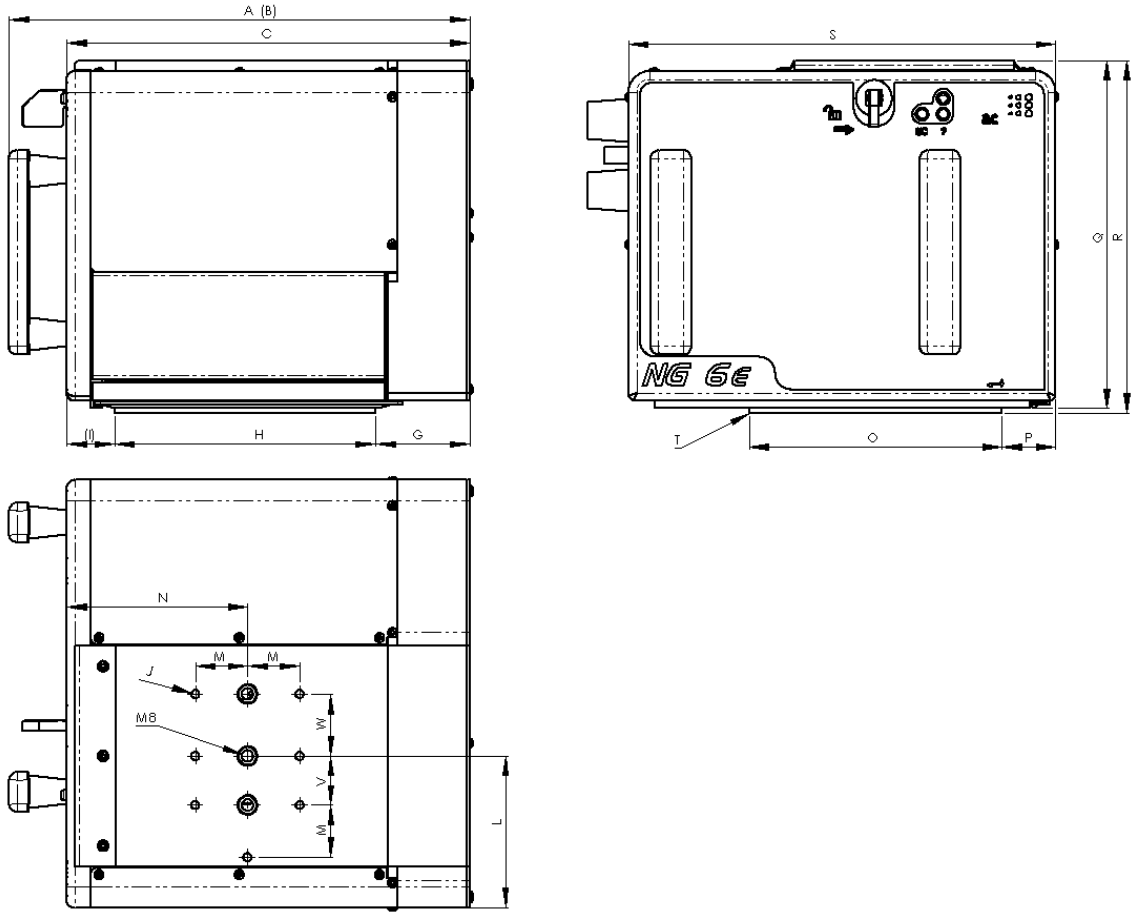

		NG6E IM (для левши)	NG8E IM (для левши)
(Q) Высота устройства	[мм]	213	213
(R) Высота устройства с расстоянием до подложки для печати	[мм]	216	216
(S) Ширина устройства	[мм]	262	262
(A) Глубина устройства	[мм]	283	337
(B) мин. необходимая площадь для извлечения кассеты дополнительно к глубине устройства	[мм]	+ 205	+ 260
(C)	[мм]	248	302
(T) Зона печати (Д x Ш)	[мм]	155 x 160	155 x 213
(H) Ширина зоны печати	[мм]	160	213
(O) Длина зоны печати	[мм]	155	155
(G)	[мм]	58	58
(I)	[мм]	(30)	(31)
(J)		7xØ5	7xØ5
(L)	[мм]	93	93
(M)	[мм]	32	32
(N)	[мм]	111	138
(P)	[мм]	33	33
(V)	[мм]	30	30
(W)	[мм]	38	38

1.3.1.2 Размеры блока системы управления "Standard NG"

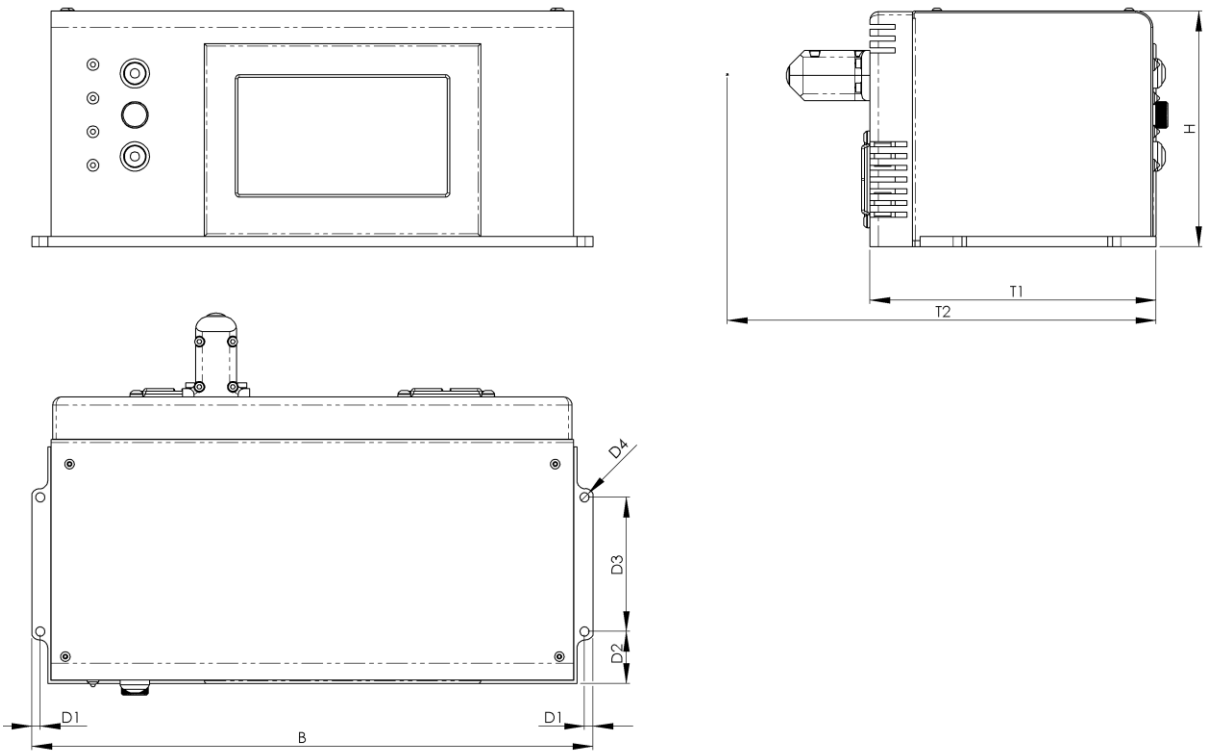

(H)	[мм]	141
(B)	[мм]	335
(T1) Глубина устройства	[мм]	171
(T2) Глубина устройства + необходимая площадь для подсоединения кабелей	[мм]	T1 + 85
D1	[мм]	5
D2	[мм]	31
D3	[мм]	80
D4		4xØ5,5
Необходимая площадь для открывания блока системы управления	[мм]	T1 + 140

1.3.1.3 Размеры принтера NG+

NG2+/4+:

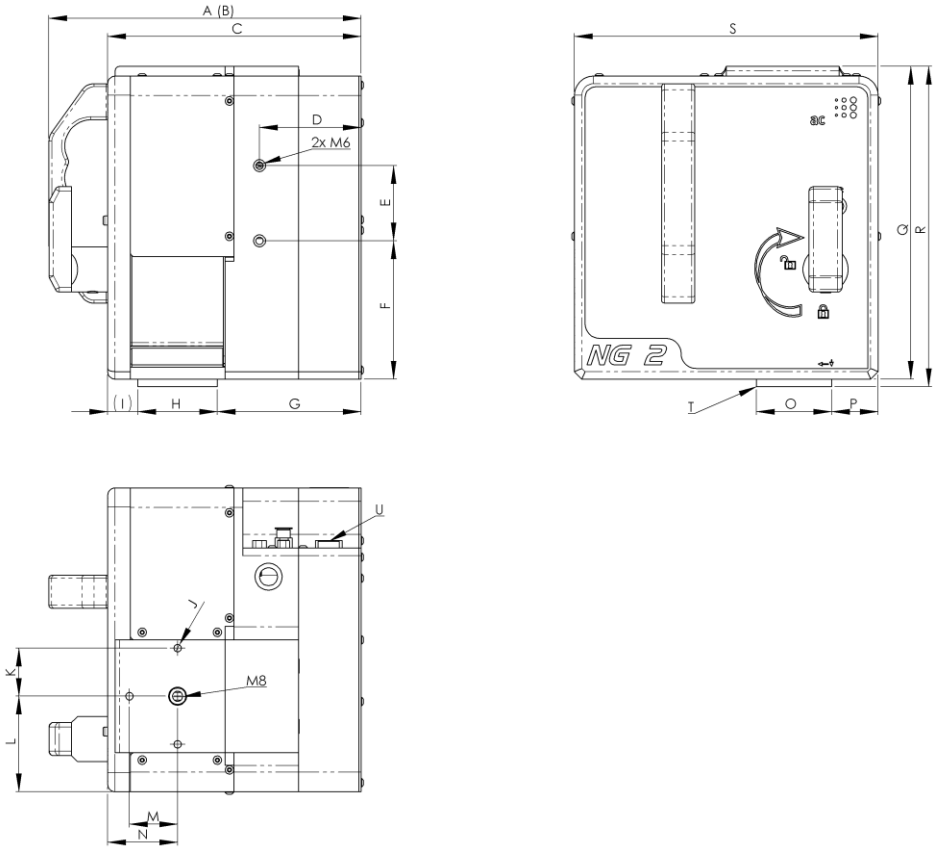

		NG2+ IM/CM (для левши)	NG4+ IM/CM (для левши)
(Q) Высота устройства	[мм]	208	208
(R) Высота устройства с расстоянием до подложки для печати	[мм]	213	213
(S) Ширина устройства	[мм]	202	202
(A) Глубина устройства	[мм]	208	264
(B) мин. необходимая площадь для извлечения кассеты дополнительно к глубине устройства	[мм]	+ 88	+ 150
(C)	[мм]	169	225
(T) Зона печати (Д x Ш)	[мм]	50 x 53	90 x 107
(H) Ширина зоны печати	[мм]	53	107
(O) Длина зоны печати	[мм]	50	90
(U) Подключение кодирующего устройства (CM-режим)			
(D)	[мм]	68	68
(E)	[мм]	50	50
(F)	[мм]	92	92
(G)	[мм]	96	97
(I)	[мм]	(20)	(22)
(J)		3xØ5	4xØ5
(K)	[мм]	32	32
(L)	[мм]	63,5	63,5
(M)	[мм]	32	32
(N)	[мм]	46,5	74,5
(P)	[мм]	31	31

1.3.1.4 Размеры блока питания NG+

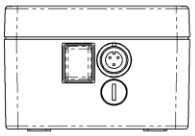

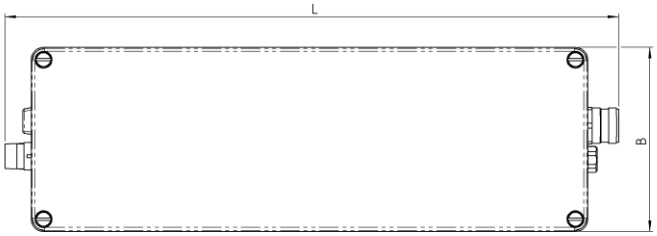

(H) Высота устройства	[мм]	81
(L) Длина устройства	[мм]	397
(B) Ширина устройства	[мм]	120
Необходимая площадь для открывания корпуса	[мм]	H + 180

1.3.1.5 Размеры обслуживаемого узла пневматического оборудования

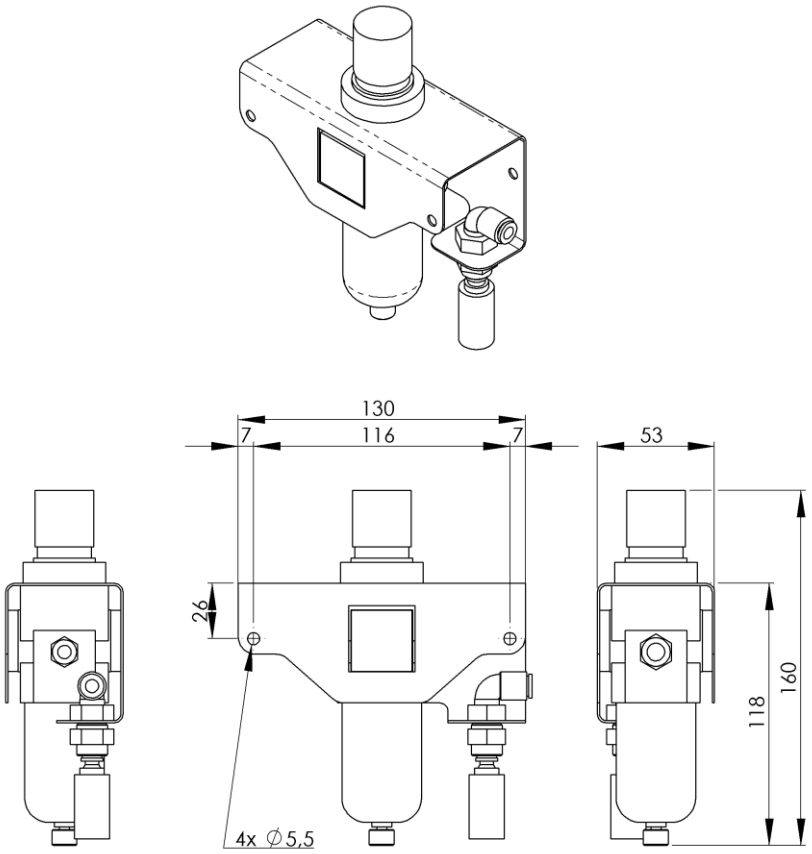

1.3.1.6 Вес

УКАЗАНИЕ

Вес печатающей головки
Данные по весу относятся к печатающей головке, включая сменную кассету для цветной пленки без цветной пленки. Для печатающей головки NG2/4 и NG2+/4+ данные по весу не учитывают соответствующие соединительные кабели.

Standard NG

Вес печатающей головки

NG2 IM/CM	[кг]	7,5
NG4 IM/CM	[кг]	9
NG6 IM/CM	[кг]	11,6
NG6E IM	[кг]	14
NG8 IM/CM	[кг]	14,2
NG8E IM	[кг]	15

Вес блока системы управления

Система управления с сенсорным дисплеем	[кг]	6,6
Система управления без сенсорного дисплея	[кг]	6,3

NG+

Вес принтера

NG2+	[кг]	8
NG4+	[кг]	9,5

Вес блока питания

Вес	[кг]	2,8

Обслуживаемый узел пневматического оборудования

Вес	[кг]	0,5

1.3.1.7 Длина кабелей

Standard NG

Сетевой соединительный кабель для системы управления	[м]	2,6
Соединительный кабель Система управления – печатающая головка NG2/4	[м]	3 (стандартный вариант) 6 (опциональный вариант)
Соединительный кабель Система управления – печатающая головка NG6/6E/8/8E	[м]	3

NG+

Сетевой соединительный кабель для блока питания	[м]	2,6
Соединительный кабель: Блок питания - принтер	[м]	макс. 10

1.3.2 Данные по электрическому оборудованию системы печати

Standard NG / NG+

Сетевое напряжение	[$В_{перем. тока}$]	110 - 240
Сетевая частота	[Гц]	50 / 60
Потребляемый ток	[А]	макс. 1,7
Предохранитель для устройства		5 x 20 мм/ 6,3 А, инерционный / 240 $В_{перем. тока}$
Внешний предохранитель	[А]	16
Потребляемая мощность	[ВА]	макс. 400
Среднее потребление энергии в режиме ожидания	[ВА]	80
Среднее потребление энергии в режиме печати	[ВА]	110

1.3.3 Данные по пневматическому оборудованию системы печати

Печатающая головка / Принтер (все системы печати)		
Соединительный патрубок подачи сжатого воздуха (вход)	[бар]	мин. 1,5 – макс. 5
Диаметр соединительного патрубка	[мм]	6
Расход сжатого воздуха	[куб.см / цикл] ([л / цикл])	2,8 (0,0028)
Требования к подаемому сжатому воздуху	Не содержащий масла, чистый и сухой воздух	

Обслуживаемый узел пневматического оборудования			
Соединительный патрубок подачи сжатого воздуха	Вход	[бар]	мин. 0 – макс. 10
	Выход	[бар]	мин. 0 – макс. 10
Диаметр соединительного патрубка	Вход	[мм]	8
	Выход	[мм]	6

1.4 Обозначение системы печати

1.4.1 Фирменная табличка

В фирменной табличке, закрепленной на печатающей головке / принтере и блоке системы управления / блоке питания, содержатся следующие данные.

Печатающая головка Standard NG / Принтер NG+):

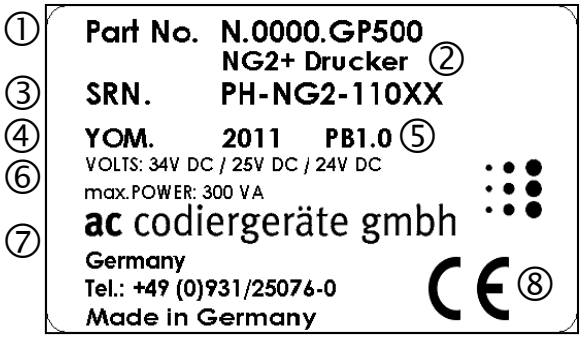

①	Артикульный номер	⑤	Производственная сборка
②	Тип устройства	⑥	Данные по электрическому оборудованию: напряжение, макс. потребляемая мощность
③	Серийный номер	⑦	Изготовитель
④	Год производства:	⑧	Знак CE

Система управления (Standard NG) / Блок питания (NG+):

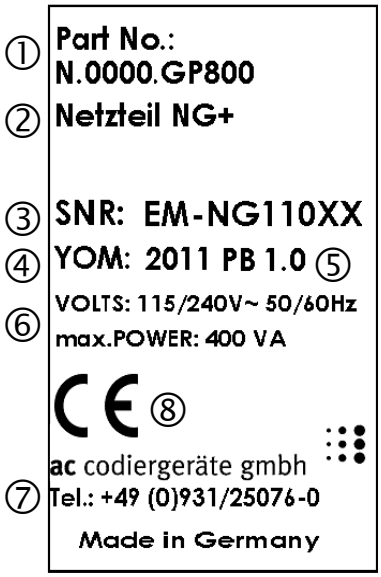

①	Артикульный номер	⑤	Производственная сборка
②	Тип устройства	⑥	Данные по электрическому оборудованию: напряжение, частота, макс. потребляемая мощность
③	Серийный номер	⑦	Изготовитель
④	Год производства:	⑧	Знак CE

1.4.2 Соответствие стандартам и нормам ЕС

УКАЗАНИЕ

Соответствие знаку CE
Соответствие изделия знаку CE подтверждается нанесением знака CE на фирменной табличке и прилагаемым к изделию заявлением о соответствии стандартам и нормам. Образец заявления можно найти в приложении к настоящему руководству по эксплуатации, смотрите "Заявление о соответствии стандартам и нормам ЕС".

Принтер соответствует требованиям следующих европейских Директив ЕС:

- Директива по машинам **2006/42/EG**
- Директива по ЭМС **2004/108/EG**
- Директива по низкому напряжению 2006/95/EG была соблюдена в контексте ее целей для защиты

2 Описание изделия

В этой главе Вы найдете информацию по объему поставки и по оборудованию системы печати.

2.1 Указания по технике безопасности

УКАЗАНИЕ

Пожалуйста, соблюдайте предписания по технике безопасности.
Смотрите главу *"Информация по технике безопасности"*.

2.2 Объем поставки

УКАЗАНИЕ

Проверка объема поставки на комплектность и неповрежденность.
Пожалуйста, проверьте сразу после получения поставки, что все перечисленные в накладной позиции имеются в наличии и неповреждены. За рекламированные задним числом дефекты фирма "ac codiergeräte gmbh" не несет ответственность Рекламируйте следующее:

- Повреждения при транспортировке незамедлительно у своего поставщика.
- Дефекты и/или некомплектность незамедлительно у фирмы "ac codiergeräte gmbh" или своего дистрибьютора.

Для стандартного оборудования в объем поставки входят следующие части системы печати:

Standard NG

Позиция	Штука	Артикульный номер	Обозначение
1	1		**Опции по печатающей головке:**
		N.0000.G0500	NG2 IM/CM (для левши)
		N.0000.G1500	NG2 IM/CM (для правши)
		N.0000.G0700	NG4 IM/CM (для левши)
		N.0000.G1700	NG4 IM/CM (для правши)
		N.0001.G0100	NG6 IM/CM (для левши)
		N.0000.G1100	NG6 IM/CM (для правши)
		N.0000.GE100	NG6E IM (для левши)
		N.0000.G0300	NG8 IM/CM (для левши)
		N.0000.G1300	NG8 IM/CM (для правши)
		N.0000.GE300	NG8E IM
2	1		**Опция для универсальной системы управления:**
		N.0003.G0800	с сенсорным дисплеем
		N.0002.G0800	без сенсорного дисплея
3	1	3.0000.08564	Обслуживаемый узел пневматического оборудования
4	2		Соединительный кабель: Печатающая головка – система управления (только для NG2/4)
		N.0000.00203 (2x)	Длина: 3 м (стандартный вариант)
		N.0003.00203 (2x)	Длина: 6 м (опциональный вариант)
5	1	N.0000.00509	Комплект соединительных элементов - Универсальная система управления NG
6	1	-----	Руководство по эксплуатации
7	1	-----	Компакт-диск с программными инструментами и документацией

NG2+ / NG4+

Позиция	Штука	Артикульный номер	Обозначение
1	1		**Опции по принтеру:**
		N.0000.GP500	NG2+
		N.0000. GP700	NG4+
2	1	N.0000.GP800	Блок питания
3		N.0000.00670	Силовой кабель
4	1	3.0000.08564	Обслуживаемый узел пневматического оборудования
5		N.0000.00674	Соединительный кабель: Блок питания -> печатающая головка
6	1	-----	Руководство по эксплуатации
7	1	-----	Компакт-диск с программными инструментами и документацией

2.3 Описание компонентов

2.3.1 Обзор устройств NG-серии

Standard NG (Версия для левши):

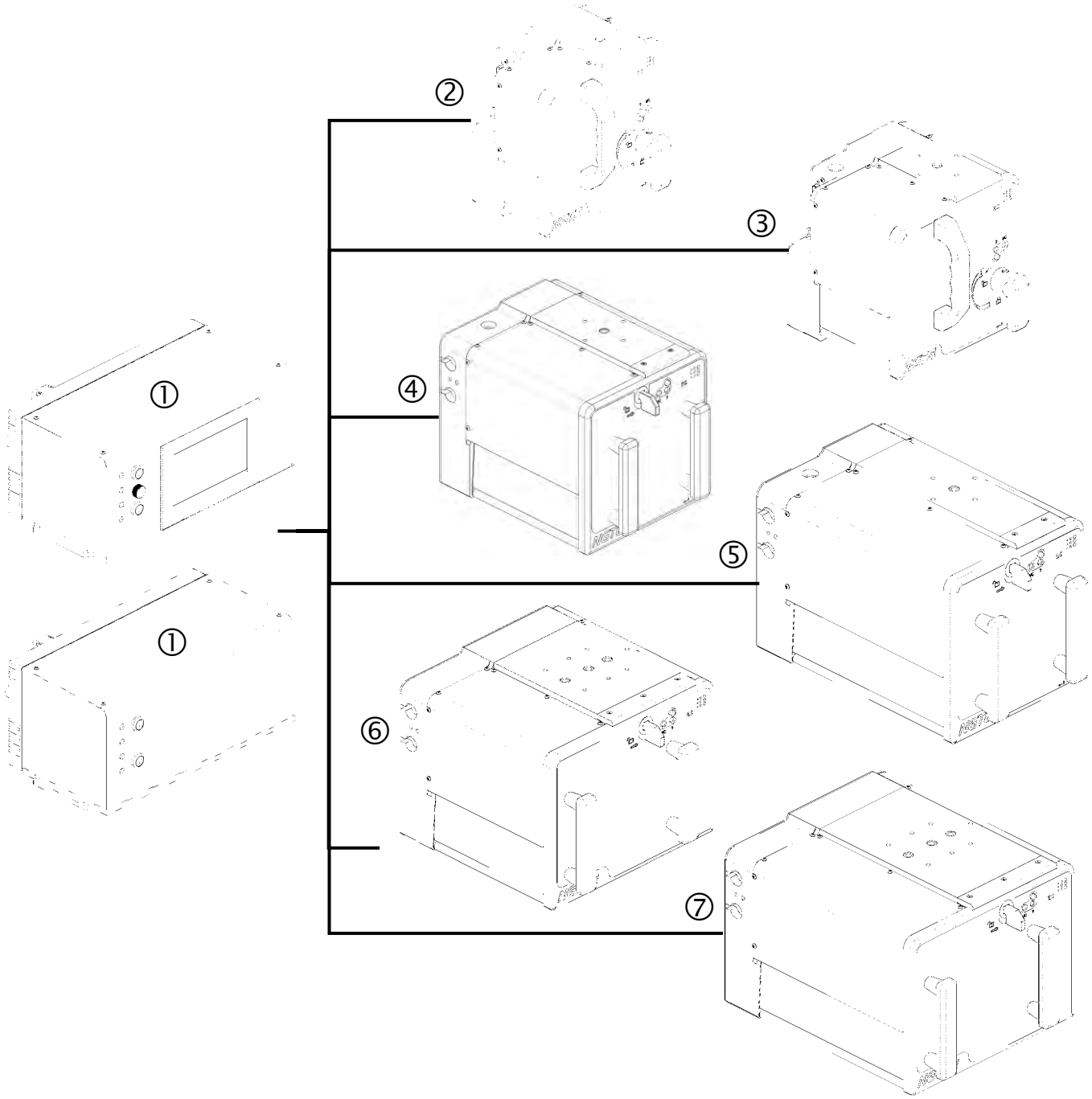

①	Универсальная система управления (с сенсорным дисплеем или без него)	⑤	NG8 IM/CM
②	NG2 IM/CM	⑥	NG6E IM
③	NG4 IM/CM	⑦	NG8E IM
④	NG6 IM/CM		

Standard NG (Версия для правши):

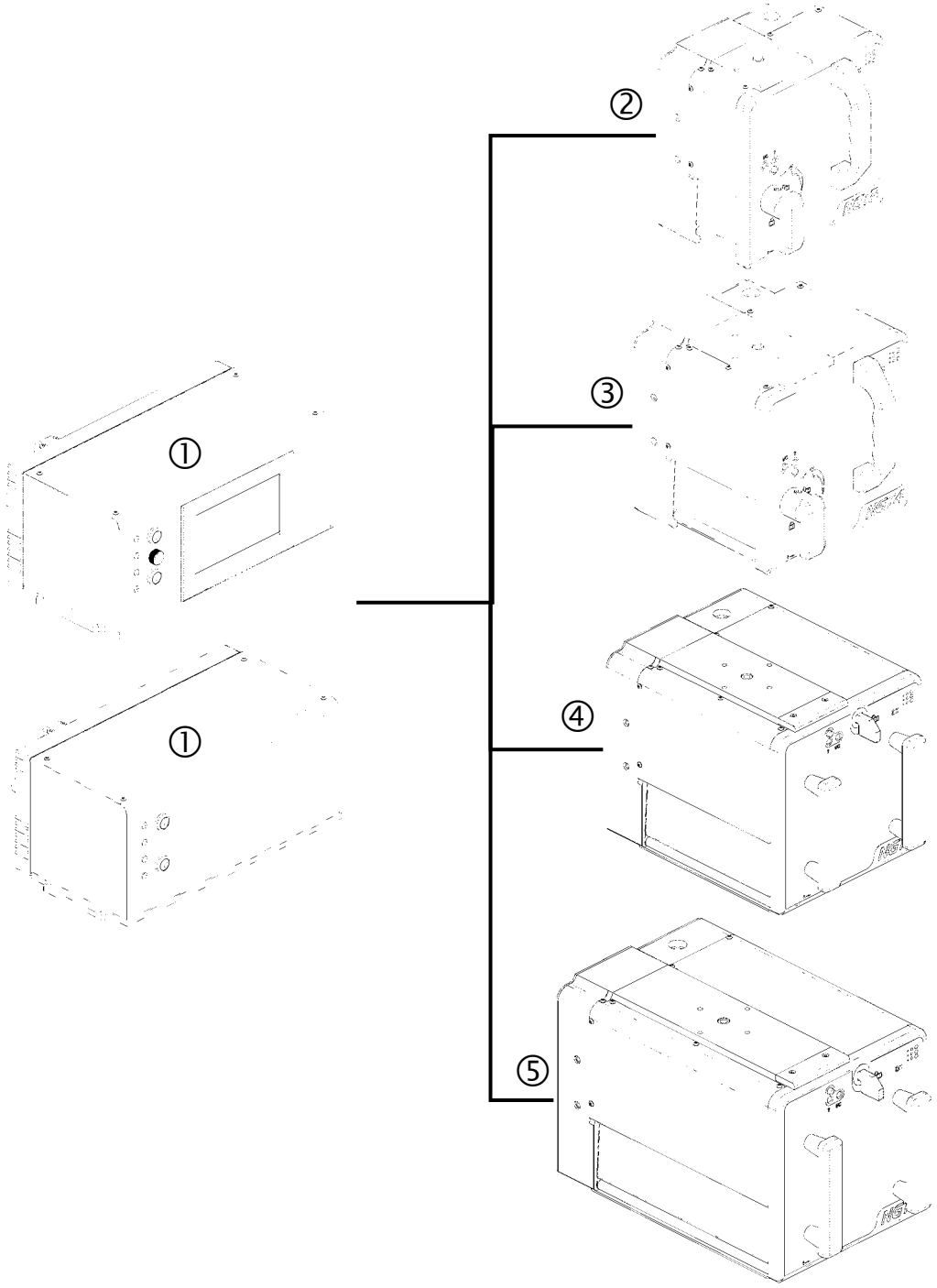

①	Универсальная система управления (с сенсорным дисплеем или без него)	④	NG6 IM/CM
②	NG2 IM/CM	⑤	NG8 IM/CM
③	NG4 IM/CM		

NG+ (Версия для левши):

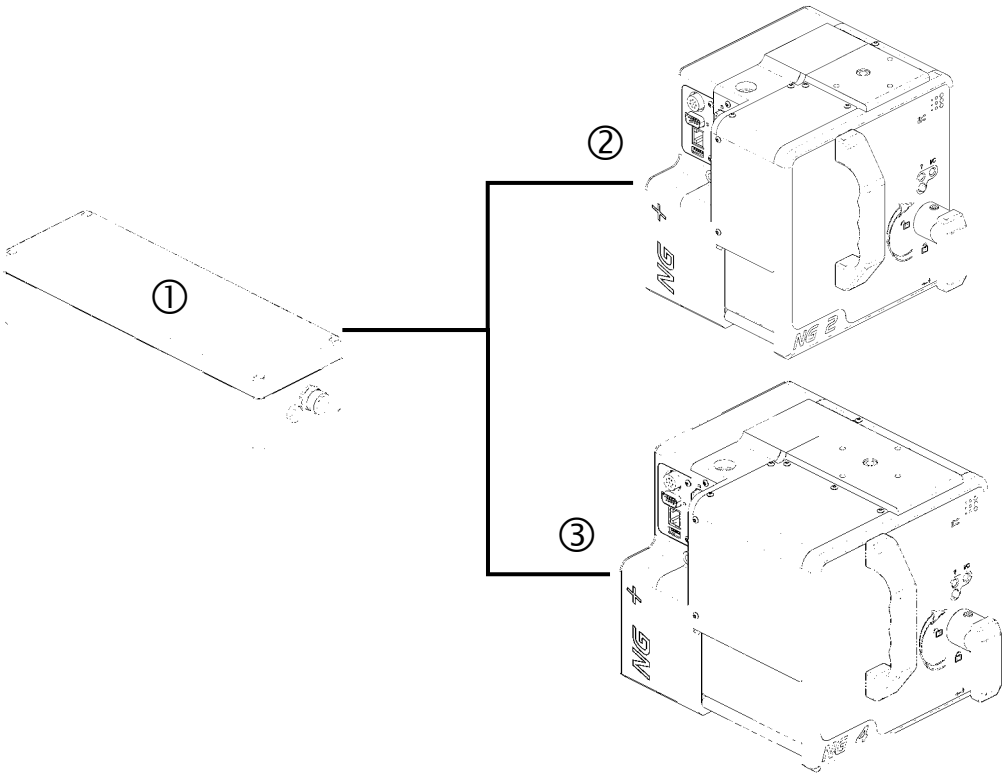

①	Блок питания	③	NG4+ IM/CM
②	NG2+ IM/CM		

2.3.2 Standard NG

Система печати "Standard NG" состоит из следующих компонентов:

Печатающая головка: (Основная часть устройства + сменная кассета для цветной пленки)

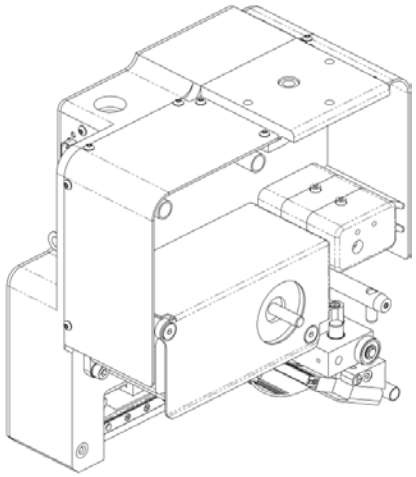

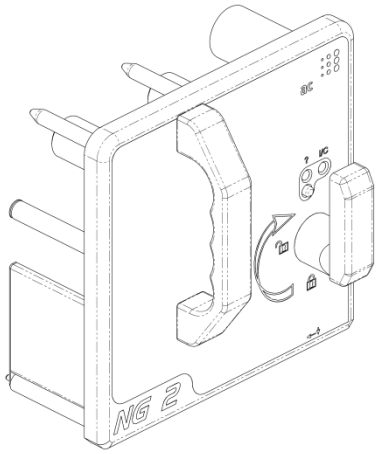

Система управления:

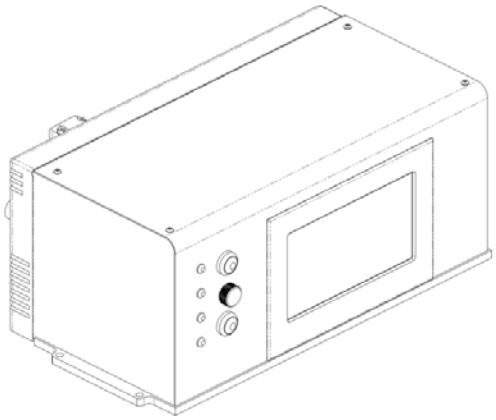

2.3.2.1 Основная часть устройства NG 2/4

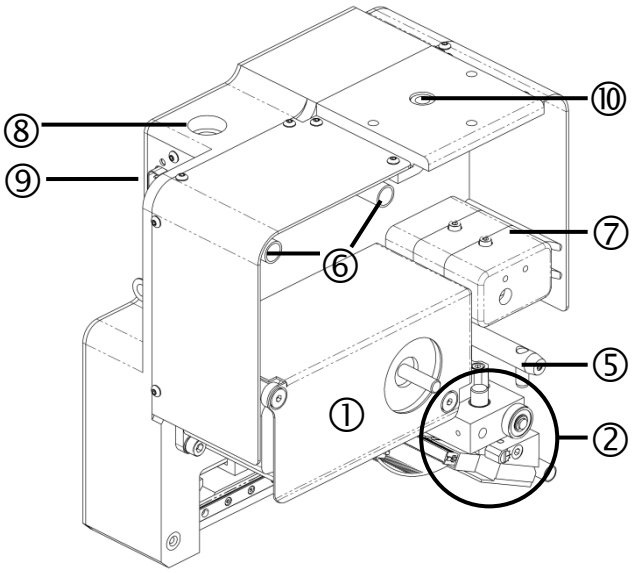

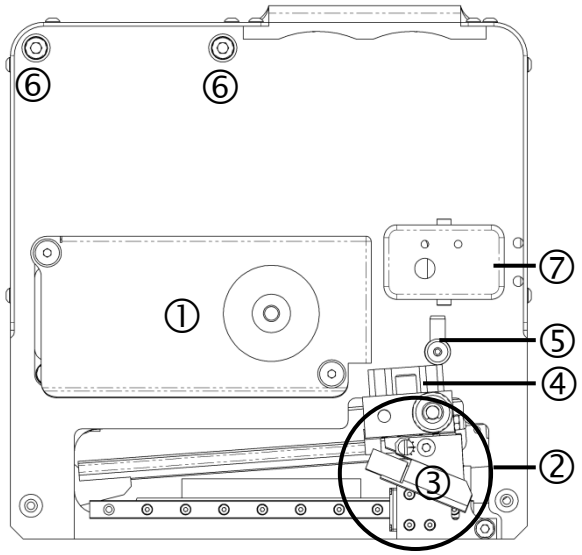

①	Двигатель привода подачи цветной пленки (можно увидеть вал двигателя) и двигатель привода салазок в защищенном корпусе	⑥	Направляющая втулка, кассета (2x)
②	Узел салазок с термографической планкой	⑦	Датчик конца цветной пленки (в корпусе)
③	Планка термографической печати	⑧	Соединительная муфта кодирующего устройства (только для CM-режима)
④	Пневматический цилиндр	⑨	Соединительные элементы печатающей головки
⑤	Блокировка кассеты	⑩	Крепление печатающей головки

2.3.2.2 Основная часть устройства NG 6/8/6E/8E

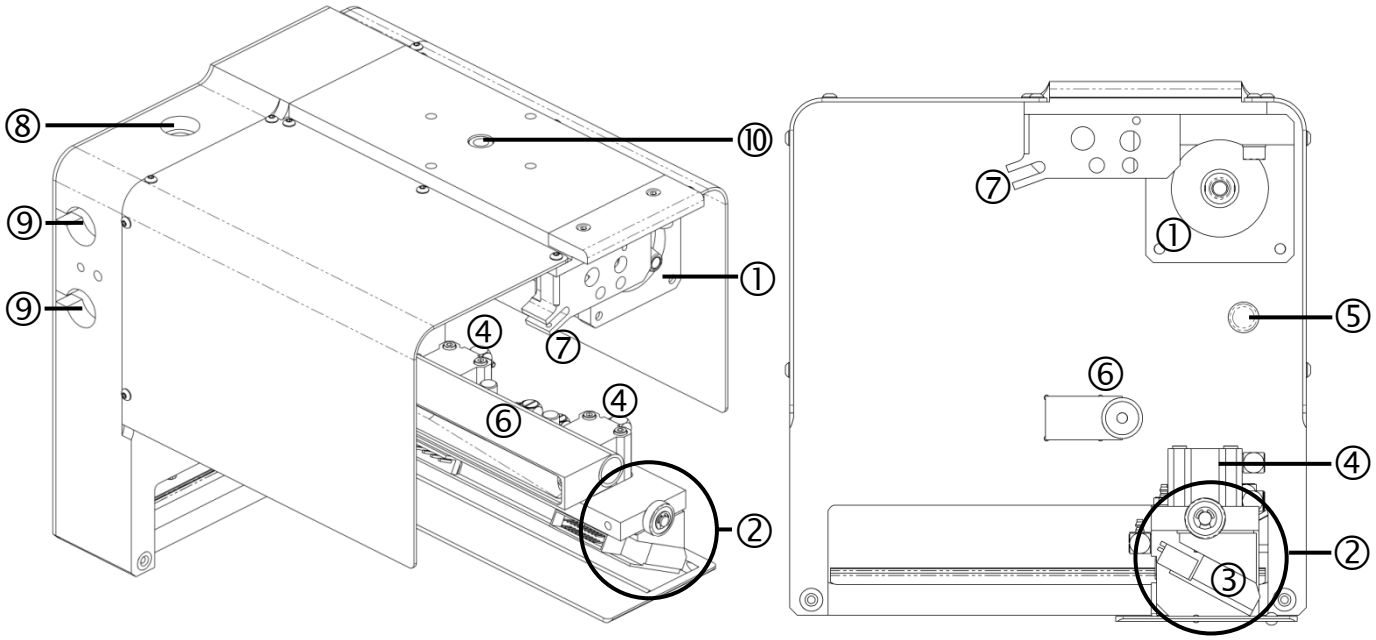

①	Двигатель привода подачи цветной пленки (можно увидеть вал двигателя) перед двигателем привода салазок	⑥	Направляющая втулка, кассета с соединением планки термографической печати
②	Узел салазок с термографической планкой	⑦	Датчик конца цветной пленки (в блоке блокировки кассеты)
③	Планка термографической печати	⑧	Соединительная муфта кодирующего устройства (только для CM-режима)
④	Пневматический цилиндр (2x)	⑨	Соединительный кабель: Печатающая головка (2x)
⑤	Позиционирующая цапфа для резинового приводного ролика	⑩	Крепление печатающей головки

2.3.2.3 Сменная кассета для цветной пленки NG2/4

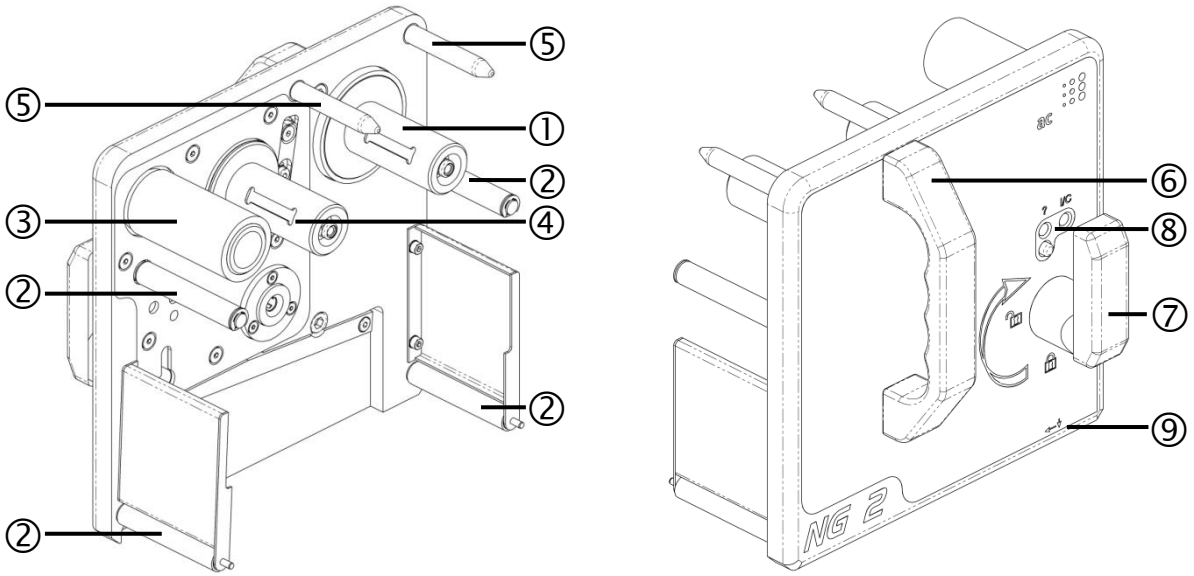

①	Сматывание цветной пленки	⑥	Поручень
②	Направляющие ролики (4x)	⑦	Блокировка кассеты
③	Резиновый приводной ролик	⑧	Элемент индикации / управления
④	Наматывание цветной пленки	⑨	Маркировка: Начало печати / Направление печати
⑤	Позиционирующая штанга (2x)		

2.3.2.4 Сменная кассета для цветной пленки NG 6/8/6E/8E

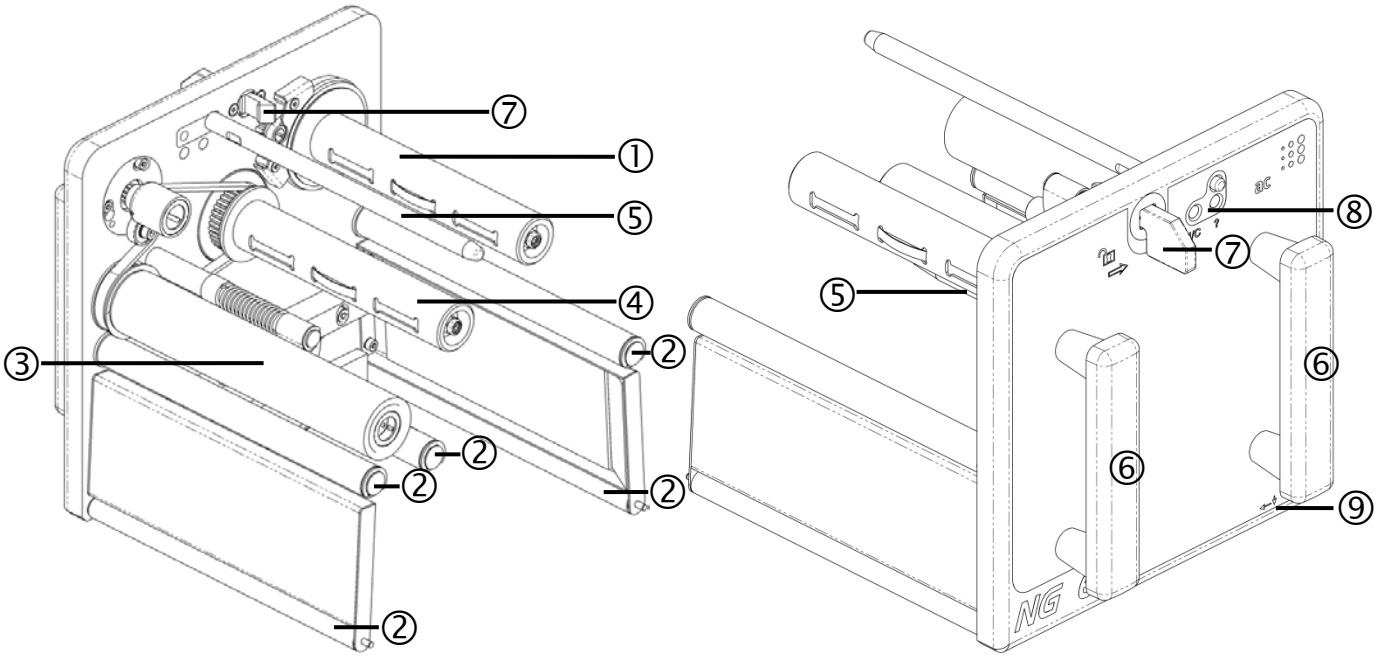

①	Сматывание цветной пленки	⑥	Поручень (2x)
②	Направляющие ролики (5x)	⑦	Блокировка кассеты
③	Резиновый приводной ролик	⑧	Элемент индикации / управления
④	Наматывание цветной пленки	⑨	Маркировка: Начало печати / Направление печати
⑤	Позиционирующая штанга (2x)		

2.3.2.5 Функции элементов индикации / управления сменной кассеты для цветной пленки

NG2 /4

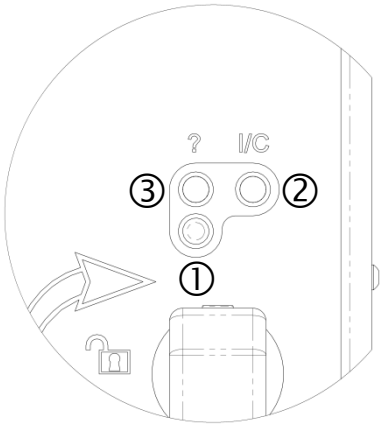

NG6 / 6E / 8 / 8E

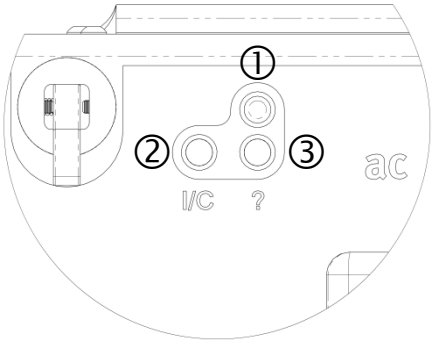

① **Кнопочный выключатель возврата в исходное состояние**

Функция	Описание
Квитирование неисправности	При нажатии кнопки выключателя квитируется неисправность, присутствующая в системе печати.
Запуск тестовой печати	Если в системе печати отсутствует неисправность, то при нажатии кнопки выключателя запускается тестовая печать.
Обнуление счетчика цветной ленты (только если не загружен тестовый формат)	Путем нажатия и удерживания кнопки выключателя в течение прибл. 3 секунд выполняются обе приведенные слева функции.
Выход из режима тестового формата (только при загруженном тестовом формате)	

② **Светодиод режима работы системы печати**

Цвет	Светодиод состояния	Режим работы
отсутствует	не светится	отсутствует напряжение питания
Зеленый	постоянное свечение	Повторно-кратковременный режим работы (IM)
Голубой	постоянное свечение	Непрерывный режим работы (CM)

③ **Светодиод состояния системы печати**

Цвет	Светодиод состояния	Состояние
отсутствует	не светится	отсутствует напряжение питания
Зеленый	медленное мигание	отсутствует рисунок для печати
Зеленый	быстрое мигание	Данны загружаются
Зеленый	постоянное свечение	Готовность к печати, загружен действительный рисунок для печати
Красный	мигание	Предварительное предупреждение для цветной пленки
Красный	постоянное свечение	Неисправность

2.3.2.6 Универсальная система управления

С сенсорным дисплеем:

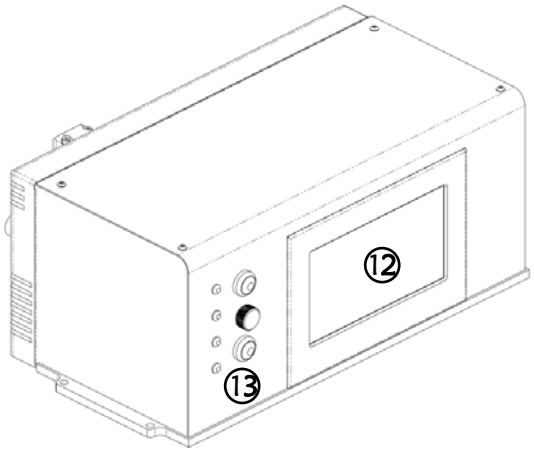

Без сенсорного дисплея:

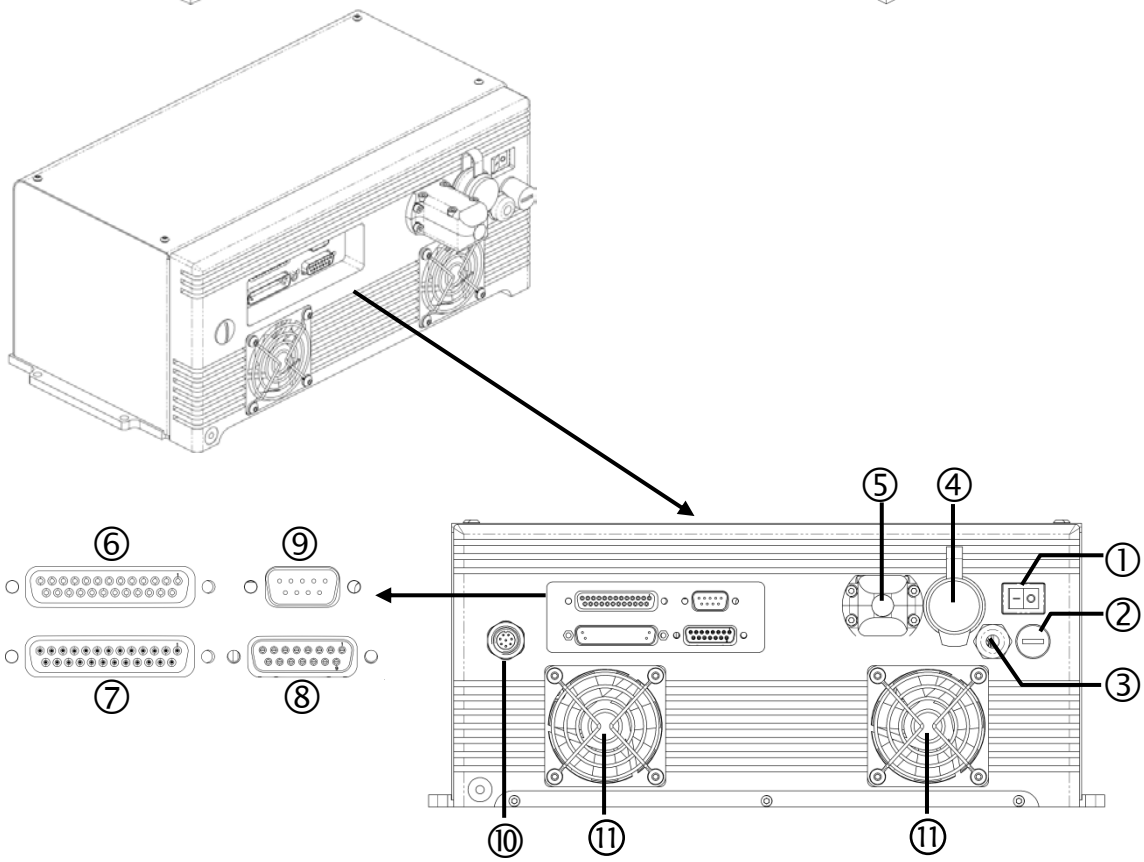

①	Сетевой выключатель	⑧	Интерфейс ввода-вывода, система печати (Гнездо разъема D-Sub, 15-контактное)
②	Предохранитель для устройства (5 x 20 мм; 6,3 A, инерционный / 230 В)	⑨	Последовательный интерфейс связи RS232 (Вилка разъема D-Sub, 9-контактная)
③	Кабель питания от сети	⑩	Встроенный штекерный разъем, 8-контактный
④	USB-соединение (Тип A)	⑪	Вентилятор (2x)
⑤	Подсоединение сети Ethernet (10/100 Base TX)	⑫	Сенсорный дисплей
⑥	Подсоединение печатающей головки (Гнездо разъема D-Sub, 25-контактное)	⑬	Элементы индикации / управления
⑦	Подсоединение печатающей головки (Вилка разъема D-Sub, 25-контактная)		

2.3.2.7 Функции элементов индикации / управления для универсальной системы управления

УКАЗАНИЕ

Элементы индикации / управления
Часть функций элементов индикации / управления содержится также в элементе индикации / управления на передней стороне сменной кассеты для цветной пленки. Смотрите "*Функции элементов индикации / управления сменной кассеты для цветной пленки*".

С сенсорным дисплеем:

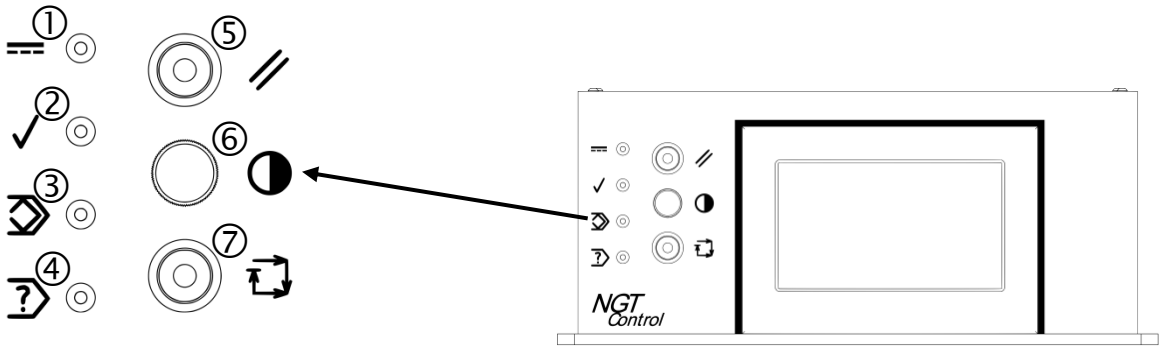

Без сенсорного дисплея:

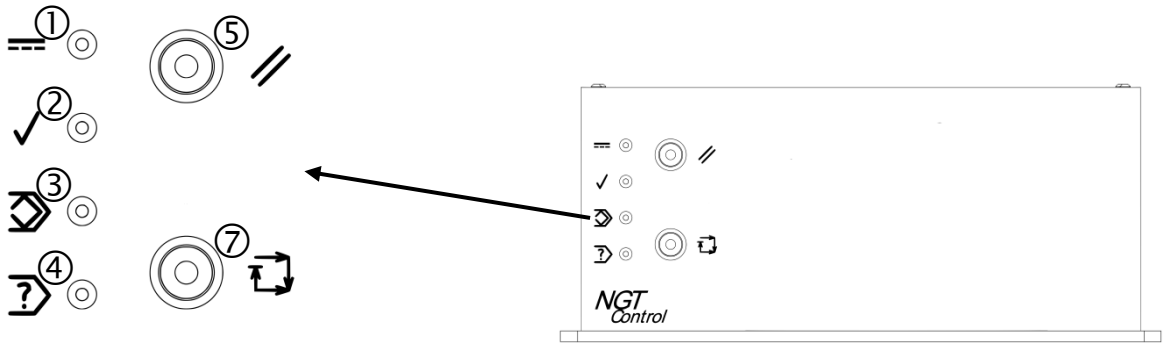

①	Светодиод напряжения питания системы печати	⑤	Кнопочный выключатель возврата в исходное состояние
②	Светодиод готовности к работе принтера	⑥	Регулировка контрастности сенсорного дисплея (только для системы управления с сенсорным дисплеем)
③	Светодиод загрузки рисунка печати	⑦	Кнопочный выключатель тестовой печати
④	Светодиод неисправности системы печати		

- **Светодиод индикации состояния**

Светодиод				Значение	Устранение
①	②	③	④		
ИЗ	**ИЗ**	**ИЗ**	**ИЗ**	Не подается напряжение питания на систему печати	Проверить наличие напряжения питания и предохранитель для устройства
НА	**ИЗ**	**ИЗ**	**ИЗ**	Система печати запускается (состояние не должно длиться более одной минуты).	Выключите и снова включите устройство, если состояние длится более одной минуты. При повторном возникновении обращайтесь, пожалуйста, к изготовителю.
НА	**ИЗ**	**НА**	**ИЗ**	Система печати обрабатывает данные (для больших рисунков печати, например, размером 213 x 500 мм, процесс может длиться несколько минут). При запуске печати гаснет светодиод для длительности процесса печати.	-----
НА	**НА**	**НА**	**ИЗ**	Система печати готова к работе, действительный рисунок для печати загружен.	-----
НА	**НА**	**Мигание быстрое**	**ИЗ**	Рисунок печати / данные загружаются / обрабатываются.	-----
НА	**НА**	**Мигание медленное**	**ИЗ**	Система печати готова к работе, действительный рисунок для печати не загружен.	Передайте / загрузите действительный рисунок для печати.
НА	**НА**	**Мигание медленное**	**Мигание медленное**	Предварительное предупреждение для цветной пленки, действительный рисунок для печати не загружен.	Устраните причину неисправности (напр., проверьте кассету для цветной пленки и транспортировку цветной пленки, проконтролируйте давление воздуха). Квитируйте присутствующее сообщение о неисправности. Передайте / загрузите действительный рисунок для печати.
НА	**НА**	**Мигание медленное**	**НА**	Неисправность (напр., неисправность по цветной пленке или давлению воздуха,…), действительный рисунок для печати не загружен.	
НА	**НА**	**НА**	**Мигание медленное**	Предварительное предупреждение для цветной пленки, действительный рисунок для печати загружен.	Устраните причину неисправности (напр., проверьте кассету для цветной пленки и транспортировку цветной пленки, проконтролируйте давление воздуха). Квитируйте присутствующее сообщение о неисправности.
НА	**НА**	**НА**	**НА**	Неисправность (напр., неисправность по цветной пленке или давлению воздуха,…), действительный рисунок для печати загружен.	

- **Функции кнопочного выключателя**

<table>
<tr><th colspan="2">Кнопочный выключатель</th><th>Функции при работе</th><th colspan="2">Функции во время инициализации системы управления</th></tr>
<tr><td>⑤</td><td>Возврат в исходное состояние</td><td>Краткое задействование: Квитирование присутствующей в системе печати неисправности.

Длительное задействование (мин. 3 секунды): Обнуление счетчика цветной ленты / Выход из режима тестового формата (только при загруженном тестовом формате)</td><td>отсутствует</td><td rowspan="2">Оба кнопочных выключателя удерживаются в нажатом положении: Возврат к стандартным значениям / Удаление всех рисунков печати. Это означает:
▪ Удаление всех рисунков печати
▪ Сопротивление планки термографической печати устанавливается на значение 1000 Ом
▪ Распознавание конфигурируемых входов устанавливается на НАРАСТАЮЩИЙ ФРОНТ
▪ Схема выходов устанавливается на ЗАМЫКАЮЩИЙ КОНТАКТ
▪ Обмен данными переключается на ПОСЛЕДОВАТЕЛЬНЫЙ ИНТЕРФЕЙС (COM1).</td></tr>
<tr><td>⑦</td><td>Тестовая печать</td><td>Краткое задействование: Запуск тестовой печати</td><td>Задействование: Переключение между сетью Ethernet и последовательным интерфейсом связи</td></tr>
</table>

- **Функция регулировка контрастности** (при работе)

Путем осторожного вращения ручки регулировки контрастности можно согласовать контрастность встроенного сенсорного дисплея на блоке системы управления с яркостью окружающей среды.

2.3.3 NG+

Система печати "NG+" состоит из следующих компонентов:

Печатающая головка: (Основная часть устройства + сменная кассета для цветной пленки)

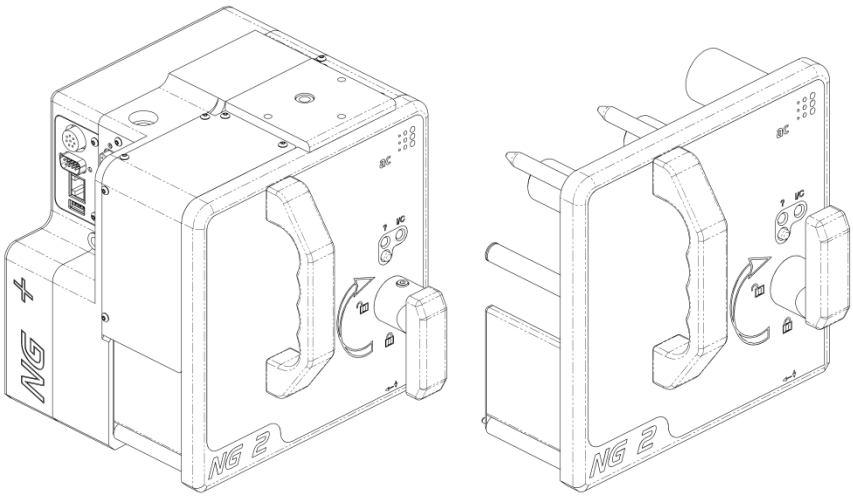

Блок питания:

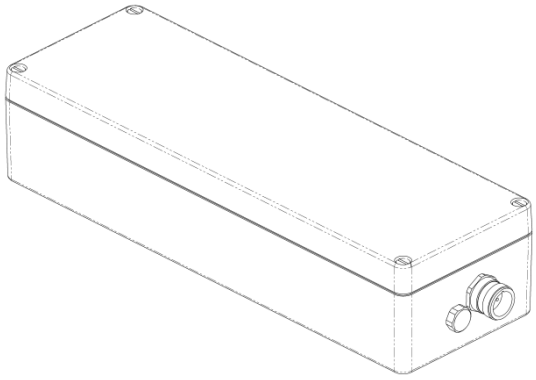

2.3.3.1 Основная часть устройства NG2+ / NG4+

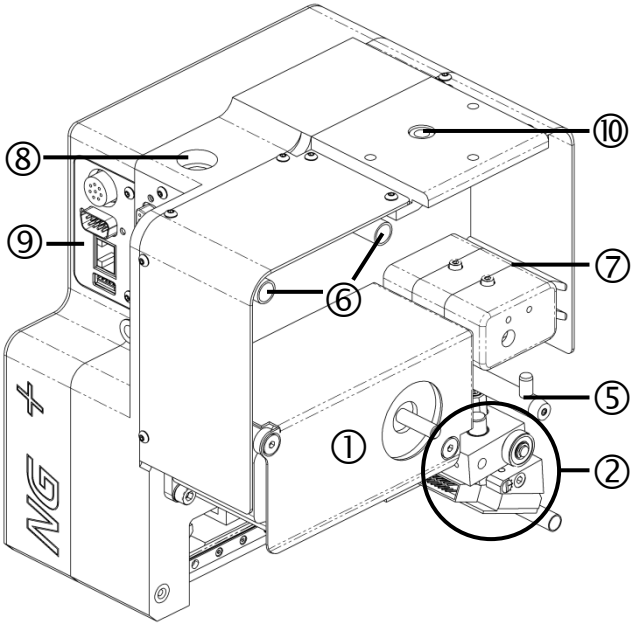

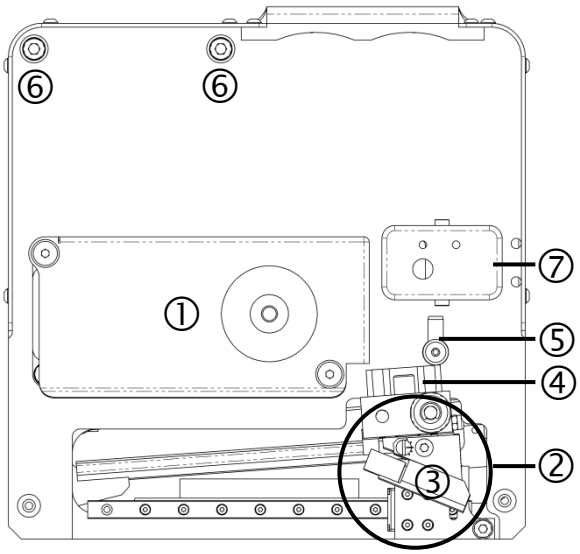

①	Двигатель привода подачи цветной пленки (можно увидеть вал двигателя) и двигатель привода салазок в защищенном корпусе	⑥	Направляющая втулка, кассета (2x)
②	Узел салазок с термографической планкой	⑦	Датчик конца цветной пленки (в корпусе)
③	Планка термографической печати	⑧	Соединительная муфта кодирующего устройства (только для CM-режима)
④	Пневматический цилиндр	⑨	Соединительные элементы печатающей головки
⑤	Блокировка кассеты	⑩	Крепление печатающей головки

2.3.3.2 Сменная кассета для цветной пленки NG2+/NG4+

Сменная кассета для цветной пленки системы печати NG2+ или, соответственно, NG4+ идентична со сменной кассетой для цветной пленки системы печати Standard NG2 или, соответственно, NG4. Смотрите "Сменная кассета для цветной пленки NG2/4".

2.3.3.3 Блок питания

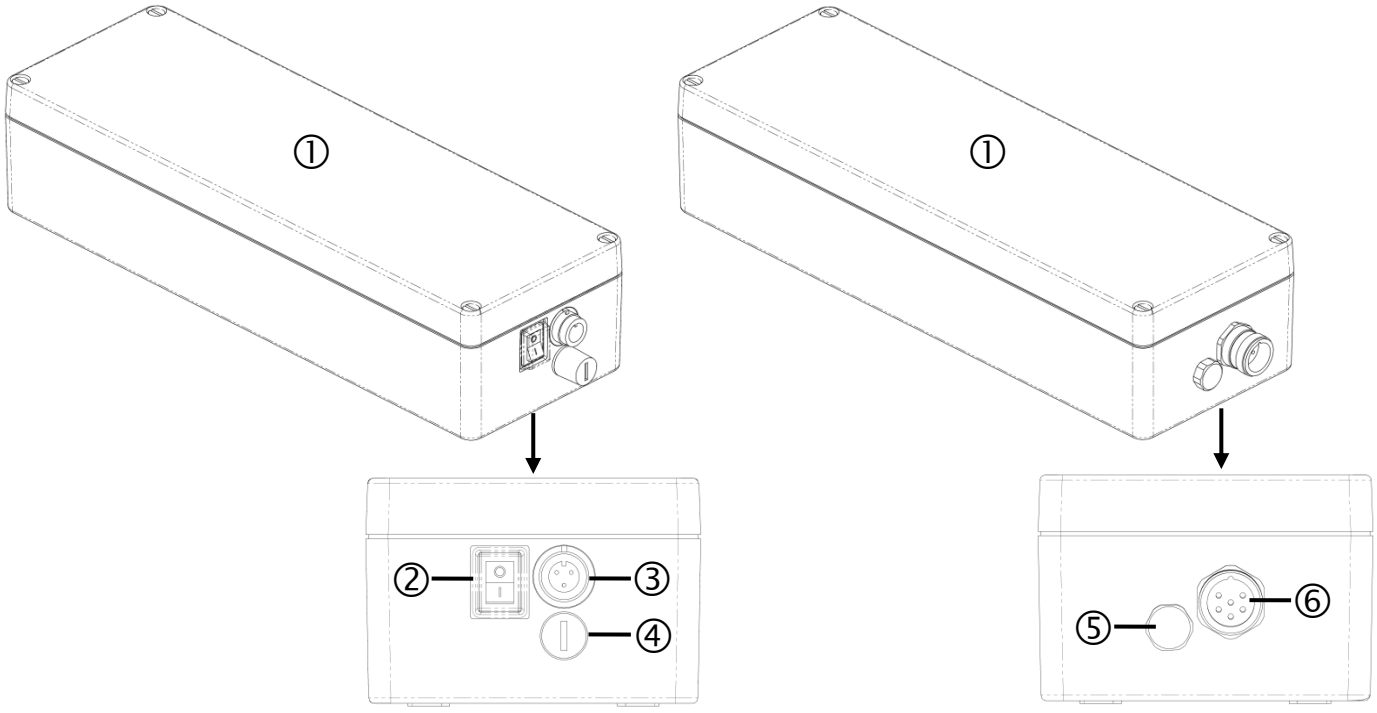

①	Корпус блока питания	④	Предохранитель для устройства (5 x 20 мм; 6,3 A, инерционный / 230 В)
②	Сетевой выключатель	⑤	Элемент для выравнивания давления
③	Подключение к сети	⑥	Подключение напряжения питания к печатающей головке

2.3.4 Обслуживаемый узел пневматического оборудования

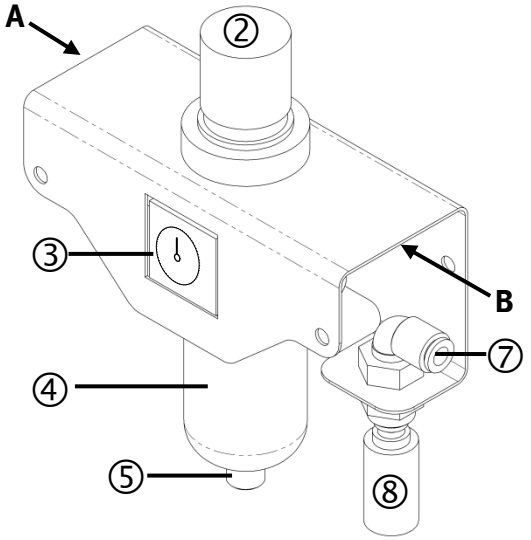

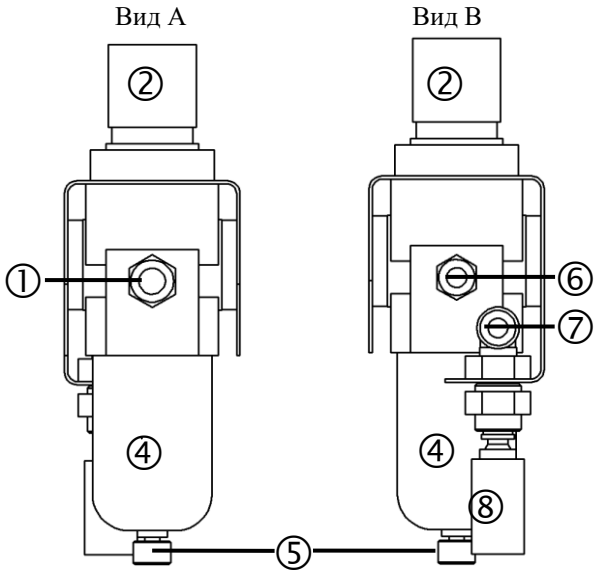

①	Соединительный патрубок подачи сжатого воздуха (Ø 8 мм)	⑤	Спускной клапан с ручным управлением
②	Регулировка давления	⑥	Соединительный патрубок подводимого воздуха (Ø 6 мм)
③	Манометр	⑦	Соединительный патрубок отводимого воздуха (Ø 6 мм)
④	Стакан водоотделителя	⑧	Подсоединение глушителя звука отводимого воздуха

2.3.5 Кодирующее устройство (CM-режим)

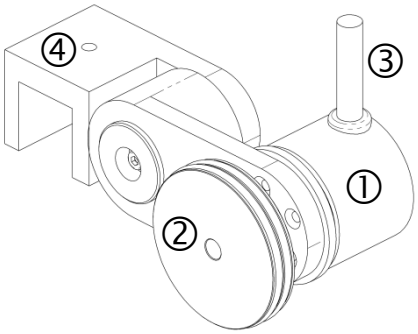

①	Кодирующее устройство	③	Соединительный кабель
②	Рабочее колесо	④	Стопорное устройство

2.3.6 Интерфейсы системы Standard NG

2.3.6.1 Печатающая головка

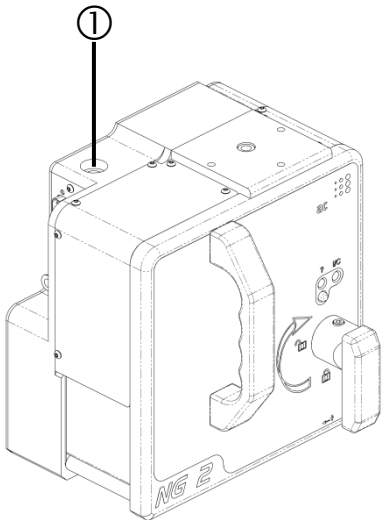

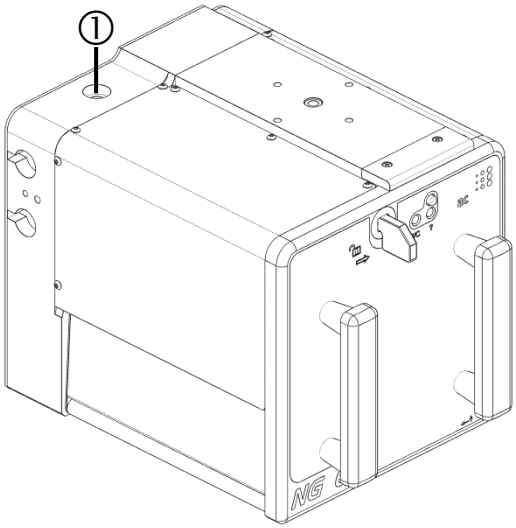

1. Интерфейс кодирующего устройства (гнездо разъема, круглое, 8-контактное):

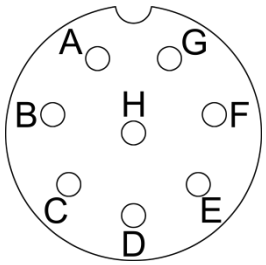

Контакт	Описание / функция
A	VCC (+ 5 В)
B	GND (VCC)
C	Сигнал B (+ 5 В)
D	не занят
E	Сигнал B (+ 5 В)
F	не занят
G	не занят
H	не занят

2.3.6.2 Система управления

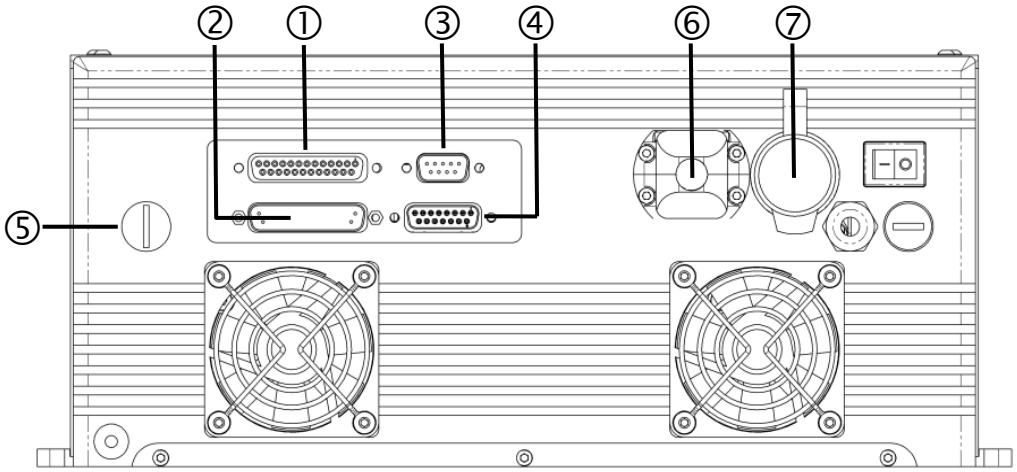

1. **Подсоединение печатающей головки (Гнездо разъема D-Sub, 25-контактное)**
   Подсоедините здесь соответствующий соединительный кабель между печатающей головкой и системой управления.

2. **Подсоединение печатающей головки (Вилка разъема D-Sub, 25-контактная)**
   Подсоедините здесь соответствующий соединительный кабель между печатающей головкой и системой управления.

3. **Интерфейс связи RS232 (Вилка разъема D-Sub, 9-контактная)**

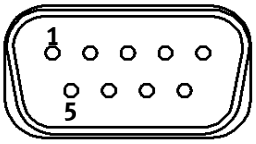

Контакт	Описание / функция
1	DCD - уровень принимаемого сигнала
2	RxD - принимаемые данные
3	TxD - отправляемые данные
4	DTR - конечное устройство готово к работе
5	GND - корпус для сигнала
6	DSR - готовность к работе
7	RTS - включение передающей части
8	CTS - готовность к передаче
9	RI - поступающий вызов

4. **Интерфейс ввода-вывода (Гнездо разъема D-Sub, 15-контактное)**

УКАЗАНИЕ

Нагрузочная способность выходов

Не допускается превышения для нагрузочной способности выходов следующих предельных значений:

$U_{max.}$ = 24 В

$I_{max.}$ = 50 мА (рекомендуется 30 мА)

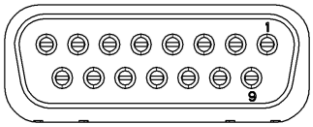

Контакт	Тип	Описание / функция
1	Вход	**Сигнал печати** Через сигнальный вход запускается печать. Длительность импульса сигнала должна лежать в интервале мин. 10 мс и макс. 40 мс.
2		**+12 В - IO (Вход/Выход)**
3	Вход	**Триггерный счетчик** Через сигнальный вход можно ввести, в соответствии с конфигурацией в формате печати, шаг счета или вернуть счетчик на начальное значение. Указание: Минимальное время между двумя запускающими импульсами составляет 50 мс.
4	Вход	**Внешний возврат в исходное состояние** Через сигнальный вход можно сбросить присутствующую в системе печати неисправность.
5		Не занят
6		Не занят
7		**Исходный потенциал +12 В - IO (GND-IO) / Внешнее подключение к корпусу**
8		**Исходный потенциал +12 В - IO (GND-IO) / Внешнее подключение к корпусу**
9	Выход	**Общая неисправность** Сигнальный выход устанавливается при следующих неисправностях: ▪ Конец / обрыв цветной пленки ▪ Рисунок печати – Ошибка ▪ Давление воздуха вне допустимых предельных значений (мин. 1,5 бар – макс. 5 бар). ▪ Датчик исходного положения – Неисправность ▪ Слишком высокое напряжение на печатающей головке
10	Выход	**Конец цветной пленки (FRO)** Сигнальный выход устанавливается в том случае, когда заканчивается заложенная в систему печати цветная пленка, или когда в системе печати возникает обрыв / неисправность цветной пленки. При этом выход устанавливается дополнительно к сигнальному выходу "Общая неисправность".
11	Выход	**Запрет** Сигнальный выход устанавливается во время процесса печати. Этот выход может использоваться для того, чтобы блокировать главную машину во время печати или, соответственно, на время, когда система печати не готова к работе.
12	Выход	**Предварительное предупреждение для конца цветной пленки (Low Foil)** Сигнальный выход устанавливается в том случае, когда заложенная в систему печати цветная пленка превышает установленное нижнее предельное значение (заводская настройка - 25 м) для подачи предварительного предупреждения для цветной пленки. Указание: После вставки нового рулона цветной пленки, счетчик цветной пленки должен быть обнулен. Тогда счетчик начинает обратный отсчет с 450 метров.
13		Не занят
14	Выход	**Готовность к заданию печати** Сигнальный выход устанавливается в том случае, когда установленное для количества печатных копий значение достигает нуля. Путем опроса сигнального выхода можно автоматизировать загрузку нового рисунка печати.
15		Не занят

Примеры составления схем:

УКАЗАНИЕ

Примеры составления схем: Входы / выходы
Следующие примеры составления схем действительны для всех сигнальных входов или, соответственно, сигнальных выходов в системе печати.

Вход	**Сигнал печати**	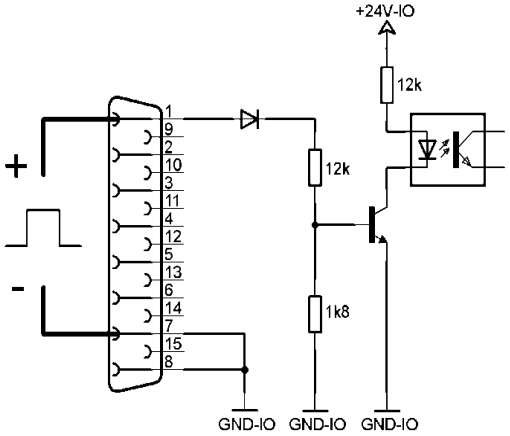
	Сигнал печати (Использование внутреннего напряжения принтера)	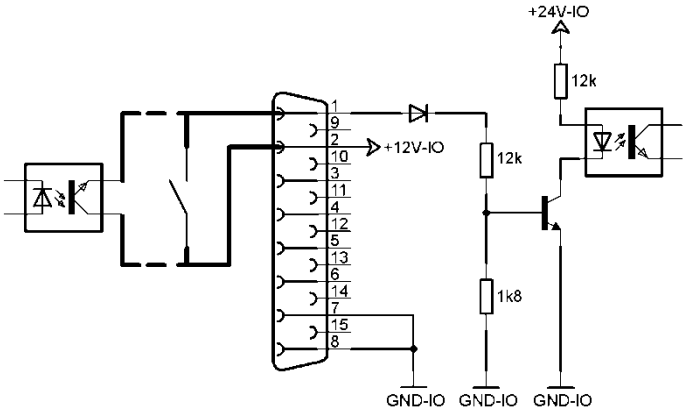 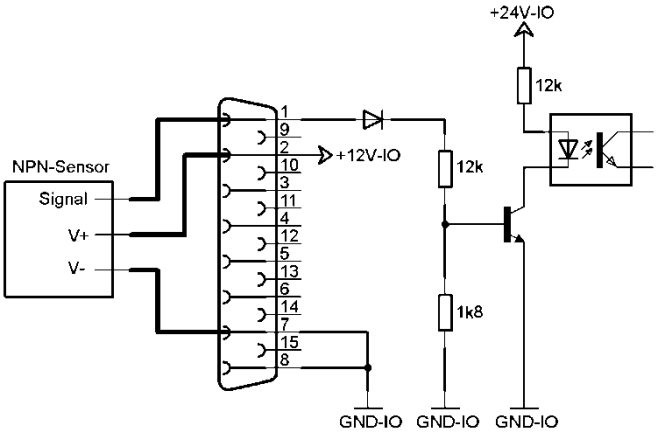

Выход	**Общая неисправность**	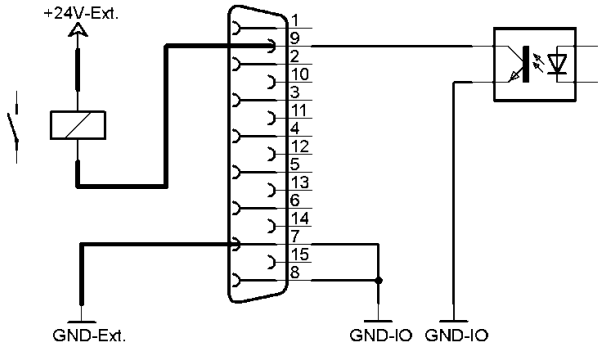
	Общая неисправность (Использование внутреннего напряжения принтера)	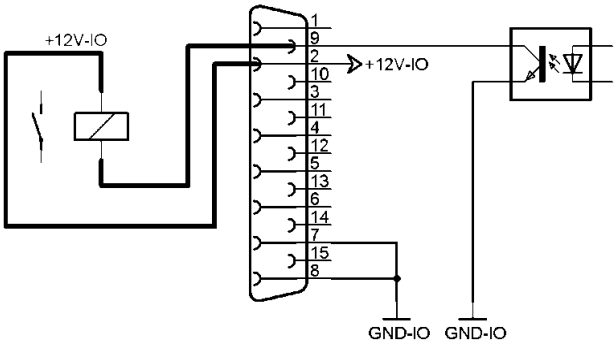

5. Встроенный штекерный разъем (вилка разъема, круглая, 8-контактная)

УКАЗАНИЕ

Нагрузочная способность релейных сигнальных выходов "Общая неисправность" и "Запрет"
Не допускается превышения для нагрузочной способности релейных сигнальных выходов следующих предельных значений:

$U_{max.} = 24$ В
$I_{max.} = 1$ А

УКАЗАНИЕ

Нагрузочная способность сигнального входа "Сигнал печати"
Не допускается превышения для нагрузочной способности сигнального входа следующих предельных значений:

$U_{max.} = 24$ V
$I_{max.} = 50$ мА (рекомендуется 30 мА)

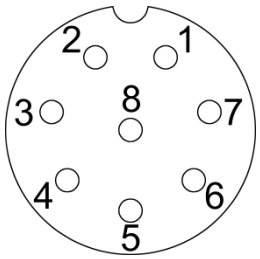

Контакт	Тип	Описание / функция	
1	Выход	Запрет	нормально замкнутый
2			Ответвление от средней точки (переключающий контакт)
3			нормально разомкнутый
4	Выход	Общая неисправность	нормально замкнутый
5			Ответвление от средней точки (переключающий контакт)
6			нормально разомкнутый
7		Исходный потенциал для сигнала печати (-)	
8	Вход	Сигнал печати (+)	

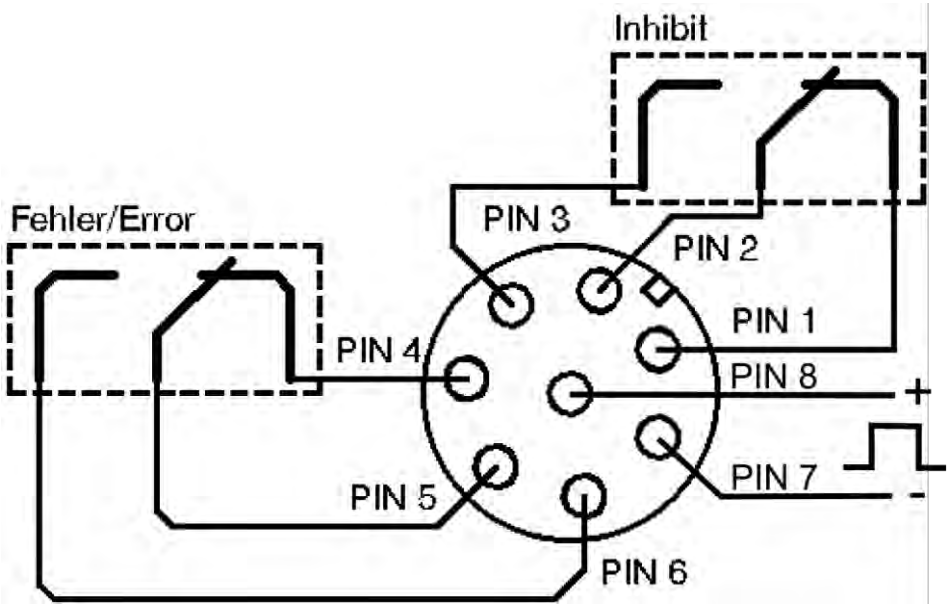

6. Сетевое соединение (гнездо разъема RJ45)

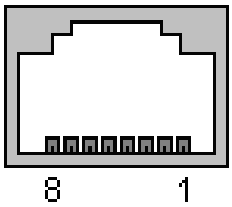

Контакт	Описание / функция
1	D1+
2	D1-
3	D2+
4	D3+
5	D3-
6	D2-
7	D4+
8	D4-

7. USB-соединение (гнездо разъема, тип A)

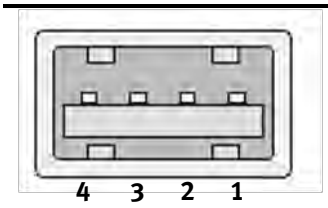

Контакт	Описание / функция
1	+ 5 В
2	Данные -
3	Данные +
4	GND (корпус)

2.3.7 Интерфейсы системы NG+

2.3.7.1 Принтер

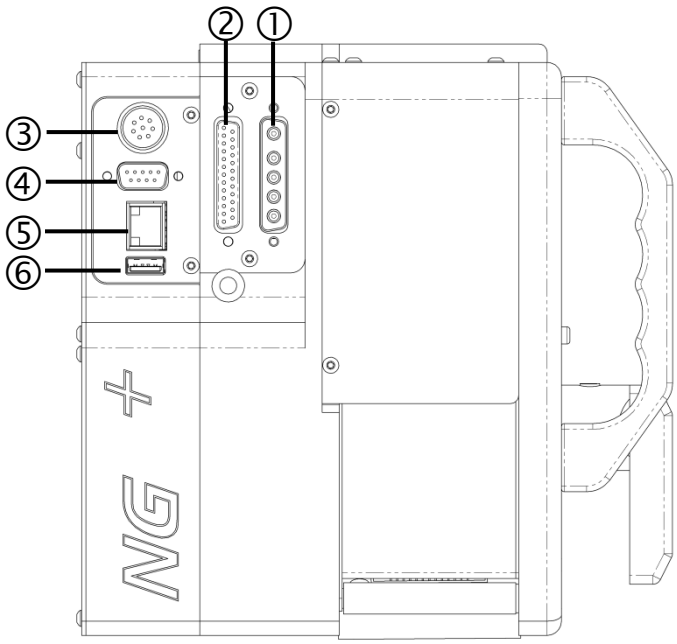

1. Электропитание (вилка разъема D-Sub, 5-контактная)

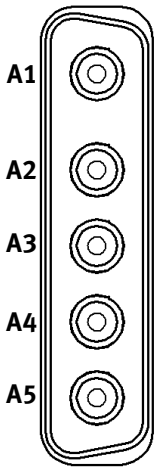

Контакт	Описание / функция
A1	+ 24 В
A2	GND (+ 24 В)
A3	Напряжение на планке + 24,5 В
A4	GND (напряжение на планке) / GND (напряжение на двигателе)
A5	Напряжение на двигателе + 34 В

2. Интерфейс ввода-вывода (Гнездо разъема D-Sub, 25-контактное)

УКАЗАНИЕ

Нагрузочная способность выходов

Не допускается превышения для нагрузочной способности входов / выходов следующих предельных значений:

$U_{max.}$ = 24 В

$I_{max.}$ = 50 мА (рекомендуется 30 мА)

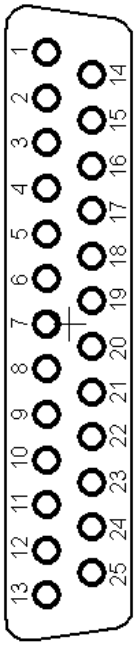

Контакт	Тип	Описание / функция
1	Вход	Сигнал печати (+)
14	Вход	Сигнал печати (-)
2	Вход	Внешний возврат в исходное состояние (+)
15	Вход	Внешний возврат в исходное состояние (-)
3	Вход	Триггерный счетчик (+)
16	Вход	Триггерный счетчик (-)
4	Вход	Кодирующее устройство (+), 5 – 24 В
17	Вход	Кодирующее устройство (-)
5	Вход	Сигнал печати, безпотенциальный
6		**+24 В - IO (Вход/Выход)**
18		**Исходный потенциал + 24 В - IO (GND-IO)**
7	Выход	Общая неисправность (+)
19	Выход	Общая неисправность (-)
8	Выход	Конец цветной пленки (+)
20	Выход	Конец цветной пленки (-)
9	Выход	Запрет1 (+)
21	Выход	Запрет1 (-)
10	Выход	Предварительное предупреждение для конца цветной пленки (+)
22	Выход	Предварительное предупреждение для конца цветной пленки (-)
11	Выход	Запрет2 (+)
23	Выход	Запрет2 (-)
12	Выход	Готовность к заданию печати (+)
24	Выход	Готовность к заданию печати (-)
13	Выход	Не занят
25	Выход	Не занят

Примеры составления схем:

УКАЗАНИЕ

Примеры составления схем - Входы

Следующие примеры составления схем действительны для всех сигнальных входов в системе печати, за исключением сигнального входа "Сигнал печати, безпотенциальный".

Вход	**Сигнал печати**	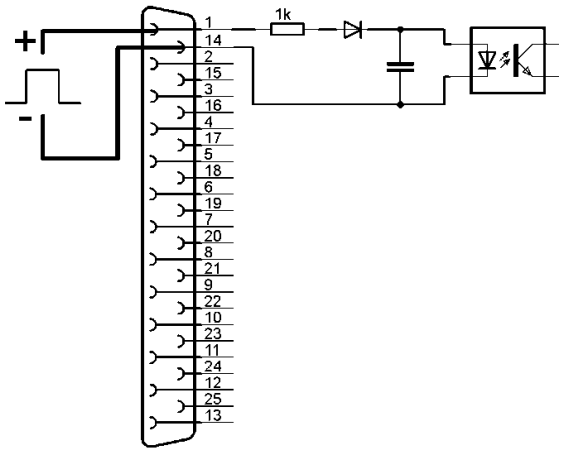
	Сигнал печати (Использование внутреннего напряжения принтера)	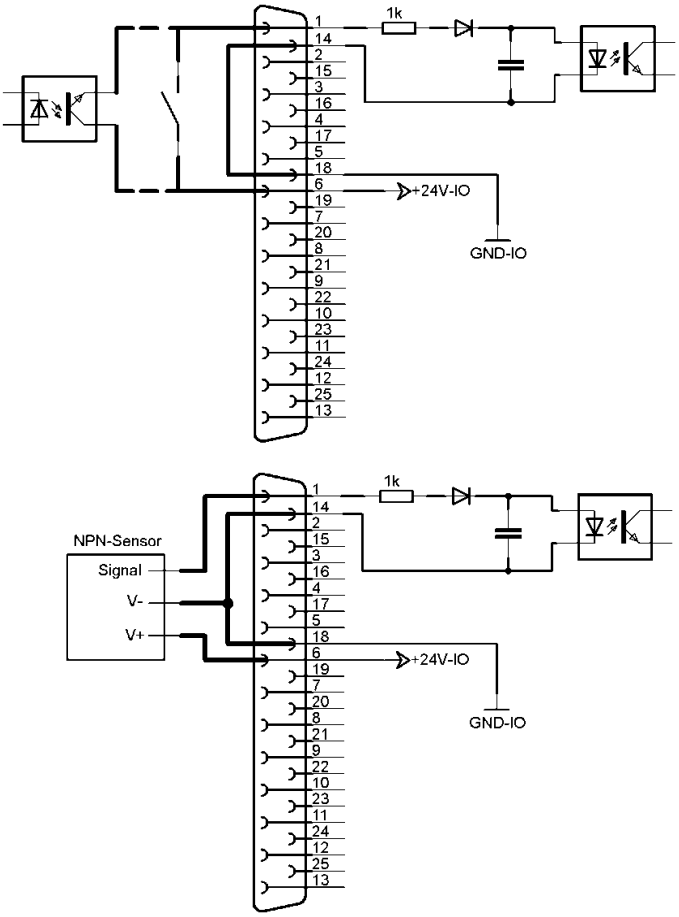

УКАЗАНИЕ

Примеры составления схем - Сигнал печати, безпотенциальный

Описываемый далее сигнальный вход имеется только для сигнала печати.

Вход	**Вход сигнала печати, безпотенциальный**	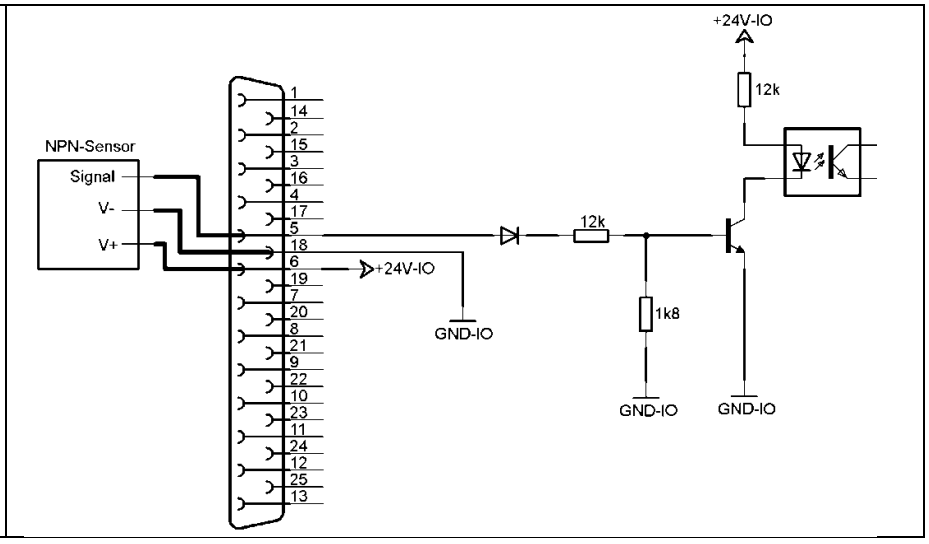

УКАЗАНИЕ

Примеры составления схем - Выходы

Следующие примеры составления схем действительны для сигнальных выходов:

- Общая неисправность
- Запрет 1

Выход	**Запрет 1**	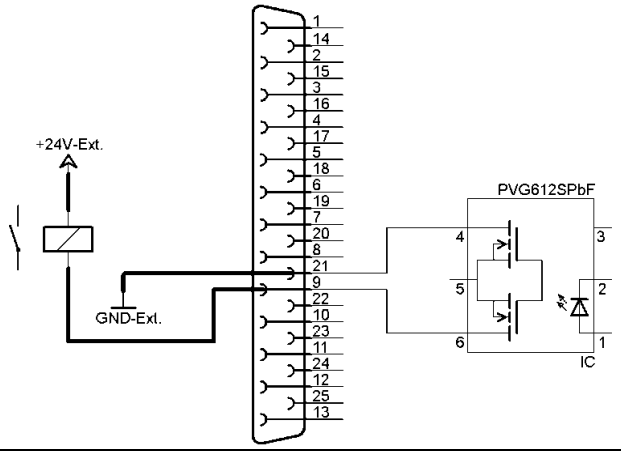
	Запрет 1 (Использование внутреннего напряжения принтера)	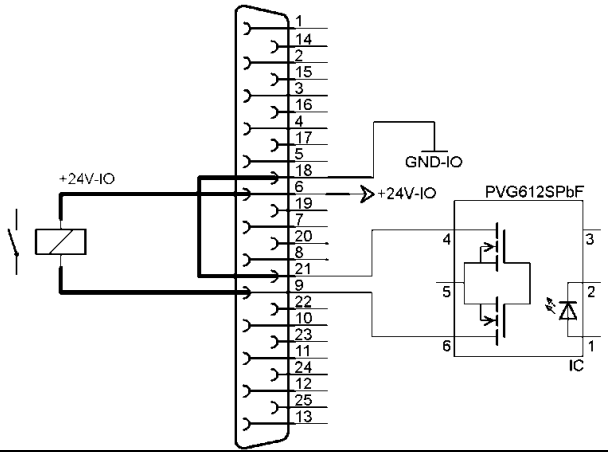

УКАЗАНИЕ

Примеры составления схем - Выходы

Следующие примеры составления схем действительны для сигнальных выходов:

- Конец цветной пленки (FRO)
- Предварительное предупреждение для конца цветной пленки (Low Foil)
- Запрет 2
- Готовность к заданию печати

Выход	**Конец цветной пленки (FRO)**	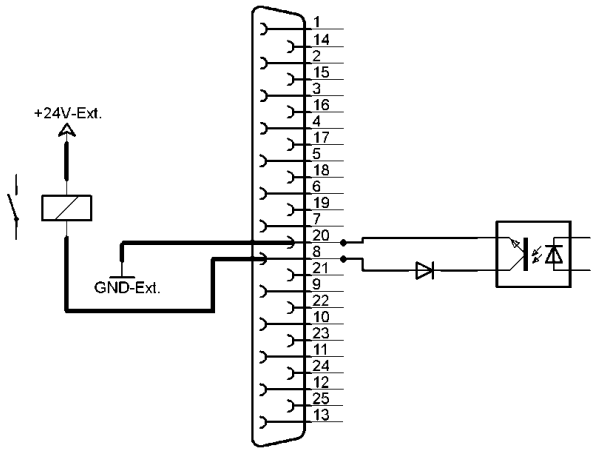
	Конец цветной пленки (FRO) (Использование внутреннего напряжения принтера)	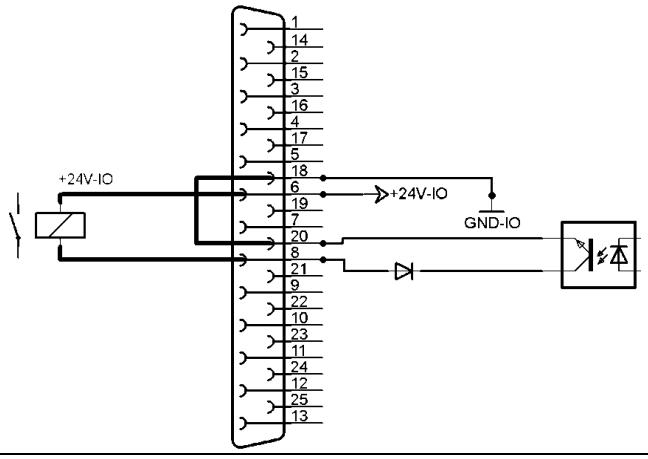

3. Интерфейс кодирующего устройства (гнездо разъема, круглое, 8-контактное):

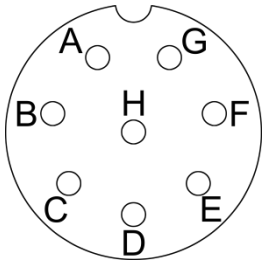

Контакт	Описание / функция
A	VCC (+ 24 В)
B	GND (VCC)
C	Сигнал B (+ 24 В)
D	не занят
E	Сигнал B (+ 24 В)
F	не занят
G	не занят
H	не занят

4. Интерфейс связи RS232 (Вилка разъема D-Sub, 9-контактная)

Смотрите "*Интерфейс связи RS232*", стр. 2-40.

5. Сетевое соединение (гнездо разъема RJ45)

Смотрите "*Сетевое соединение*", стр. 2-45.

6. USB-соединение (гнездо разъема, тип A)

Смотрите "*USB-соединение*", стр. 2-45.

2.3.7.2 Блок питания

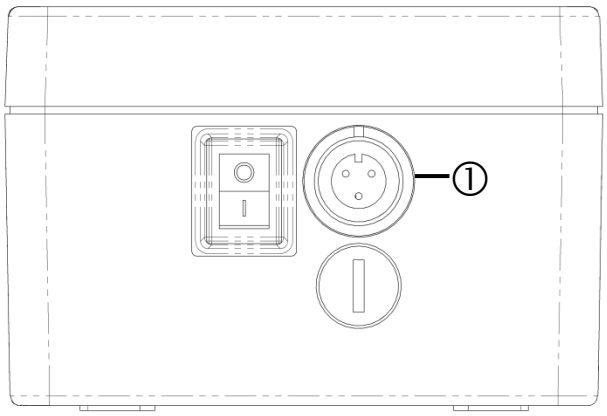

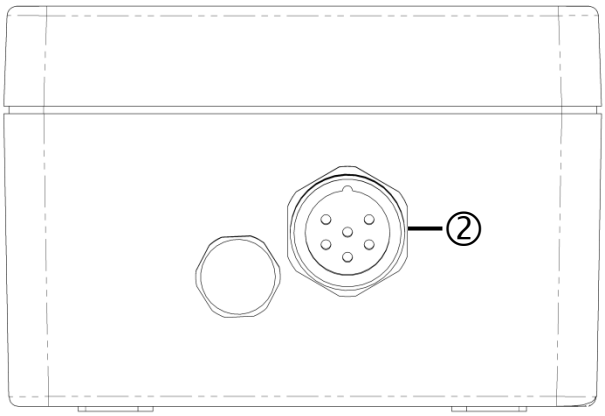

1. Подключение к сети (вилка разъема, круглая, 3-контактная)

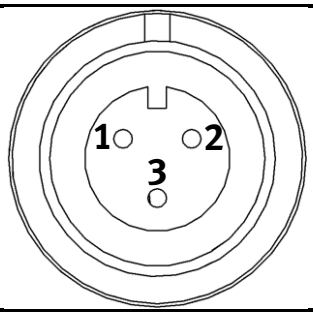

Контакт	Описание / функция
1	L (фаза)
2	N (нулевой провод)
3	PE (защитный провод)

2. Подключение напряжения питания к принтеру

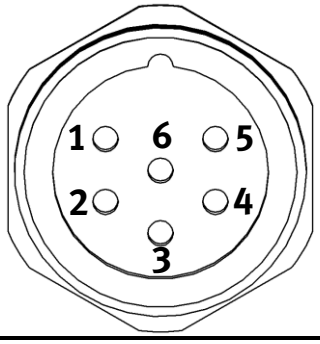

Контакт	Описание / функция
1	24 В
2	GND (24 В)
3	Напряжение на планке 24,5 В
4	GND (Напряжение на планке)
5	Напряжение на двигателе 34 В
6	GND (Напряжение на двигателе)

2.3.7.3 Кодирующее устройство

(Вилка разъема, круглая, 8-контактная)

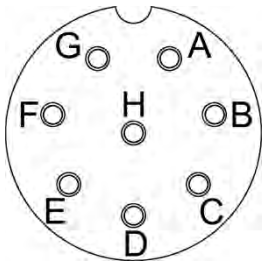

Контакт	Описание / функция
A	VCC (5 - 24 В)
B	GND (VCC)
C	Сигнал B (соединен перемычкой с контактом E) (5 - 24 В)
D	не занят
E	Сигнал B (соединен перемычкой с контактом C) (5 - 24 В)
F	не занят
G	не занят
H	не занят

3 Информация по технике безопасности

В этой главе Вы найдете информацию по структуре и значению используемых в настоящем руководстве по эксплуатации указаний по технике безопасности, а также информацию по возможным остаточным опасностям, которые могут возникнуть при использовании принтера согласно назначению.

3.1 Общая структура указаний по технике безопасности

СИГНАЛЬНОЕ СЛОВО

Текст указания:
Вид / источник опасности
Пояснение к опасности и указания на возможные последствия при несоблюдении
➢ Меры / запреты, которые предназначены для избежания опасности

<table>
<tr><td>①</td><td colspan="3">Пиктограмма обозначает вид опасности</td></tr>
<tr><td>②</td><td colspan="3">Знак опасности ⚠ перед сигнальным словом указывает на возможную опасность причинения вреда людям</td></tr>
<tr><td rowspan="6">③</td><td colspan="3">Сигнальное слово обозначает степень опасности</td></tr>
<tr><td>СИГНАЛЬНОЕ СЛОВО</td><td>Последствия при возникновении опасности</td><td>Вероятность возникновения</td></tr>
<tr><td>ОПАСНОСТЬ</td><td>Тяжелые телесные травмы или, даже, смерть (необратимые)</td><td>существует непосредственно перед</td></tr>
<tr><td>ПРЕДУПРЕЖДЕНИЕ</td><td>Тяжелые телесные травмы или, даже, смерть (необратимые)</td><td>возможно</td></tr>
<tr><td>ОСТОРОЖНО</td><td>Легкая / незначительная телесная травма (обратимая)</td><td>возможно</td></tr>
<tr><td>ВНИМАНИЕ</td><td>Материальный ущерб на машине и/или для материальных ценностей в окружении</td><td>возможно</td></tr>
<tr><td>④</td><td colspan="3">Текст указания описывает:
▪ Вид / источник опасности,
▪ Возможные последствия при несоблюдении указания по технике безопасности,
▪ Меры или запрет, которые приводят к избежанию опасности</td></tr>
</table>

3.2 Используемые пиктограммы

Пиктограмма	Значение
	Предупреждение об опасном электрическом напряжении
	Предупреждение о общей опасности
	Предупреждение об опасной горячей поверхности
	Предупреждение о возможном материальном ущербе
	Перед выполнением следует учитывать соответствующую информацию в руководстве по эксплуатации
	Перед открыванием следует вытащить вилку подключения к сети питания
	Общее указание

3.3 Опасности при использовании согласно назначению

ПРЕДУПРЕЖДЕНИЕ

Опасное электрическое напряжение!

В системе управления (Standard NG) / блоке питания (NG+) системы печати присутствует при включенном состоянии опасное для жизни электрическое напряжение. Прикосновение к токоведущим частям может привести к поражению электрическим током.

- Убедитесь, что система управления / блок питания выключены и отсоединены от источника электропитания, прежде чем выполнять на них какие-либо работы.
- Работы на системе управления / блоке питания должны выполняться исключительно квалифицированным электротехником.

ПРЕДУПРЕЖДЕНИЕ

Горячие части машины!

Во время работы планка термографической печати может иметь высокую температуру поверхности. Контакт с такой поверхностью может привести к ожогам.

- Избегайте прямого контакта с поверхностью планки термографической печати, в частности при работах по техническому обслуживанию.
- После выключения устройства дождитесь, пока не остынут поверхности планки термографической печати.

Осторожно

Ухудшение безопасности вследствие использования ненадлежащих принадлежностей и запасных частей!

Использование принадлежностей и запасных частей, которые не рекомендованы фирмой "ac codiergeräte gmbh", может отрицательно повлиять на безопасность эксплуатации, функционирование и эффективность работы системы печати. За повреждения, возникшие в результате использования нерекомендованных принадлежностей и запасных частей или ненадлежащего применения, фирма "ac codiergeräte gmbh" исключает любую гарантию и ответственность.

- Используйте исключительно рекомендованные фирмой "ac codiergeräte gmbh" принадлежности и оригинальные запасные части.

4 Монтаж

В следующей главе Вы найдете информацию по монтажу системы печати.

ОСТОРОЖНО

Ухудшение безопасности вследствие неправильного или неквалифицированного монтажа!
Неправильный или неквалифицированный монтаж системы печати может отрицательно повлиять на безопасность эксплуатации, функционирование и эффективность работы системы.

- Монтаж системы печати должен выполняться исключительно квалифицированными техническими специалистами.
- Соблюдайте соответствующую информацию в руководстве по эксплуатации.

ОСТОРОЖНО

Опасность ушибов от падающих вниз компонентов устройства при ненадлежащем обращении!
Фиксатор между сменной кассетой для цветной пленки и основной частью устройства может открыться или, соответственно, быть неправильно зафиксирован. При переноске или поднимании печатающей головки это может привести, при использовании ручки, установленной на сменной кассете для цветной пленки, к падению основной части устройства.
Падающие компоненты устройства могут привести к ушибам.

- Не используйте ручку, установленную на сменной кассете для цветной пленки, для поднимания или переноски печатающей головки.
- Во время монтажа носите защитную обувь.
- Соблюдайте соответствующую информацию в руководстве по эксплуатации.

4.1 Распаковка

ОСТОРОЖНО

Опасности вследствие дефектов или повреждений, полученных при транспортировке!
Полученные при транспортировке повреждения системы печати могут привести к непредсказуемым опасностям для людей и/или материальных ценностей.

- При распаковке проверьте систему печати на видимые повреждения.
- Ни при каких обстоятельствам не подключайте поврежденную систему печати к источнику электропитания.
- В случае обнаружения полученных при транспортировке повреждений обращайтесь, пожалуйста, на фирму "ac-codiergeräte gmbh" или к своему дистрибьютору.

УКАЗАНИЕ

Проверка объема поставки на комплектность и неповрежденность.
Пожалуйста, проверьте сразу после получения поставки, что все перечисленные в накладной позиции имеются в наличии и неповреждены. За рекламированные задним числом дефекты фирма "ac codiergeräte gmbh" не несет ответственность Рекламируйте следующее:

- Полученные при транспортировке повреждения незамедлительно у своего поставщика.
- Дефекты и/или некомплектность незамедлительно у фирмы "ac codiergeräte gmbh" или своего дистрибьютора.

УКАЗАНИЕ

Повторное использование транспортной упаковки.
Транспортная упаковка может быть сохранена для последующего повторного использования, например, для транспортировки или хранения.

Шаг 1: Раскройте транспортную упаковку!

Шаг 2:Пожалуйста, проверьте, что все перечисленные в накладной позиции имеются в наличии и неповреждены.

Шаг 3: Осторожно извлеките все компоненты системы печати из транспортной упаковки.

4.2 Обзор опций по опорам машины

В зависимости от типа имеются в наличии опоры шириной 500 – 1500 мм (наружный размер). Опора машины включает в себя приспособление для поперечной регулировки и юстировки устройства, а также подложку для печати.

УКАЗАНИЕ

Опора машины
По вопросам касательно опоры машины обращайтесь, на фирму "ac-codiergeräte gmbh".

Опора машины с механизмом складывания

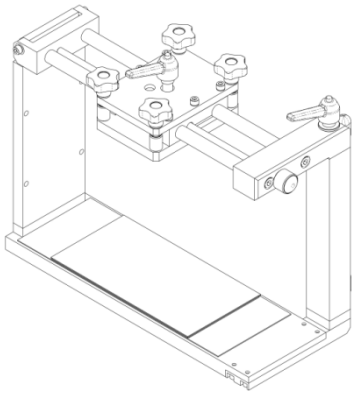

Универсальная опора машины - Широкая (IM-версия)

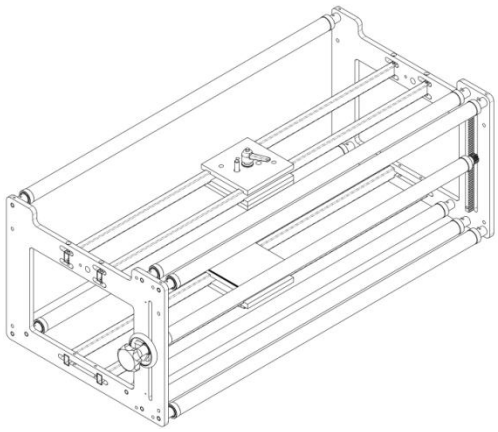

Универсальная опора машины - Узкая (IM-версия)

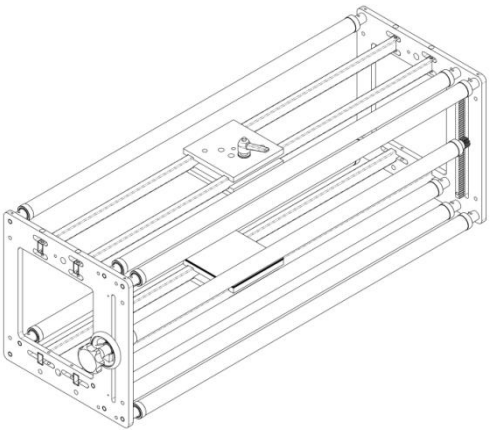

Универсальная опора машины - Узкая (CM-версия)

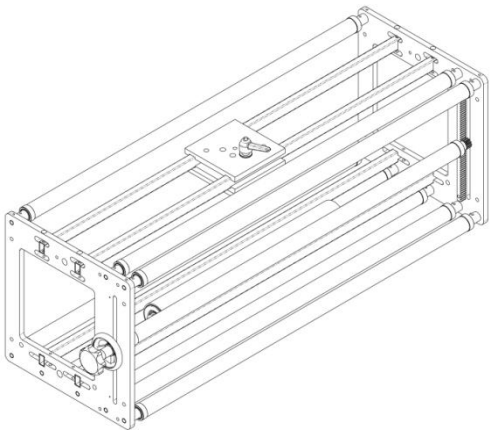

Опора машины (IM-версия)

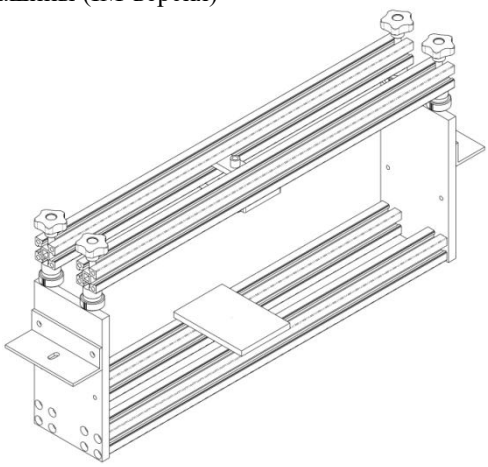

4.3 Монтаж печатной головки

ОСТОРОЖНО

Ухудшение безопасности вследствие неправильного или неквалифицированного монтажа системы печати

Неправильный или неквалифицированный монтаж системы печати может отрицательно повлиять на безопасность эксплуатации, функционирование и эффективность работы системы. За повреждения, возникшие в результате неправильного или неквалифицированного монтажа системы печати, фирма "ac codiergeräte gmbh" исключает любую гарантию и ответственность.

- Монтаж системы печати должен выполняться исключительно квалифицированными техническими специалистами.
- Обеспечьте для обслуживающего и технического персонала безопасный доступ к системе печати.

ВНИМАНИЕ

Повреждение системы печати при несоблюдении указаний настоящего руководства по эксплуатации

Несоблюдение приведенной в настоящем руководстве по эксплуатации информации может привести во время монтажа к повреждению системы печати или других материальных ценностей.

- Прежде чем начинать монтаж, прочтите настоящее руководство по эксплуатации.
- Соблюдайте соответствующую указания по технике безопасности, приведенные в настоящем руководстве по эксплуатации.
- Ознакомьтесь с принципом работы системы печати.

УКАЗАНИЕ

Монтаж опоры машины

Опору машины следует интегрировать в упаковочную систему таким образом, чтобы можно было устанавливать любую желаемую позицию печати на подлежащем печатанию материале, а также беспрепятственно извлекать сменную кассету для цветной пленки из печатающей головки и устанавливать ее обратно.

4.3.1 Монтаж механического оборудования

ВНИМАНИЕ

Правильное монтажное положение и режим работы

Неправильное, неподходящее к режиму работы системы печати монтажное положение может привести к повреждению системы печати.

- Убедитесь, что монтажное положение печатающей головки и установленный режим работы подходят друг к другу, прежде чем Вы запустите машину.
- При необходимости, измените монтажное положение или переключите режим работы.
- Соблюдайте соответствующую информацию в руководстве по эксплуатации.

Допустимое выравнивание / монтажное положение системы печати и опоры машины

любое

4.3.1.1 Встраивание печатающей головки в опору машины

Позиционирование и закрепление печатающей головки

ВНИМАНИЕ

Предупреждение о возможном материальном ущербе.

Использование слишком длинного воротка или винта при закреплении печатающей головки в опоре машины может привести к повреждению системы печати.

- Используйте вороток или винт, которые можно вкрутить на глубину не более 8 мм.

Позиционируйте печатающую головку в опоре машины. Проконтролируйте, чтобы монтажное отверстие в печатающей головке ① находилось под отверстием в опоре машины②.
Вставьте вороток ③ через отверстие на опоре машины и вкрутите его в монтажное отверстие печатающей головки.

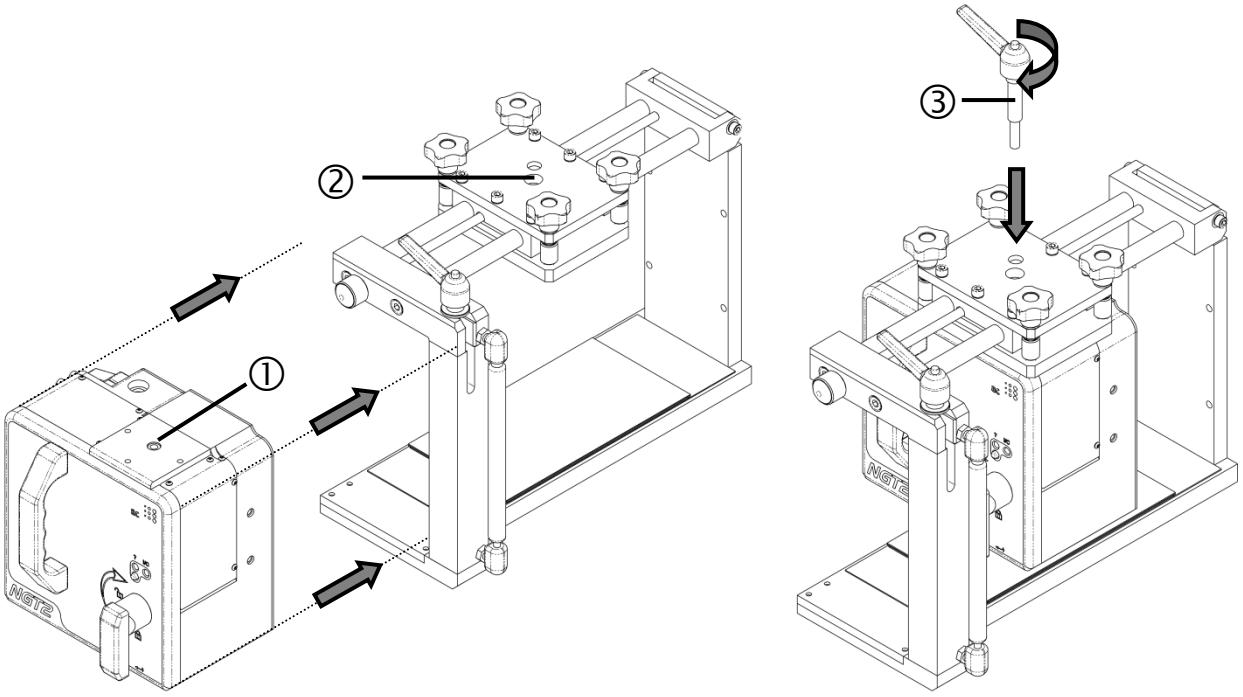

4.3.1.2 Выравнивание печатающей головки

Проворачивание или смещение печатающей головки

Ослабьте затяжку воротка (на от $^1/_2$ до 1 оборота). Теперь печатающую головку можно провернуть влево или вправо на 90°. После завершения регулировки снова затяните вороток, чтобы зафиксировать печатающую головку в установленном положении.

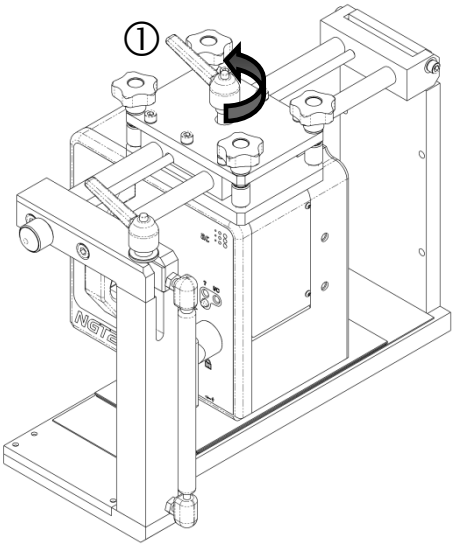

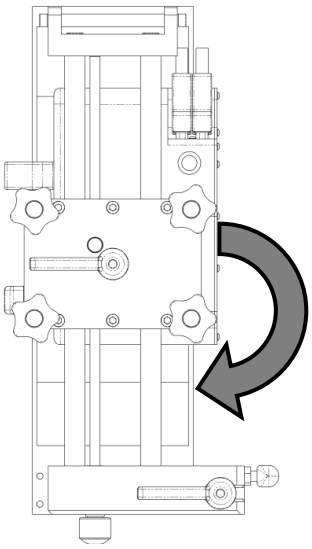

Путем вращения ручки поперечной регулировки устройства можно смещать печатающую головку в опоре машины.

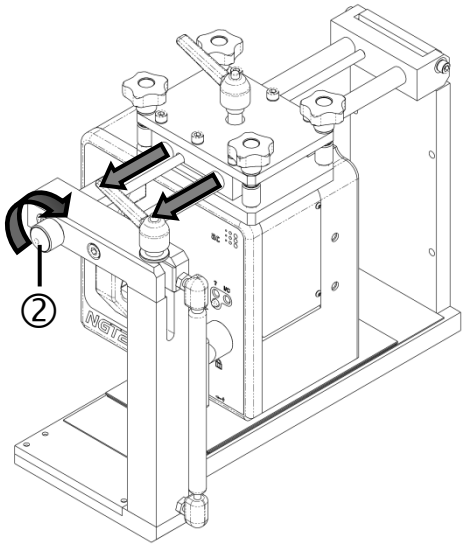

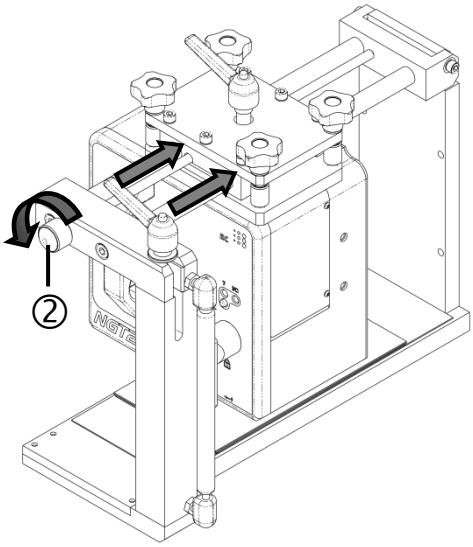

Установка расстояния до подлежащего печатанию материала (откидная рама)

Основная регулировка опоры машины:

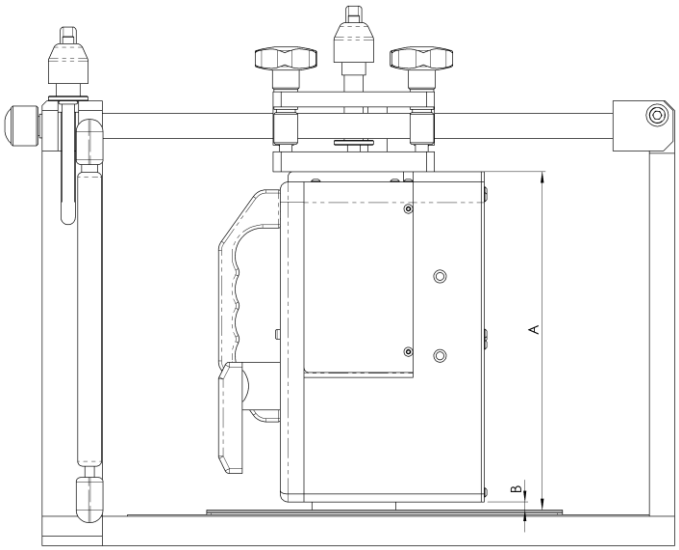

Рекомендованное расстояние нижней кромки монтажной пластины опоры машины до верхней кромки подложки для печати		
NG2/2+/4/4+	[мм]	
A	[мм]	213
B	[мм]	5
NG6/8/6E/8E		
A	[мм]	216
B	[мм]	7,5

Установка расстояния до изделия:

Ослабьте затяжку рукояток в форме звездочки ③ на опоре машины. Вращайте гайки с продольной накаткой ④ вверх или, соответственно, вниз до тех пор, пока не будет установлено правильное расстояние до подлежащего печатанию материала. Следите за тем, чтобы печатающая головка при этом была выравнена горизонтально в опоре машины или, соответственно, относительно подложки для печати. Снова затяните рукоятки в форме звездочки после завершение установки.

Рекомендованное расстояние: Термографическая планка - изделие	[мм]	2

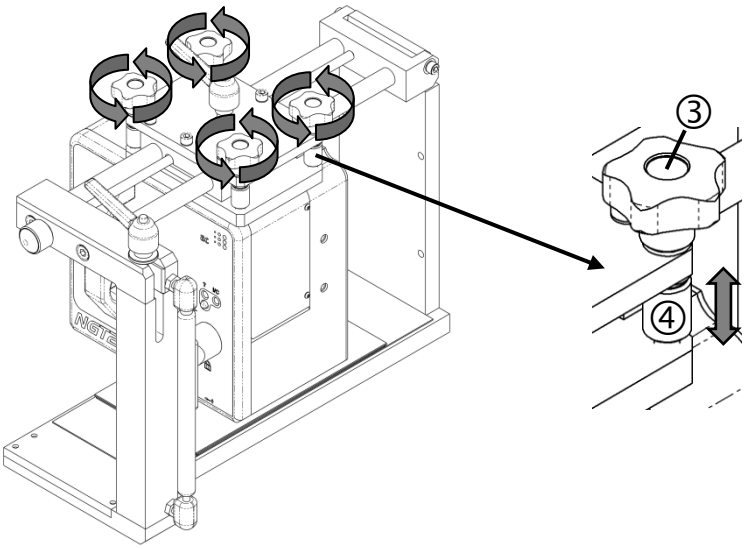

Проверьте, что выполненная установка является правильной (пробная печать). При необходимости, подгоняйте установки до тех пор, пока не будет достигнут хороший результат печати.

4.4 Система управления (Standard NG)

4.4.1 Монтаж механического оборудования

УКАЗАНИЕ

Расстояние между монтажным положением печатающей головки и блоком системы управления
Учитывайте, что расстояние между печатающей головкой и блоком системы управления не должно превышать длину соединительного кабеля.

УКАЗАНИЕ

Расстояние до прилегающих частей машины
Для того, чтобы можно было беспроблемно снять крышку блока системы управления, Вам необходимо соблюдать необходимые расстояния до прилегающих частей машины.

Положение встраивания
любое

Монтаж
Используйте для закрепления четыре монтажных отверстия в пластине основания блока системы управления

4.4.2 Монтаж электрического оборудования

ВНИМАНИЕ

Закрепление кабелей

При включенной системе печати, выскальзывание или вытягивание какого-либо кабеля может привести к повреждению системы печати. За понесенный в результате ущерб фирма "ac codiergeräte gmbh" исключает любую гарантию и ответственность.

- Убедитесь, что все кабели на блоке системы управления и на печатающей головке прочно закреплены винтами, прежде чем Вы включите систему печати.

Создание соединений между системой управления и печатающей головкой (Standard NG)

Создайте соединение между системой управления и печатающей головкой путем их соединения друг с другом с использованием обоих соединительных кабелей с 25-контактными разъемами.

УКАЗАНИЕ

Соединительные кабели NG6/8/6E/8E
Для печатающих головок NG6/8/6E/8E оба соединительных кабеля соединены с печатающей головкой.

NG2/4:

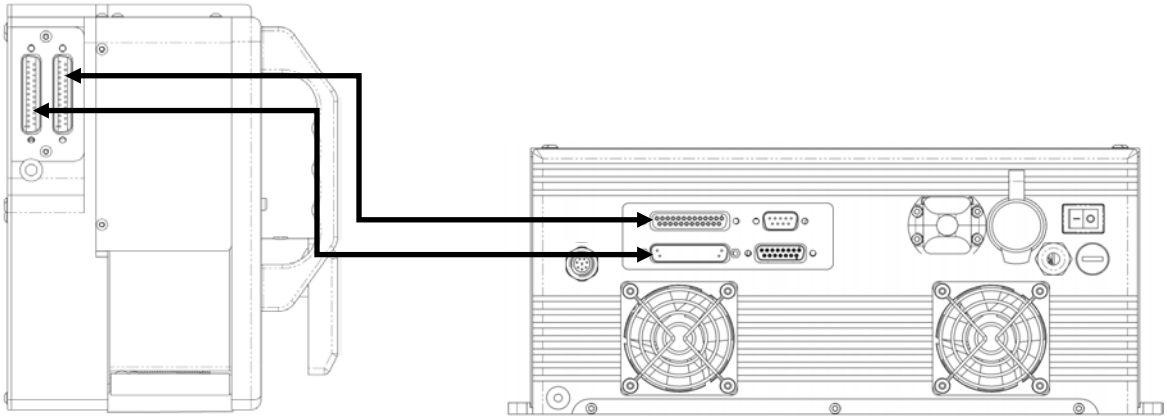

Соединение интерфейсов ввода-вывода системы печати с машиной

Подстыкуйте соединительный кабель, согласно Вашим требованиям, к 15-контактному штекерному разъему D-Sub. Он находится в прилагаемом комплекте соединительных элементов. Распределение сигналов для интерфейса ввода-вывода системы печати (гнездо разъема D-Sub, 15-контактное) смотрите в "*2.3.6 Интерфейсы системы Standard NG*". Создайте с использованием ранее сконфигурированного соединительного кабеля соединением между машиной и интерфейсом ввода-вывода системы печати.

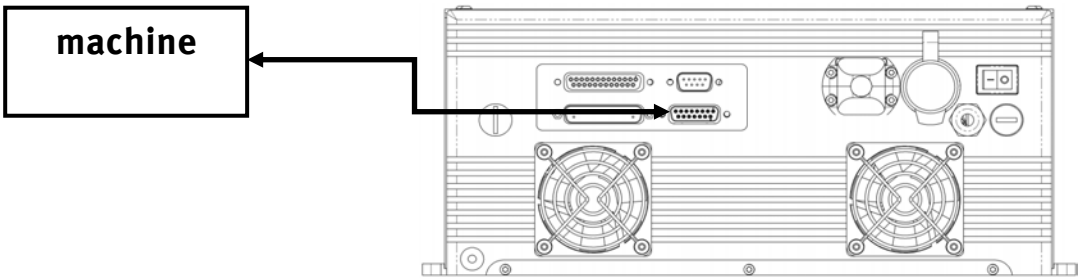

Создание соединения с источником электропитания

Вставьте сетевую вилку шнура питания блока системы управления в соответствующую заземленную розетку сети электропитания.

4.5 Блок питания

4.5.1 Монтаж механического оборудования

ПРЕДУПРЕЖДЕНИЕ

Опасное электрическое напряжение!

Для монтажа необходимо открыть корпус блока питания. В блоке питания системы NG+ присутствует при включенном состоянии опасное для жизни электрическое напряжение.. Прикосновение к токоведущим частям может привести к поражению электрическим током.

- Убедитесь, что блок питания выключен и отсоединен от источника электропитания, прежде чем открывать корпус блока питания для выполнения монтажных работ.
- Монтаж блока питания должен выполняться квалифицированным электротехником.

УКАЗАНИЕ

Расстояние между монтажным положением принтера и блоком питания

Учитывайте, что расстояние между принтером и блоком питания не должно превышать длину соединительного кабеля.

УКАЗАНИЕ

Расстояние до прилегающих частей машины

Для того, чтобы можно было беспроблемно открыть корпус блока питания, Вам необходимо соблюдать необходимые расстояния до прилегающих частей машины.

Положение встраивания

любое

Монтаж

Откройте корпус блока питания. Выкрутите для этого четыре винта ① на крышке корпуса. Привинтите нижнюю часть корпуса с помощью четырех винтов. Затем снова закройте корпус.

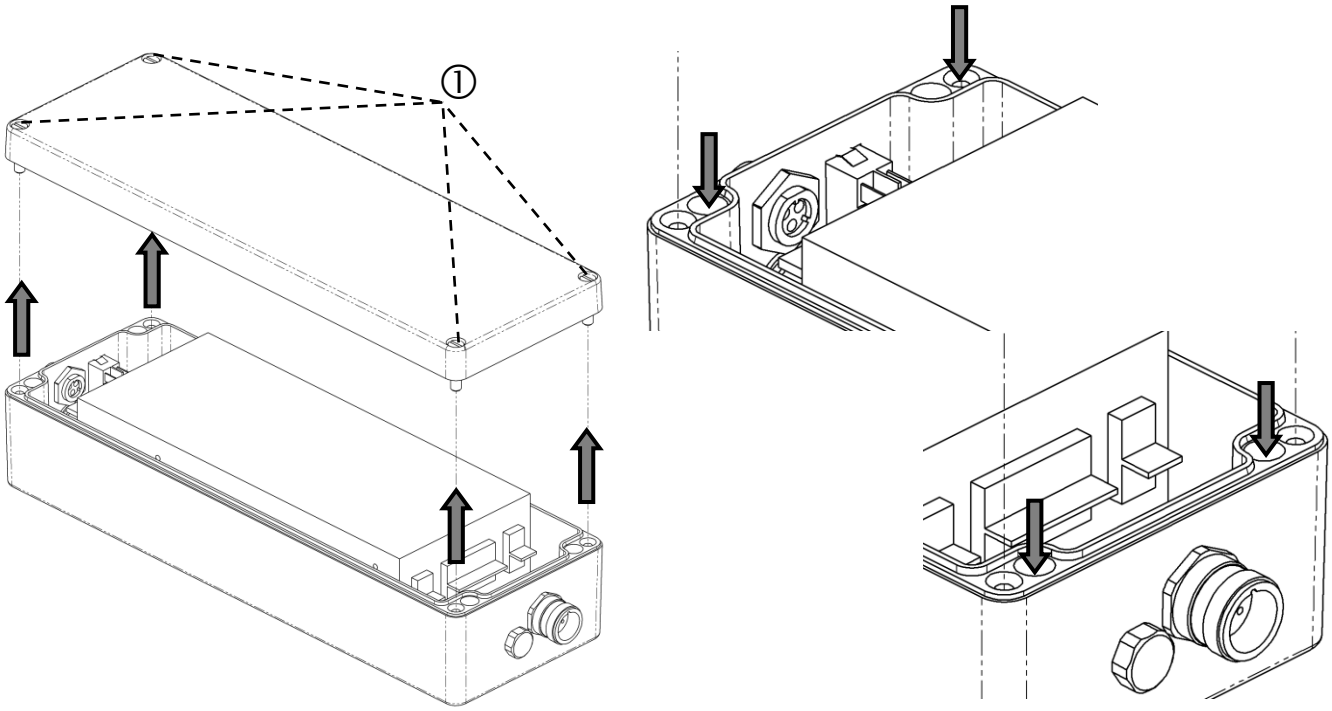

4.5.2 Монтаж электрического оборудования

Создание соединений между блоком питания и принтером (Standard NG)

Создайте соединение между блоком питания и принтером путем их соединения друг с другом с использованием соединительного кабеля с 6-контактными разъемами.

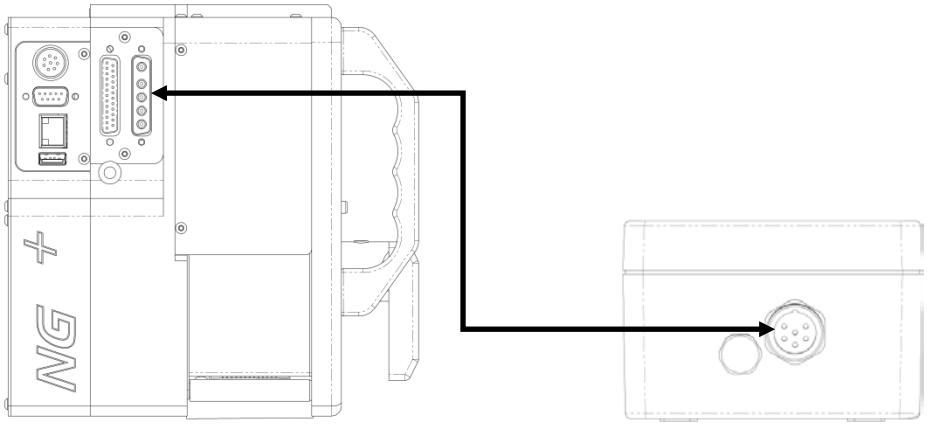

Соединение интерфейсов ввода-вывода системы печати с машиной

Подстыкуйте соединительный кабель, согласно Вашим требованиям, к 25-контактному штекерному разъему D-Sub. Он находится в прилагаемом комплекте соединительных элементов. Распределение сигналов для интерфейса ввода-вывода системы печати (гнездо разъема D-Sub, 25-контактное) смотрите в "*2.3.7 Интерфейсы системы NG+*". Создайте с использованием ранее сконфигурированного соединительного кабеля соединением между машиной и интерфейсом ввода-вывода системы печати.

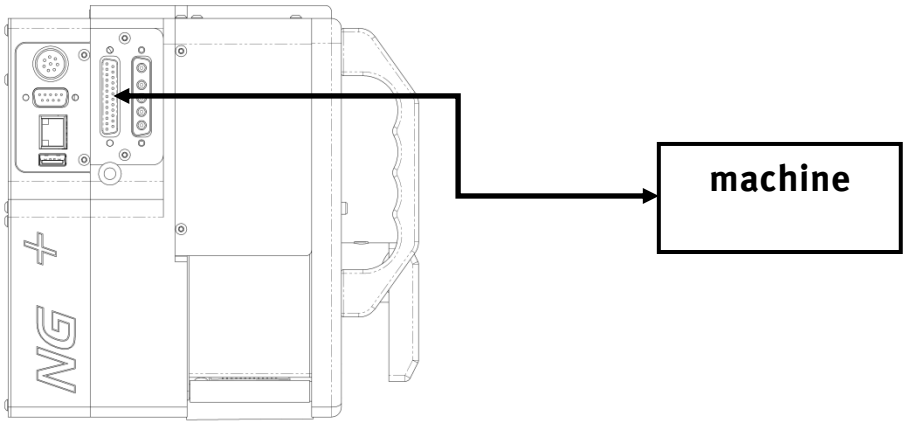

Создание соединения с источником электропитания

Вставьте сетевую вилку шнура питания блока системы управления в соответствующую розетку сети электропитания с предохранителем.

4.6 Кодирующее устройство (CM-режим)

4.6.1 Монтаж механического оборудования

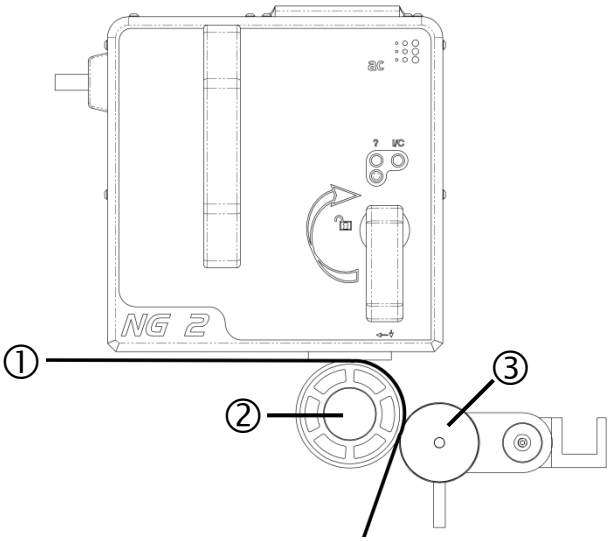

Установите кодирующее устройство на опоре машины таким образом, чтобы подлежащий печатанию материал ① проходил между резиновым транспортным валиком ② и рабочим колесом кодирующего устройства ③.
При этом убедитесь, что рабочее колесо кодирующего устройства плотно прижимается к резиновому транспортному валику опоры машины.

4.6.2 Монтаж электрического оборудования

УКАЗАНИЕ

Прокладка соединительного кабеля кодирующего устройства
При прокладке соединительного кабеля кодирующего устройства следите за тем, чтобы он не препятствовал изменению положению печатающей головки или извлечению сменной кассеты для цветной пленки.

4.6.2.1 Применение стандарного кодирующего устройства

Соедините кодирующее устройство и печатающую головку через 8-контактный интерфейс кодирующего устройства на печатающей головке.

4.6.2.2 Использование сигнала скорости от системы управления машины

Standard NG:

Интерфейс кодирующего устройства - Печатающая головка (Гнездо разъема, круглое, 8-контактное)		Штекерный разъем 8-контактный, круглый	Внешнее подключение машины
Контакт	Описание	Контакт	
A	VCC от печатающей головки Standard NG: + 5 В	A	
B	GND (VCC) от печатающей головки	B	
C	Вход кодирующего устройства / синхронизации	C	
D	-----	D	
E	Вход кодирующего устройства / синхронизации	E	
F	-----	F	
G	-----	G	
H	-----	H	

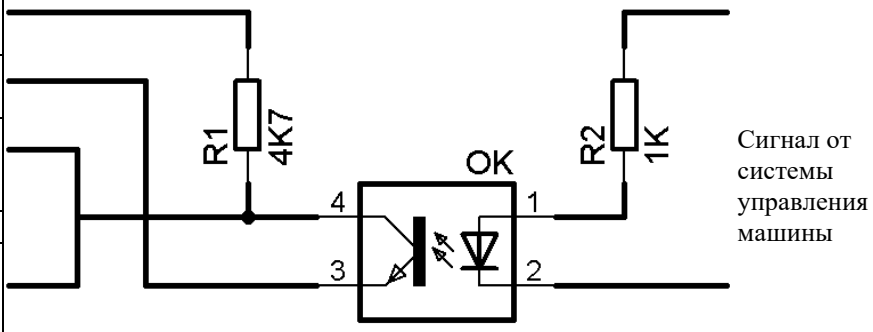

NG+:

Для системы печати NG+ сигнал 24 В из системы управления машины может быть подсоединен непосредственно через интерфейс кодирующего устройства. Смотрите „*Интерфейсы системы NG+*“.

4.7 Обслуживаемый узел пневматического оборудования

4.7.1 Монтаж механического оборудования

Положение встраивания
Установите обслуживаемый узел пневматического оборудования в вертикальном положении. Проконтролируйте, чтобы стакан водоотделителя был обращен вниз.

Монтаж

ОСТОРОЖНО

Опасность вследствие неправильного места монтажа!

Неправильное место монтажа обслуживаемого узла пневматического оборудования может привести к непредсказуемым опасностям для людей и/или материальных ценностей.

- При выборе места монтажа следует предусмотреть безопасный доступ к обслуживаемому узлу пневматического оборудования для возможности выполнения работ по наладке и техническому обслуживанию.

Используйте имеющиеся монтажные отверстия (Ø 5,5 мм) для закрепления обслуживаемого узла пневматического оборудования.

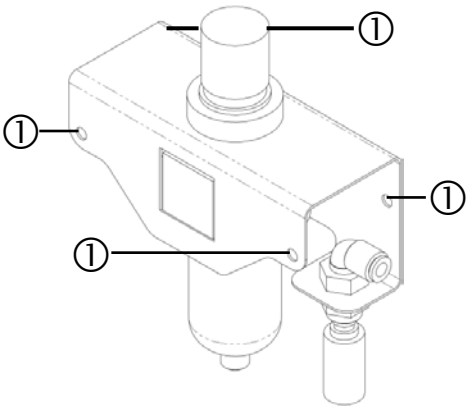

1	Монтажные отверстия (4 x Ø 5,5 мм)

4.7.2 Создание соединений подачи сжатого воздуха

УКАЗАНИЕ

Подача сжатого воздуха
Отрегулируйте подачу сжатого воздуха на рекомендованное значение в 2,5 бар, прежде чем Вы включите систему печати.

Шаг 1: Создание соединения для подачи сжатого воздуха
Соедините патрубок подачи сжатого воздуха на обслуживаемом узле пневматического оборудования с магистралью подачи сжатого воздуха. Используйте для этого гибкий шлангопровод с наружным диаметром в 8 мм.

Шаг 2: Создание соединения подачи сжатого воздуха к принтеру
Соедините соединительный патрубок подводимого воздуха на обслуживаемом узле пневматического оборудования с патрубком подачи сжатого воздуха на системе печати. Используйте для этого гибкий шлангопровод с наружным диаметром в 6 мм.

4.8 Соединение системы печати через последовательный интерфейс (RS232)

Используйте поставляемый в комплекте соединительный кабель, чтобы соединить систему печати через последовательный интерфейс с ПК. В случае соединительного кабеля речь идет о "кабеле нуль-модема" или, соответственно "кабеле перекрестной связи", в котором отдельные проводники свиты в кабеле.

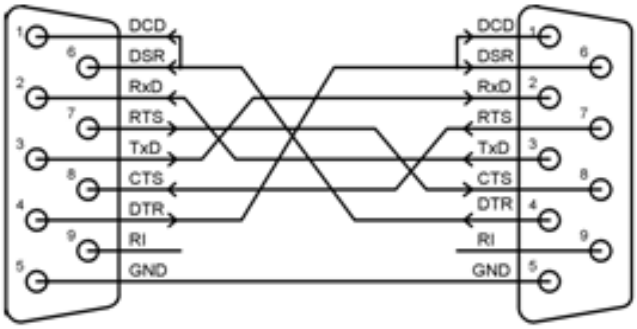

Sub-D
9-контактное, гнездо

Sub-D
9-контактное, гнездо

Последовательный интерфейс (RS232) компьютера / сервера печати должен быть сконфигурирован следующим образом.

Распределение контактов - Последовательный интерфейс					
Принтер NG-серии		**Сервер печати**		**ПК (главный компьютер)**	
Контакт	Сигнал	Контакт	Сигнал	Контакт	Сигнал
1	DCD	1	DCD	1	DCD
2	RxD	2	TxD	2	RxD
3	TxD	3	RxD	3	TxD
4	DTR	4	DSR	4	DTR
5	GND (корпус)	5	GND (корпус)	5	GND (корпус)
6	DSR	6	DTR	6	DSR
7	RTS	7	CTS	7	RTS
8	CTS	8	RTS	8	CTS
9	RI	9	RI	9	RI
Настройки: не изменяемые!		Настройки:		Настройки:	
Скорость передачи данных: 115,2 кбит/с отсутствие проверки на четность 8 битов данных 1 стоповый бит Аппаратное квитирование: Вкл CTS-квитирование, Вкл DSR-квитирование, Вкл DSR-проверка, Выкл RTS-квитирование DTR-квитирование XON/XOFF: Выкл		Скорость передачи данных: 115,2 кбит/с отсутствие проверки на четность 8 битов данных 1 стоповый бит Аппаратное квитирование: Вкл Буфер обратного магазинного типа: Выкл CTS-квитирование, Вкл DSR-квитирование, Вкл DSR-проверка, Выкл RTS-квитирование DTR-квитирование XON/XOFF: Выкл		Скорость передачи данных: 115,2 кбит/с отсутствие проверки на четность 8 битов данных 1 стоповый бит Аппаратное квитирование: Вкл Буфер обратного магазинного типа: Выкл CTS-квитирование, Вкл DSR-квитирование, Вкл DSR-проверка, Выкл RTS-квитирование DTR-квитирование XON/XOFF: Выкл	

4.9 Соединение системы печати с сетью передачи данных

4.9.1 Подсоединение сетевого кабеля (Standard NG)

Сетевое соединение на системе управления системы печати оборудовано на заводе-изготовителе защитой (проходной изолятор с уплотнением) от проникновения влаги и перегиба кабеля.

Шаг 1: Снимите верхнюю половинку защиты. Выкрутите для этого следующие крепежные винты:

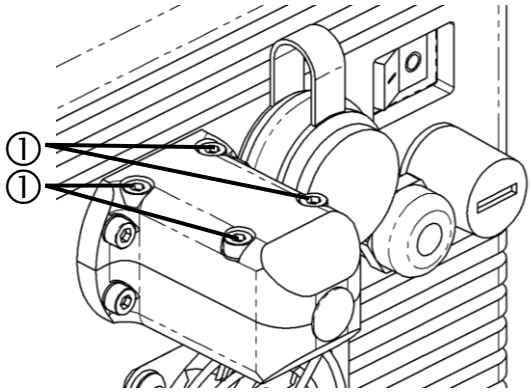

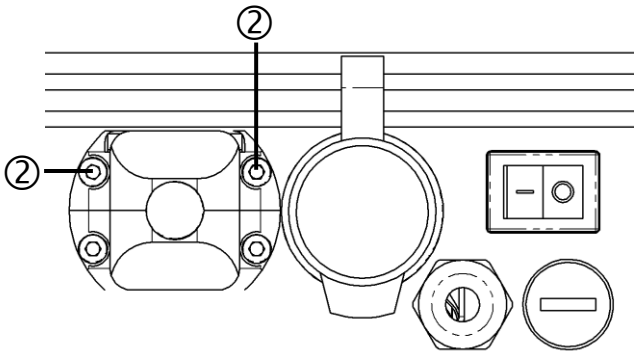

①	Крепежный винт (4x)	②	Крепежный винт (2x)

Шаг 2: Нанесите на сетевой кабель в зоне проходного изолятора защиты самоклеящуюся уплотнительную ленту ①. Соедините сетевой кабель с сетевым соединительным разъемом на блоке системы управления. Нанесите на соединительной поверхности ② защиты уплотнительное средство ③.

Шаг 3: Закрепите верхнюю половинку защиты с помощью удаленных на шаге 1 крепежных винтов.

4.9.2 Выполнение сетевых настроек

УКАЗАНИЕ

Сетевое подключение системы печати
Прежде чем можно будет использовать сетевое подключение системы печати, Вам необходимо его активировать через сенсорный дисплей (Standard NG) или посредством команды "a:config / NG-Remote Panel". При активированном сетевом подключении системы печати, последовательный интерфейс системы печати (9-контактный штекерный разъем) деактивирован.

4.9.2.1 Необходимая информация

Аппаратный адрес:
Для работы в сети передачи данных Вам необходимо знать аппаратный адрес или, соответственно, MAC-адрес сетевого подключения системы печати. MAC-адрес смотрите на этикетке изделия сетевого подключения.
MAC-адрес имеет следующий формат: 00-20-4A-XX-XX-XX
(XX-XX-XX-XX = уникальный для конкретного изделия номер)

Аппаратный адрес: 00-20-4A- _____ - _____ - _____

IP-адрес:
Для сетевого подключения системы печати требуется однозначный IP-адрес в сети передачи данных. Обратитесь, пожалуйста, к своему сетевому администратору, если Вам потребуется информация по IP-адресу, маске подсети и шлюзу (если это необходимо).

УКАЗАНИЕ

IP-адрес
IP-адрес должен быть исключительным в сети передачи данных, в разрешенной области в той же самой подсети.

IP-адрес: _____ _____ _____ _____

Маска подсети: _____ _____ _____ _____

Шлюз: _____ _____ _____ _____

4.9.2.2 Инсталляция программы установщика устройства

С помощью программы установщика устройства от фирмы Latronix Вы можете выполнить со стороны сети конфигурирование сетевого подключения системы печати.
Программа установщика устройства автоматически распознает все подсоединенные к сети передачи данных системы печати.

УКАЗАНИЕ

Системные предпосылки
Проверьте, выполняются ли указанные ниже системные предпосылки, прежде чем Вы начнете инсталляцию программы установщика устройства.

Системные предпосылки:

- Windows XP, Windows 2000, Windows NT4.0 (с пакетом обновления 6.0a или выше), Windows ME или Windows 98
- Internet Explorer 5.01 или выше + SUN-Java Runtime Engine
- Занимаемое место на жестком диске 30 MB
- ОЗУ 64 MB

Инсталляция:

УКАЗАНИЕ

Инсталляция программы установщика устройства
Инсталляция программы установщика устройства добавляет к Вашей системе программу Microsoft .Net V1.1.

Шаг 1: Вставьте инсталляционный компакт-диск в дисковод для компакт-дисков.
Шаг 2: Щелкните на панели запуска на кнопке **Пуск** и выберите пункт **Выполнить...**
Шаг 3: Введите следующее: **Буква для дисковода**, **двоеточие**, **обратная косая черта**, **Setup.exe**, (напр.,: **D:\Setup.exe**).
Шаг 4: Открывается инсталляционное окно программы установщика устройства: **Welcome to the Device Installer Setup Wizard. (Добро пожаловать в мастер настройки установщика устройства.)**
Щелкните на кнопке **Далее**
Шаг 5: Задайте в окне **Выбор папки для инсталляции** желаемую папку для инсталляции (стандартный вариант: **C:\Programme\Lantronix\DeviceInstaller**). Вы можете ввести путь для инсталляции либо напрямую, либо через кнопку **Поиск**. Щелкните на кнопке **Далее**.
Шаг 6: Щелкните второй раз на кнопке **Далее**, чтобы запустить процесс инсталляции.
Шаг 7: Инсталляция завершена, когда открывается окно **Инсталляция завершена**.
Шаг 8: Щелкните на кнопке **Закрыть**, чтобы завершить инсталляцию.

УКАЗАНИЕ

Обновления для Microsoft. NET
После завершения инсталляции целесообразно выполнить поиск обновлений для программы Microsoft .NET.

4.9.2.3 Присвоение IP-адреса и другие сетевые настройки

Запустите программу установщика устройства по команде:
START -> PROGRAMME -> LANTRONIX -> DEVICEINSTALLER -> DEVICEINSTALLER
Запуск процесса поиска выполняется автоматически при запуске программы. Вы можете снова запустить процесс поиска путем щелчка на кнопке **Поиск** или, соответственно, на панели переключателя с символом лупы.

УКАЗАНИЕ

Сетевые настройки ПК
Используемый для конфигурирования сетевого подключения (система печати) ПК должен иметь такую же маску подсети и находиться в той же IP-области.

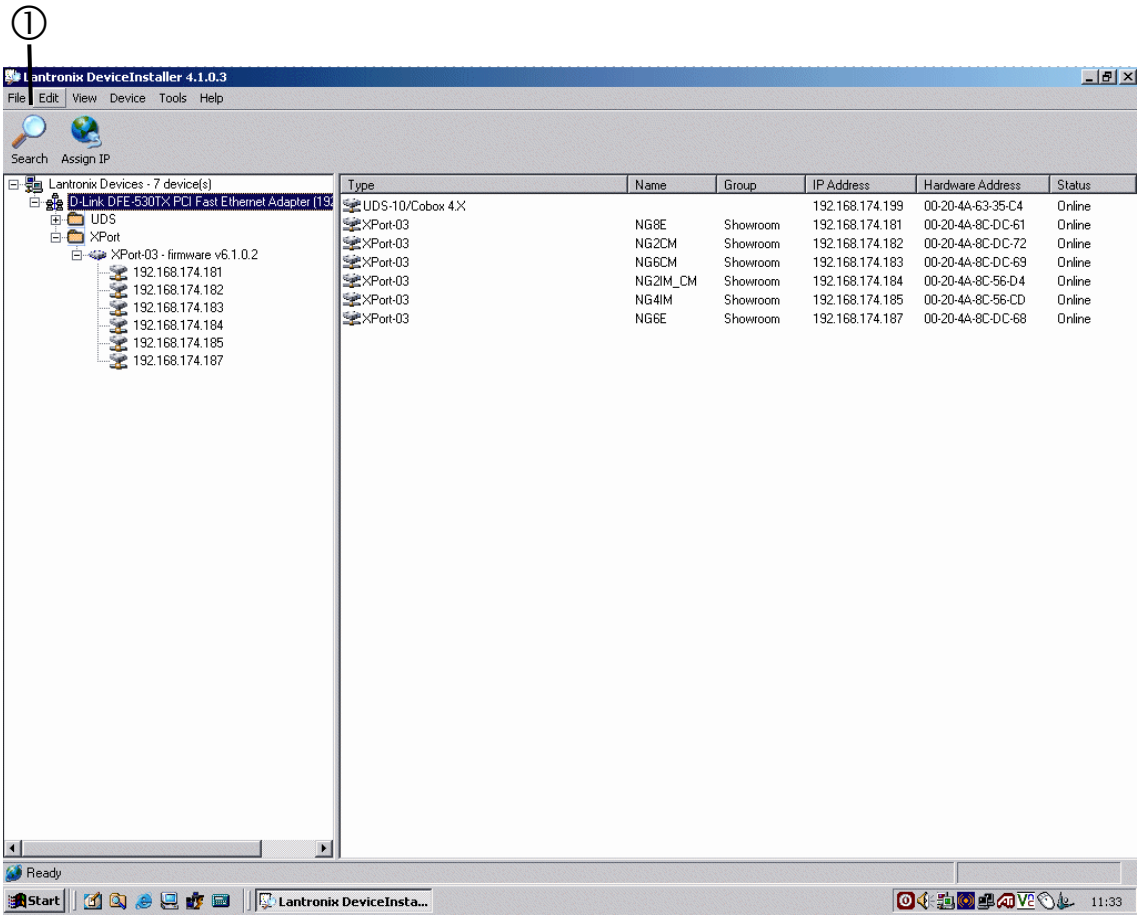

①		Панель переключателя с символом лупы

Программа установщика устройства показывает сетевые подключения всех подсоединенных к сети систем печати (XPORT-03) с их предустановленными IP-адресами. Отображаемые шрифтом красного цвета сетевые подключения не могут быть сконфигурированы. Вы можете присвоить этим сетевым подключениям лишь один IP-адрес.

Щелкните на кнопке **Сеть**, чтобы вызвать сетевые настройки (**Network Settings**) для IP-адреса, маски подсети и шлюза.

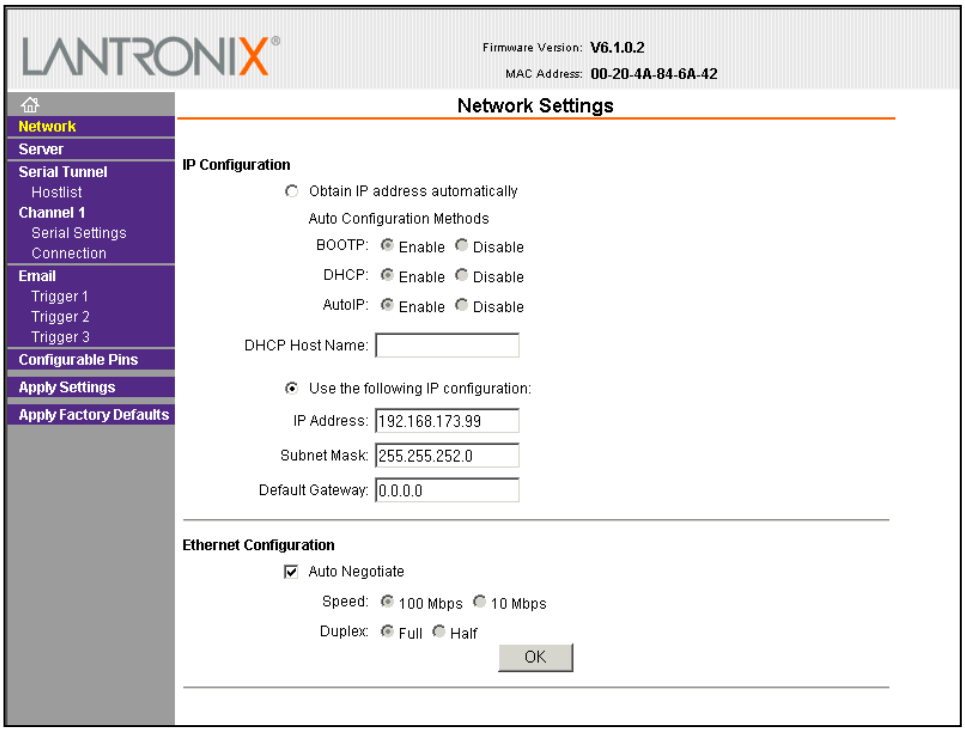

Статическая выдача IP-адреса

Ручной ввод IP-адреса

- Щелкните в главном меню на кнопке **Сеть**
- Выберите пункт **Использовать следующую IP-конфигурацию**
- Введите следующее:

  IP-адрес: Введите здесь желаемый IP-адрес.

  Маска подсети: Введите здесь значение для сетевой маски. Она определяет используемое IP-адресом число битов, которые используются сетью или, соответственно, конечным абонентом.

  Шлюз по умолчанию: Введите здесь значение для шлюза, если Вы хотели бы создать соединение с другим сетевым сегментом.
- Щелкните на кнопке **OK**.
- Щелкните в главном меню на кнопке **Применить настройки**

  Выполненные настройки сохраняются в памяти и сетевое подключение запускается снова.

5 Эксплуатация

ВНИМАНИЕ

Закрепление кабелей

При включенной системе печати, выскальзывание или вытягивание какого-либо кабеля может привести к повреждению системы печати. За понесенный в результате ущерб фирма "ac codiergeräte gmbh" исключает любую гарантию и ответственность.

- При включенной системе печати запрещается подстыковывать и отстыковывать какой-либо кабель на системе печати.
- Убедитесь, что все кабели на блоке системы управления и на печатающей головке прочно закреплены винтами, прежде чем Вы включите систему печати.

5.1 Обзор возможностей для обслуживания и конфигурирования

УКАЗАНИЕ

Создание рисунка для печати

Создание рисунка для печати выполняется с помощью программы создания этикеток (a:design) или программы от фирмы Codesoft.

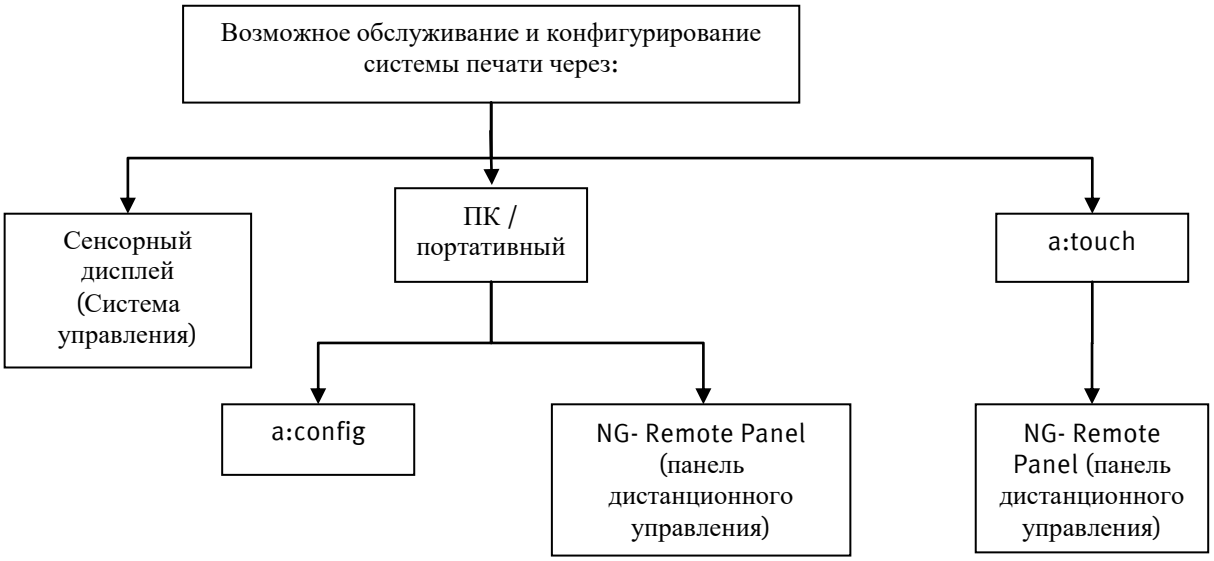

5.2 Регулировка давления сжатого воздуха

УКАЗАНИЕ

Регулировка давления сжатого воздуха
Отрегулируйте подачу сжатого воздуха на обслуживаемом узле пневматического оборудования на рекомендованное значение в 2,5 бар, прежде чем Вы включите принтер.

Увеличение давления сжатого воздуха

Приподнимите ручку регулировки давления (1) и вращайте ее по часовой стрелке до тех пор, пока на манометре (2) не будет отображаться желаемое значение давления.

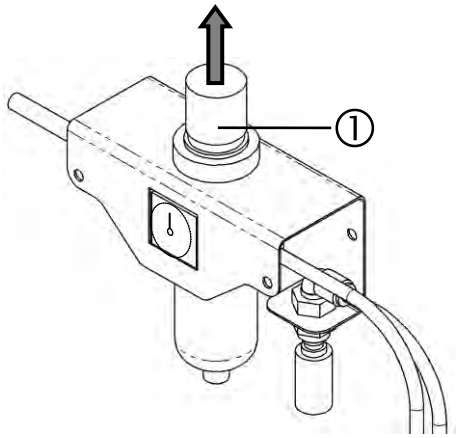

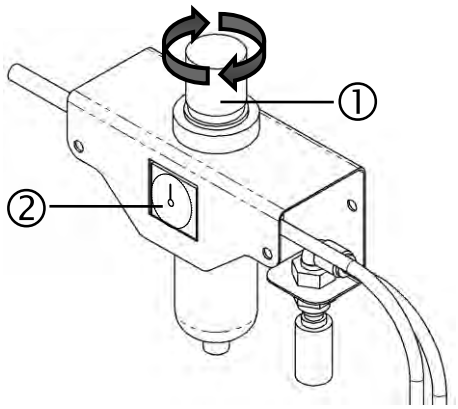

Уменьшение давления сжатого воздуха

Приподнимите ручку регулировки давления (1) и вращайте ее против часовой стрелки до тех пор, пока на манометре (2) не будет отображаться желаемое значение давления.

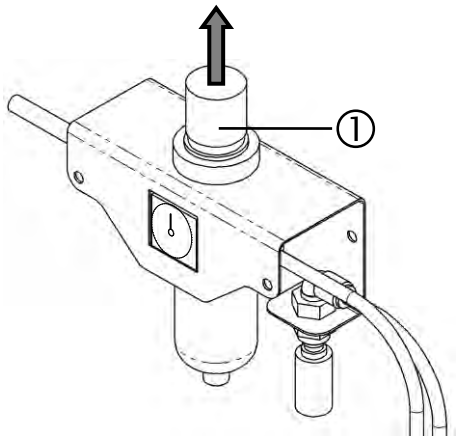

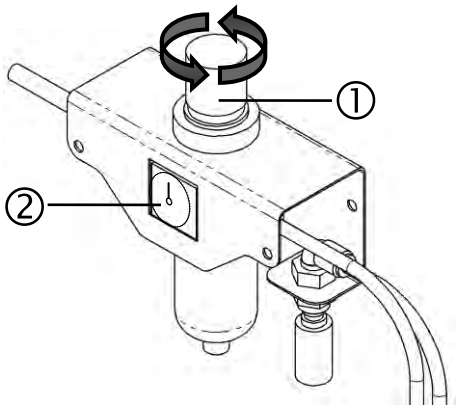

5.3 Заправка / смена цветной пленки

ВНИМАНИЕ

Использование цветной пленки со слишком малой шириной

Использование цветной пленки с шириной меньшей, чем ширина термографической планки приведет к чрезмерному износу термографической планки.

➢ Используйте в Вашей системе печати только цветные пленки с определенной для этого изготовителем шириной. Соответствующую информацию смотрите в "Основные технические данные".

УКАЗАНИЕ

Цветная пленка

Соблюдайте допустимую для Вашего принтера ширину цветной пленки и максимальный допустимый диаметр рулона цветной пленки. Соответствующую информацию смотрите в "Основные технические данные".

УКАЗАНИЕ

Сокращение времени простоя при смене цветной пленки

Чтобы сократить время простоя при смене цветной пленки, рекомендуется иметь в готовности запасную кассету (сменную кассету). Она может быть заправлена заранее, и, в случае необходимости, быстро заменить пустую сменную кассету для цветной пленки.

УКАЗАНИЕ

Извлечение сменной кассеты для цветной пленки

В установленном состоянии может потребоваться отсоединить и повернуть принтер на опоре машины, прежде чем Вы сможете извлечь сменную кассету для цветной пленки.

Описание: Заправка цветной пленки в сменную кассету для цветной пленки (смена цветной пленки)

Шаг 1: Расфиксировать сменную кассету для цветной пленки и извлечь из основной части устройства.
Расфиксируйте сменную кассету для цветной пленки. Затем вытащите сменную кассету для цветной пленки с помощью рукоятки ③ из основной части устройства.

NG2/4/2+/4+:
Расфиксируйте кассету путем поворачивания фиксатора кассеты в соответствии с нанесенным на сменной кассете для цветной пленки графическому рисунку из положения ***"зафиксировано"*** (1) в положение ***"открыто"*** (2).

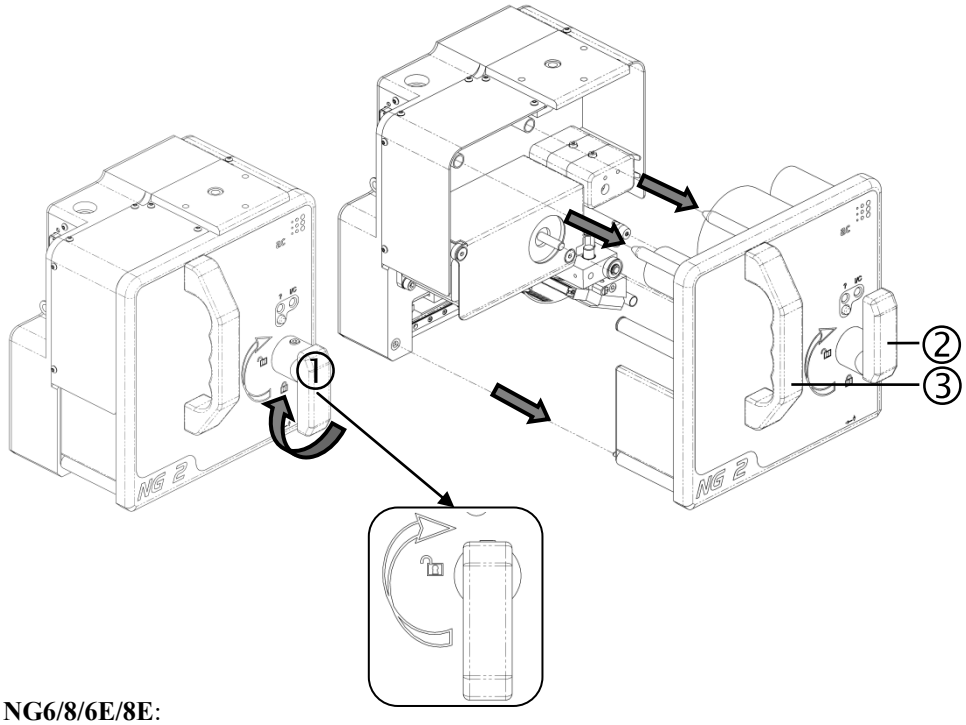

NG6/8/6E/8E:
Расфиксируйте кассету путем отжимания вправо фиксатора кассеты (1) в соответствии с нанесенным на сменной кассете для цветной пленки графическому рисунку.

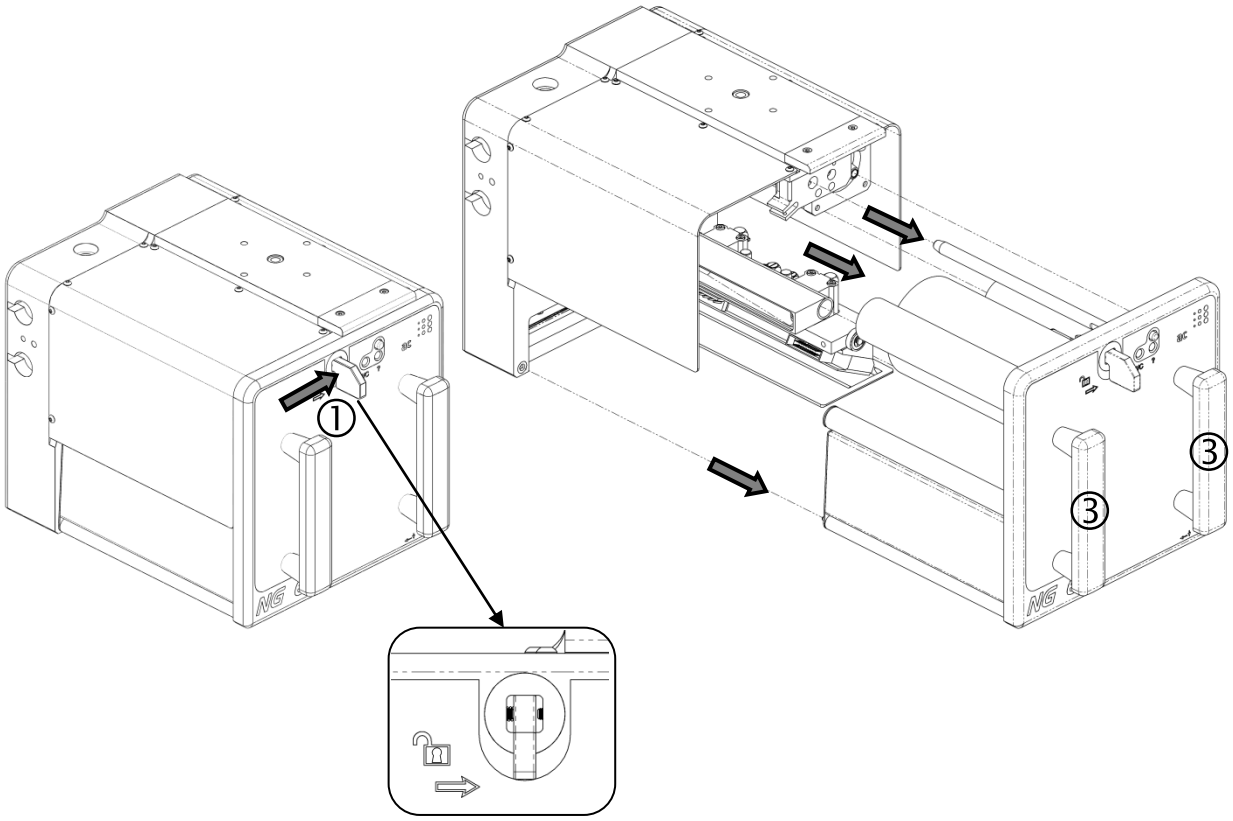

Шаг 2: Удаление использованной цветной пленки
Удалите использованную цветную пленку, включая картонную гильзу (1) из устройства намотки цветной пленки (2).

NG2/4/2+/4+:

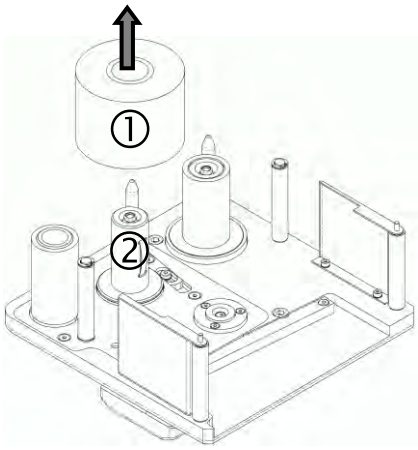

NG6/8/6E/8E:

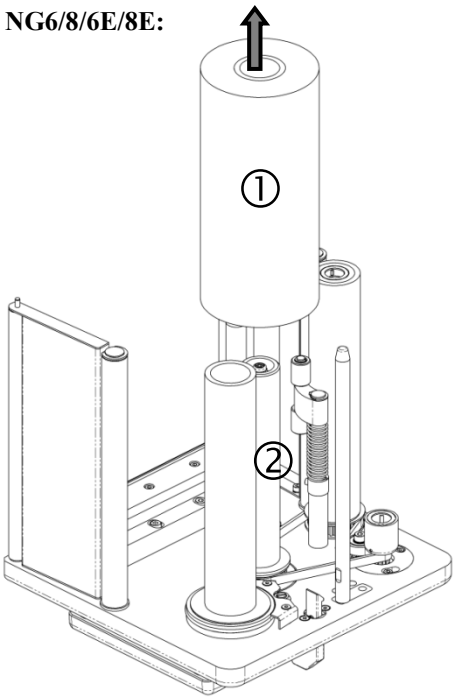

Шаг 3: Вставка новой картонной гильзы
Удалите картонную гильзу (5) из устройства размотки цветной пленки (3).

NG2/4/2+/4+:

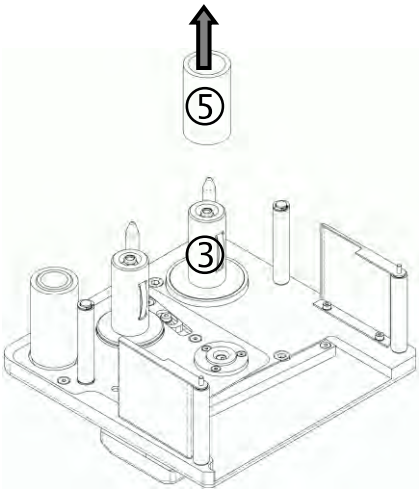

NG6/8/6E/8E:

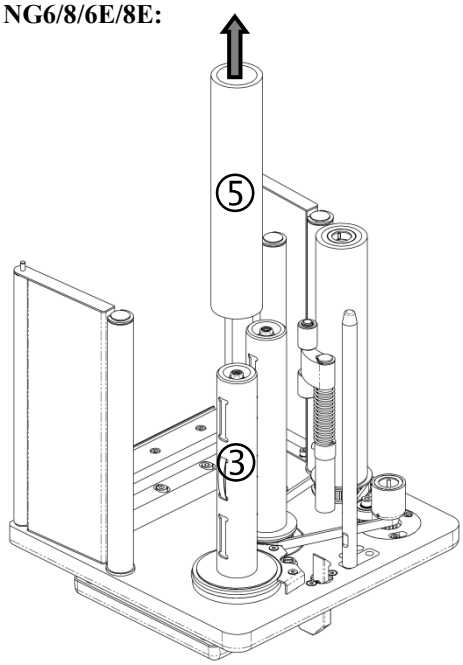

Вставьте пустую картонную гильзу (4) в устройство намотки цветной пленки (2). Для этого Вы можете воспользоваться картонной гильзой, ранее удаленной из устройства размотки цветной пленки.

NG2/4/2+/4+:

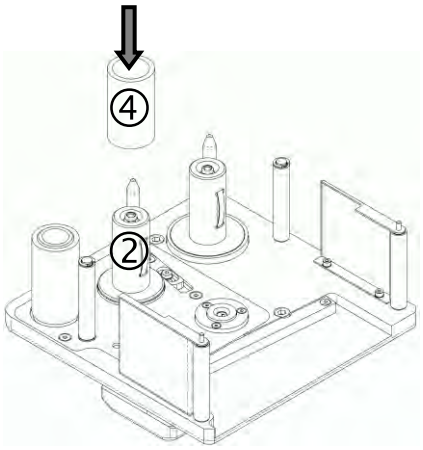

NG6/8/6E/8E:

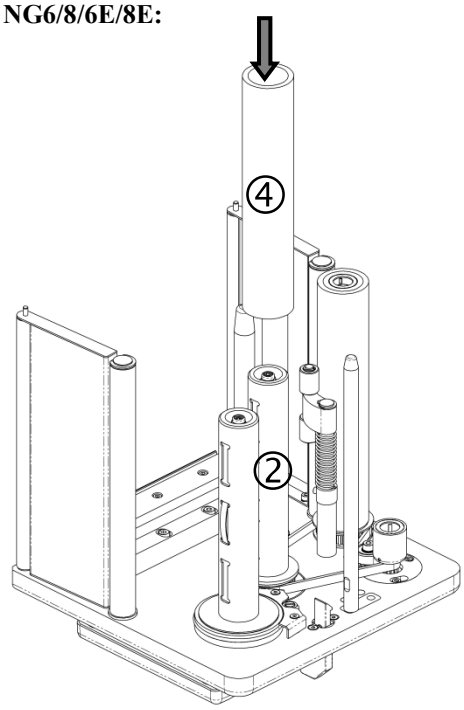

Шаг 4: Проверка резинового приводного ролика и, при необходимости, его очистка
Проверьте состояние резинового приводного ролика (6). В случае необходимости, удалите возможно присутствующую грязь. Используйте для этого исключительно рекомендованное средство для очистки (очиститель резинового валика, арт. № 1.0000.45007).

NG2/4/2+/4+:

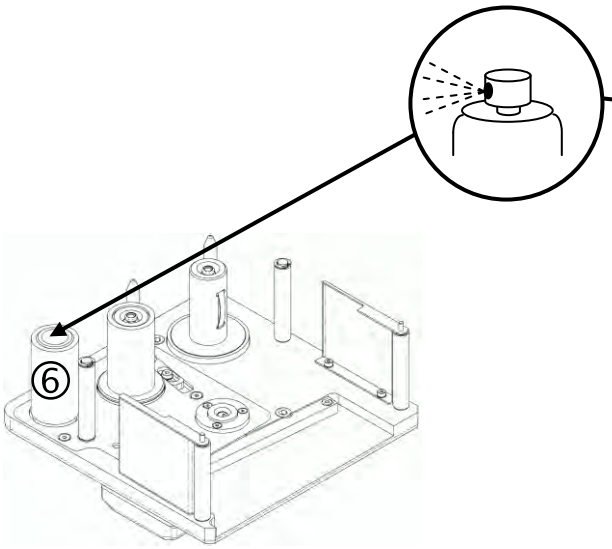

NG6/8/6E/8E:

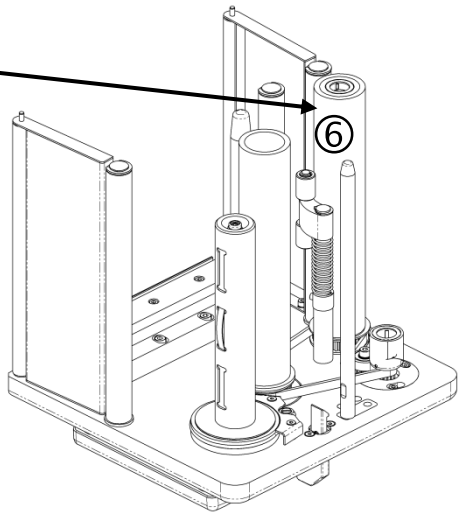

Шаг 5: Вставка нового рулона цветной пленки
Вставьте согласно следующему рисунку новый рулон цветной пленки (1) в устройство размотки цветной пленки (2).

NG2/4/2+/4+:

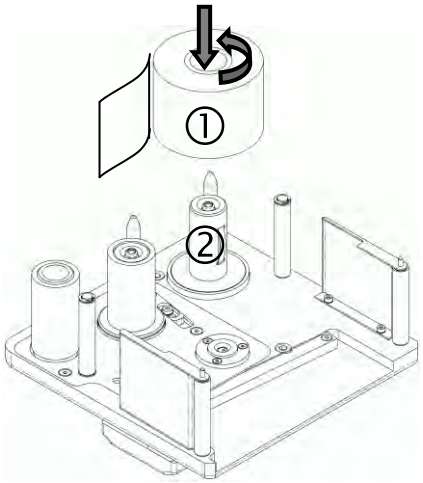

NG6/8/6E/8E:

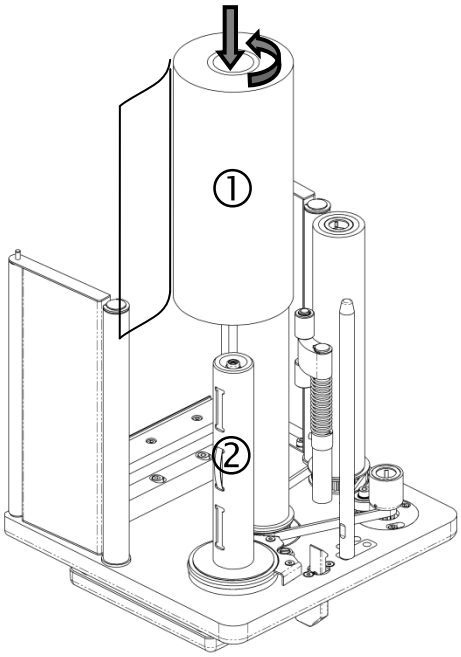

Шаг 6: Заправка цветной ленты
Найдите этикетку, на которой отображен правильный ход цветной пленки, на внутренней стороне сменной кассеты для цветной пленки. Заправьте конец цветной пленки согласно показанному ходу пленки в устройство намотки цветной пленки. Закрепите с помощью липкой ленты свободный конец цветной пленки на картонной гильзе устройства намотки цветной ленты.

NG2/4/2+/4+:

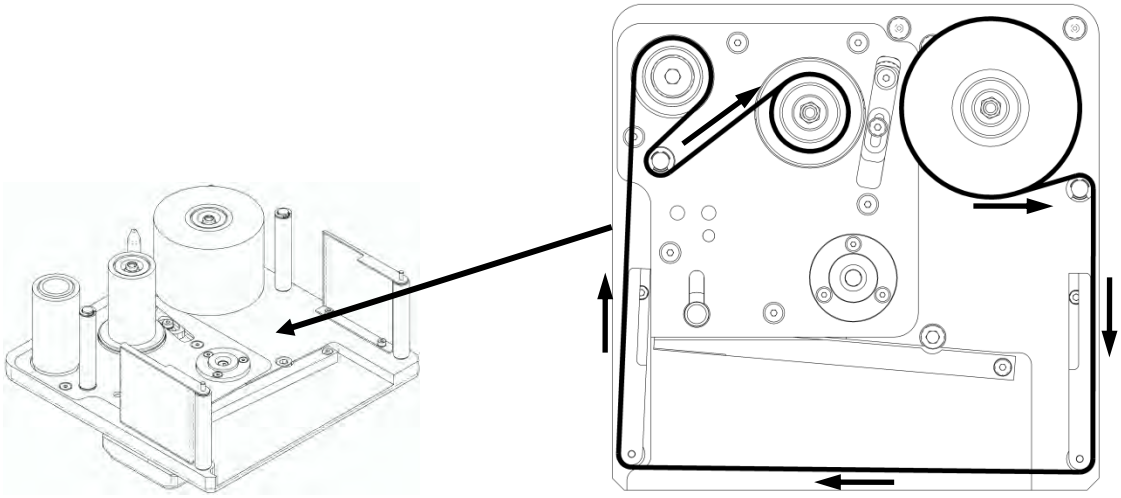

NG6/8/6E/8E:

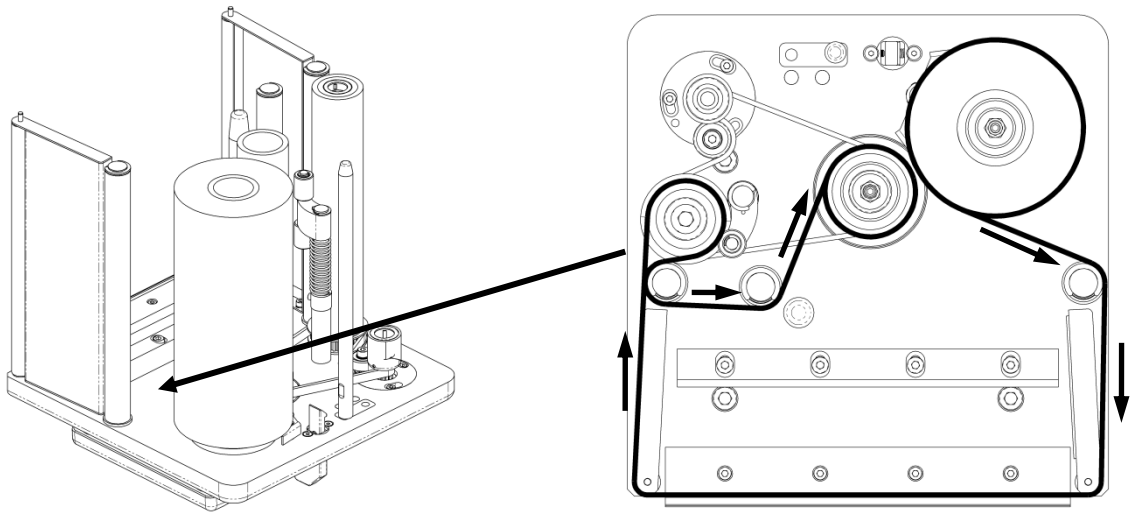

Шаг 7: Регулировка правильного выходного натяжения

Проверните резиновый приводной ролик (6), чтобы убедиться, что цветная пленка прочно закреплена на картонной гильзе устройства намотки цветной пленки, чтобы таким образом передавать правильное выходное натяжение на цветную пленку.

NG2/4/2+/4+:

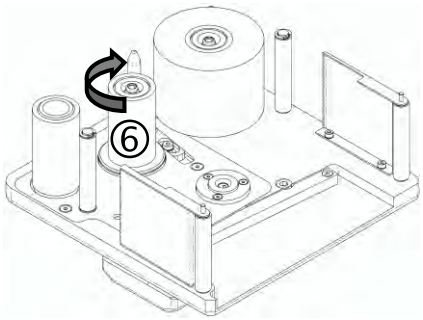

NG6/8/6E/8E:

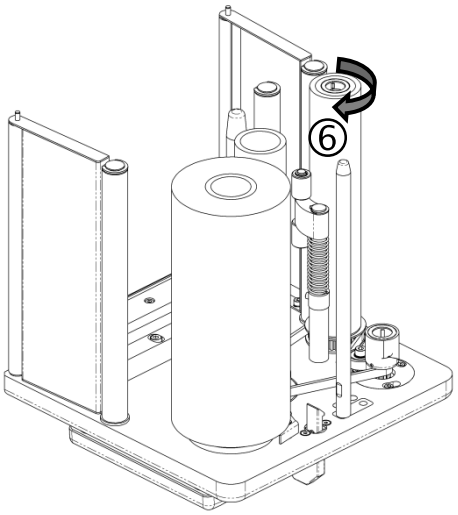

Шаг 8: Вставка и фиксирование сменной кассеты для цветной пленки

Вставьте кассеты согласно следующему описанию снова в печатающую головку.
Вдвиньте кассету с помощью рукоятки (3) в печатающую головку. При вставке кассеты следите за тем, чтобы оба направляющих штифта кассеты (4) находились в соответствующих отверстиях (5) на печатающей головке, чтобы обеспечить правильное выравнивание кассеты.

NG2/4/2+/4+:

Зафиксируйте кассету путем поворачивания фиксатора кассеты из положения ***"открыто"*** (2) в положение***"зафиксировано"*** (1).

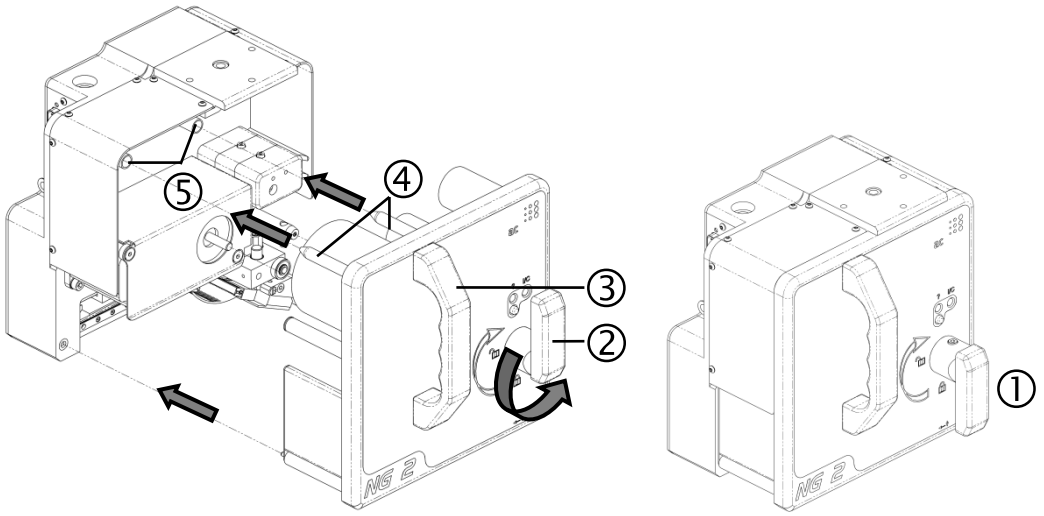

NG6/8/6E/8E:
Сменная кассета для цветной пленки фиксируется сама, когда она полностью вставлена в основную часть устройства.

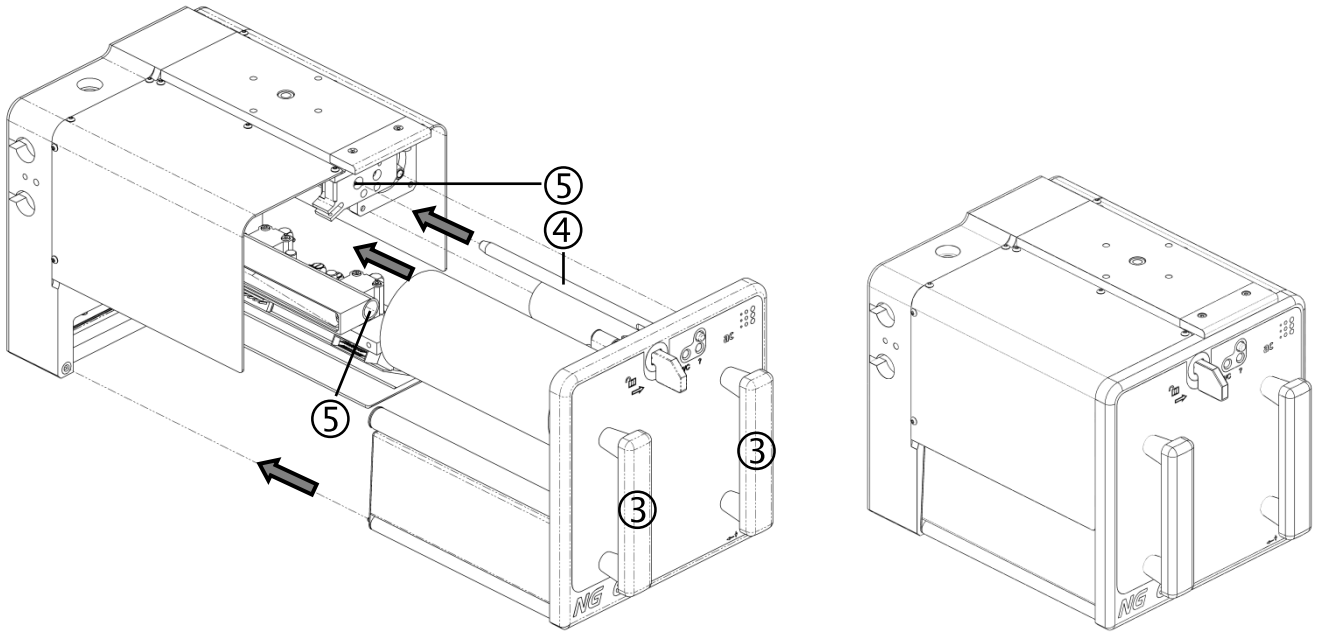

5.4 Включение / выключение системы печати

Задействуйте сетевой выключатель, чтобы систему печати включить ① или, соответственно, выключить ②.

Standard NG:

Сетевой выключатель находится на задней стороне блока системы управления.

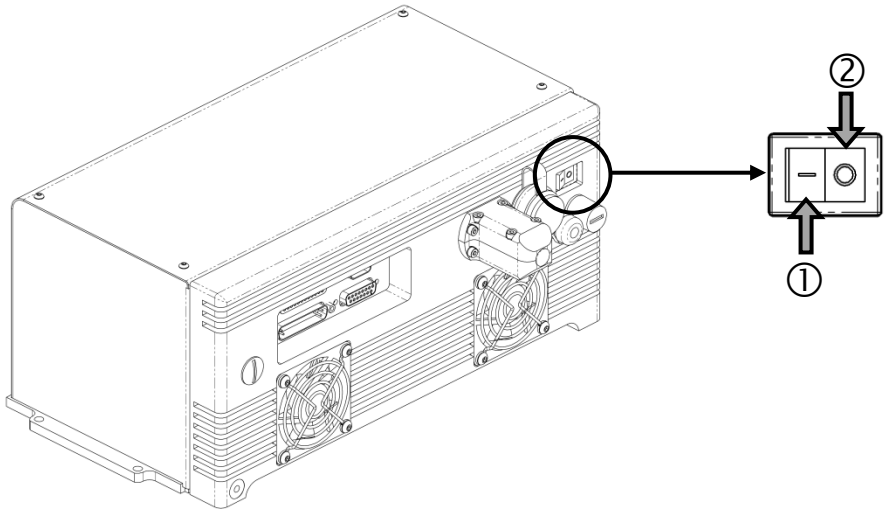

NG+:

Сетевой выключатель находится на боковой стороне блока питания.

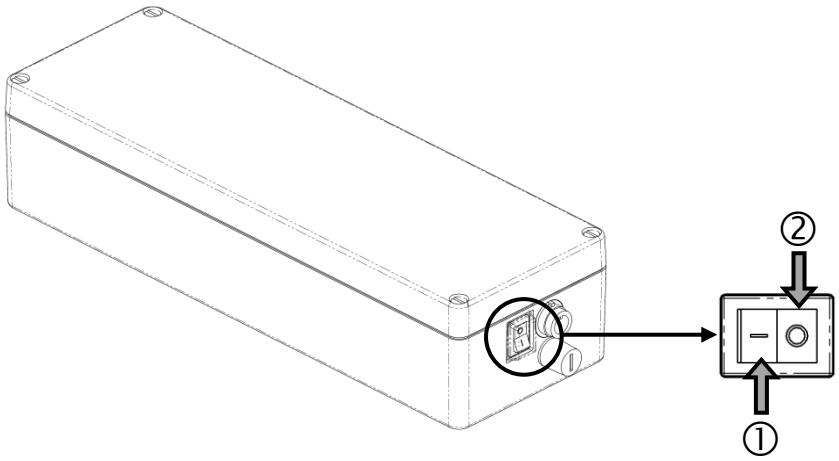

5.5 Передача рисунков для печати

Выберите с помощью используемой Вами для обслуживания / конфигурирования программы свободную или больше не требуемую ячейку памяти.

Передайте созданный рисунок для печати с использованием программы для конфигурирования или оформления в систему печати.

УКАЗАНИЕ

Передача рисунка для печати
Альтернативно к классической передаче рисунка для печати, рисунки для печати можно также передавать через USB-порт в систему печати.

5.6 USB-функции системы печати

УКАЗАНИЕ

USB-соединение
Не используйте USB-кабель при подсоединении USB-флешки к системе печати. Подсоединяйте USB-флешку всегда напрямую.

5.6.1 Предпосылки

Предпосылками для использования USB-функций являются:

- Программный инструмент "a:stick" - имеется в наличии
- USB-флешка, отформатированная в файловой системе FAT
- Программные инструменты для создания загрузочной USB-флешки
  (Рекомендация: USB-инструменты от фирмы HP, версия 2.2.3 и FreeDOS. Оба инструмента могут быть загружены из Интернета или получены непосредственно от фирмы "ac codiergeräte gmbh").

5.6.1.1 Создание загрузочной USB-флешки

Скопируйте программные инструменты (USB-инструменты от фирмы HP, версия 2.2.3 и FreeDOS) на свой ПК. Запустите файл HPUSBFW_v2.2.3.exe. Выберите опцию "Создать загрузочный диск в среде DOS". Укажите в пункте "использование системных файлов, расположенных в ..." на FreeDOS-директорию. Щелкните на кнопке "Пуск".

5.6.2 Конфигурирование USB-флешки с помощью "a:stick"

Вставьте загрузочную USB-флешку в USB-разъем Вашего ПК. Запустите программный инструмент "a:stick". Выберите в программе одну из следующих опций.

5.6.2.1 Обзор имеющихся функций программного инструмента "a:stick"

УКАЗАНИЕ

Программный инструмент "a:stick"
Подробную информацию по функциям инструмента "a:stick" смотрите в онлайновой справке к программному инструменту.

При использовании программного инструмента "a:stick" в Вашем распоряжении имеются следующие функции:

	Имеющиеся функции	Описание / функция
①	**Подготовка USB-флешки для резервного копирования**	USB-флешка конфигурируется для резервного копирования. После вставки сконфигурированной USB-флешки в USB-разъем системы печати, все рисунки для печати и настройки системы печати сохраняются на USB-флешке.
②	**Подготовка USB-флешки для восстановления**	USB-флешка конфигурируется для восстановления. При этом сохраненная ранее резервная копия (напр., на жестком диске) снова передается в систему печати.
③	**Передача форматов**	С помощью этой функции Вы можете передать один или несколько рисунков для печати посредством USB-флешки в систему печати.
④	**Обновление встроенных программ**	С помощью этой функции Вы можете обновить встроенные программы системы печати посредством USB-флешки. Для этого Вам потребуется обновленный файл "ttng.exe" от фирмы "ac codiergeräte gmbh".

5.6.2.2 Создание резервной копии

Эта опция позволяет Вам создать резервную копию Вашей системы печати.
После выбора USB-флешки необходимые файлы передаются на USB-флешку. Процесс завершается, когда выводится сообщение о завершении процесса. После завершения процесса извлеките USB-флешку.

5.6.2.3 Восстановление резервной копии

Эта опция позволяет Вам снова восстановить Вашу систему печати с помощью сохраненной ранее резервной копии. Программа показывает Вам список всех имеющихся на жестком диске компьютера резервных файлов. Выберите соответствующую резервную копию, и щелкните на кнопке "Продолжить". Теперь соответствующие файлы копируются на USB-флешку. После завершения процесса извлеките USB-флешку.

5.6.2.4 Передача форматов

Эта опция позволяет Вам скопировать с помощью USB-флешки рисунки для печати в систему печати. Рисунки для печати должны присутствовать как текстовый файл. Используйте в Вашей программе создания этикеток функцию "печатать в файл", чтобы передать рисунок для печати как текстовый файл. Выберите один или несколько текстовых файлов путем их добавления к списку.
После того, как Вы выберите рисунки для печати, теперь Вы можете выбрать из трех опций, каким образом необходимо записать рисунки для печати на USB-флешке.

1. **Перезапись уже имеющихся файлов**
   Рисунки для печати заносятся в список, начиная с 0-номера ячейки памяти, с сортировкой по имени.
   Уже имеющиеся на USB-флешке рисунки для печати перезаписываются.

2. **Попытка заполнения пустых ячеек памяти**
   Рисунки для печати присваиваются, с сортировкой по имени, свободным ячейкам памяти. Уже имеющиеся рисунки для печати сохраняются.

3. **Присвоение номеров ячеек памяти форматам**
   С помощью этой опции Вы может самостоятельно назначить отдельным рисункам для печати их соответствующие номера ячеек памяти. Рисунки для печати сортируются в алфавитном порядке, и для каждого рисунка для печати предлагается определенный номер ячейки памяти.
   Уже имеющиеся рисунки для печати сохраняются, однако могут быть перезаписаны.

В заключительном диалоговом окне Вы еще раз имеете возможность проконтролировать выдачу ячеек памяти или, соответственно, в случае опции 3 присвоить собственные номера ячеек памяти через панель переключателя "Изменить". Уже имеющимся рисункам для печати нельзя присвоить новые номера ячеек памяти, однако их можно перезаписать. Щелкните на кнопке "Продолжить", чтобы завершить конфигурирование USB-флешки.
После завершения процесса извлеките USB-флешку.

5.6.2.5 Передача встроенных программ системы NG

Эта опция позволяет Вам передать новую встроенную программу системы NG. Выберите встроенную программу (ttng.exe), которую Вы хотели бы передать в систему печати. Щелкните на кнопке "Открыть". USB-флешка подготавливается для передачи встроенных программ. После завершения процесса извлеките USB-флешку.

5.6.3 Использование USB-флешки в системе печати

Вставьте предварительно отформатированную USB-флешку в USB-разъем выключенной системы печати NG-серии. После включения запускается выполнение имеющейся на USB-флешке функции в системе печати.
Во время этого процесса на печатающей головке мигает светодиод «Состояние системы печати». Как только мигание прекратится, процесс завершен. После завершения процесса Вам необходимо выключить систему печати и извлечь USB-флешку. После того, как USB-флешка будет извлечена, снова включите систему печати.

5.7 Обслуживание системы Standard NG через интегрированную в системе управления сенсорную панель

ВНИМАНИЕ

Калибровка сенсорного дисплея

Не используйте для работы с сенсорным дисплеем предметы с острым концом. Из-за этого сенсорный дисплей может быть поврежден или разрушен. За повреждения, возникшие в результате неправильного обращения с сенсорным дисплеем, фирма "ac codiergeräte gmbh" исключает любую гарантию и ответственность.

➢ Работайте с сенсорным дисплеем только с использованием подходящих для этого предметов.

УКАЗАНИЕ

Описание функций системы управления

Описываемые далее функции системы управления имеются в наличие, начиная с версии встроенной программы V 6.0.

УКАЗАНИЕ

Отображение меню управления на сенсорном дисплее

Меню управления может отображаться по выбору в классическом виде или в виде с использованием пиктограмм. В следующем описании представление классического вида находится на левой странице, а представление вида с использованием пиктограмм на правой странице.

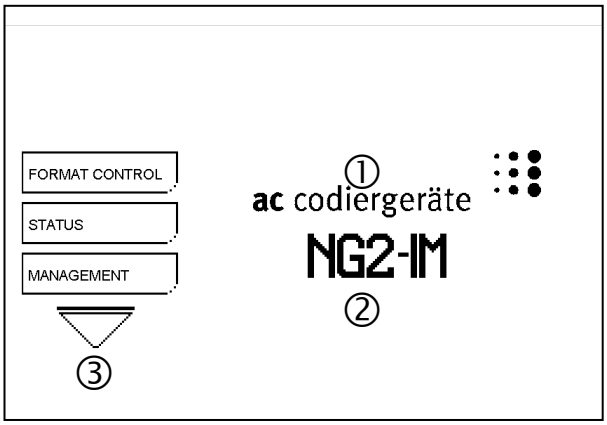

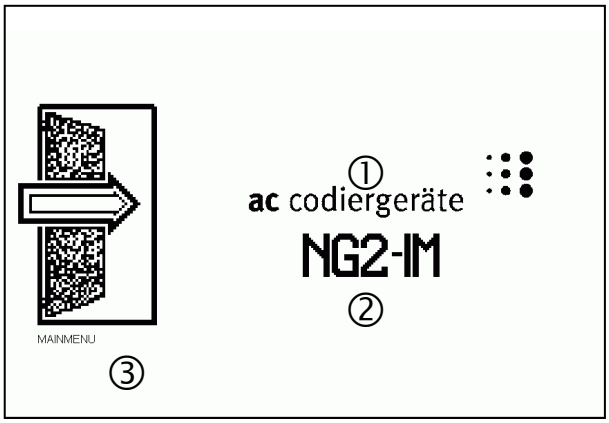

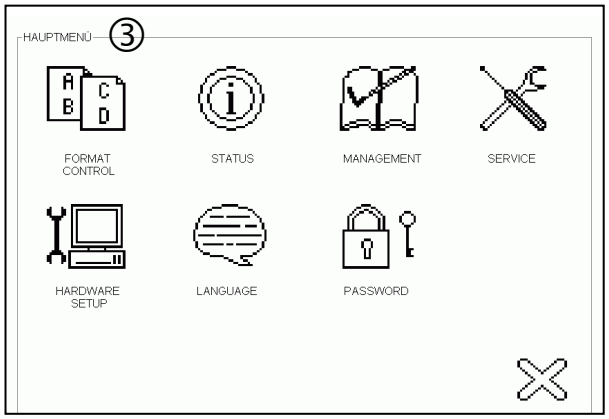

№		Описание / функция
①	ac codiergeräte	Индикация контактных данных изготовителя. Нажмите для этого на отображаемый ac-логотип.
②	NG2-IM	▪ Индикация подсоединенной к системе управления печатающей головки. ▪ Индикация версии инсталлированного программного обеспечения (MES, печатающая головка, сенсорная панель, DIMM-PC). Нажимайте для этого в течение прибл. 2 секунд на отображаемое NG-расширение (здесь NG2-IM).
③	-----	Главные меню системы управления: Рисунки для печати, состояние, управление, сервисное обслуживание, настройка оборудования, язык диалога, пароль

Контактные данные изготовителя:

Версии встроенных программ:

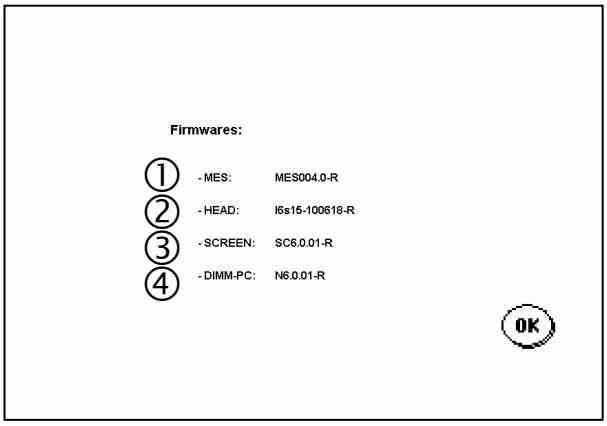

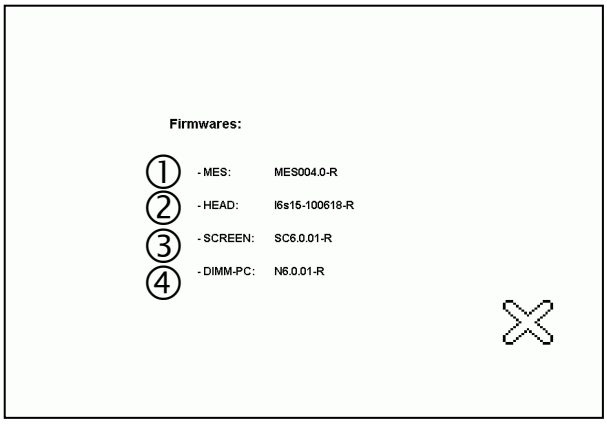

№		Описание / функция
①	MES	Версия встроенной программы контроллера выходного каскада двигателя (напр., MES004.0-R)
②	HEAD	Версия встроенной программы печатающей головки (напр., I6s15-100618-R)
③	Screen	Версия встроенной программы сенсорной панели (напр., SC6.0.01-R)
④	DIMM-PC	Версия встроенной программы встроенного ПК системы управления (напр., N6.0.01-R)

5.7.1 Обзор функций сенсорной панели

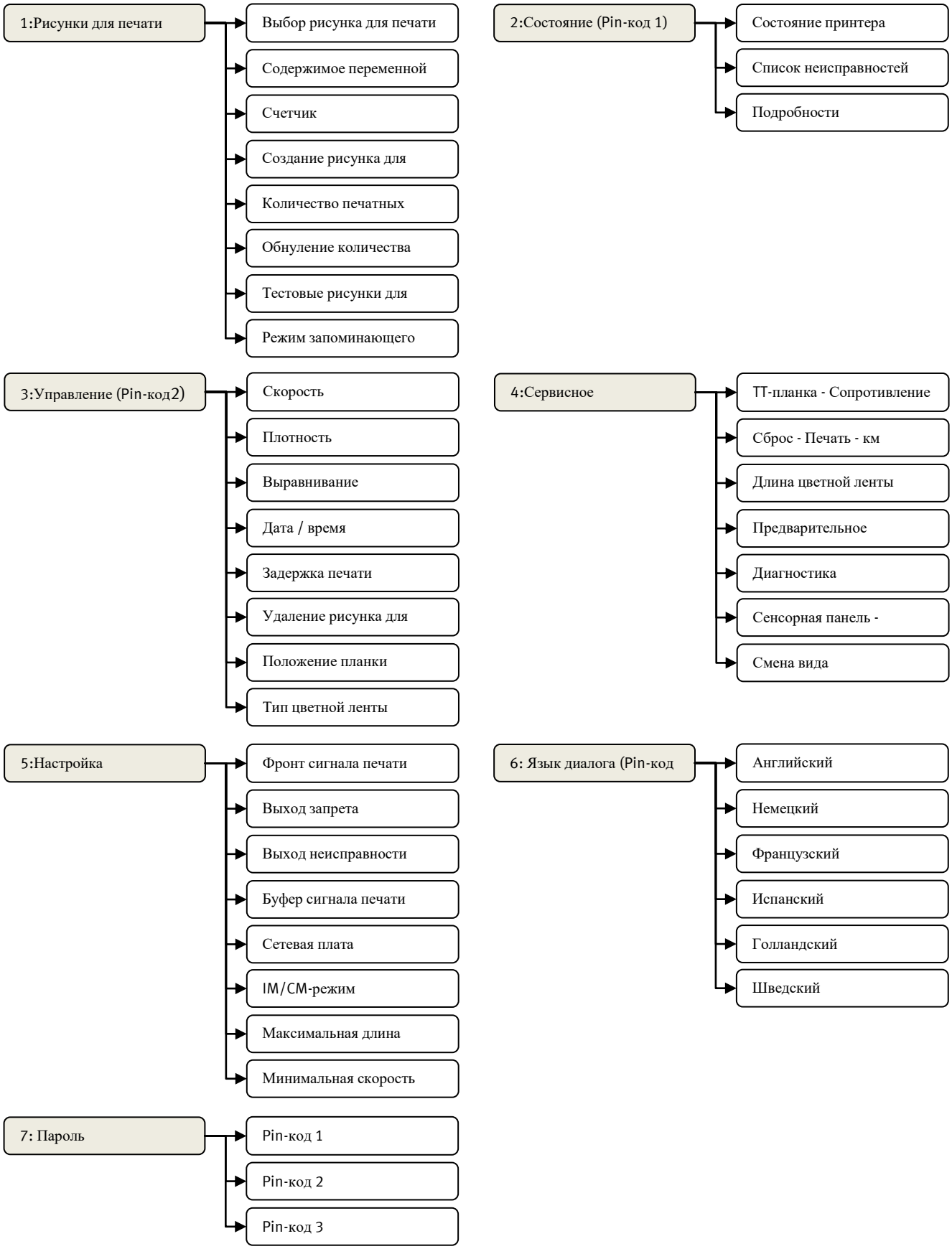

5.7.2 Рисунки для печати

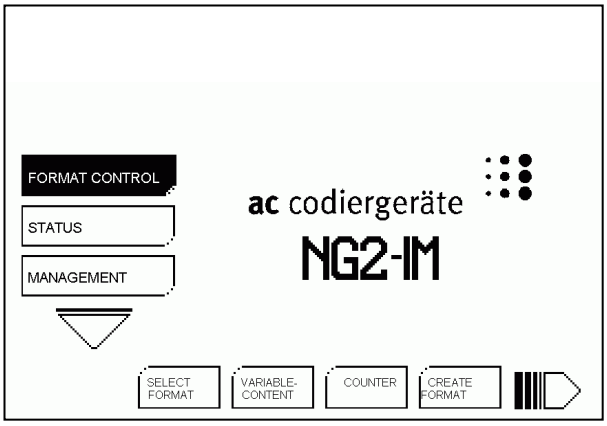

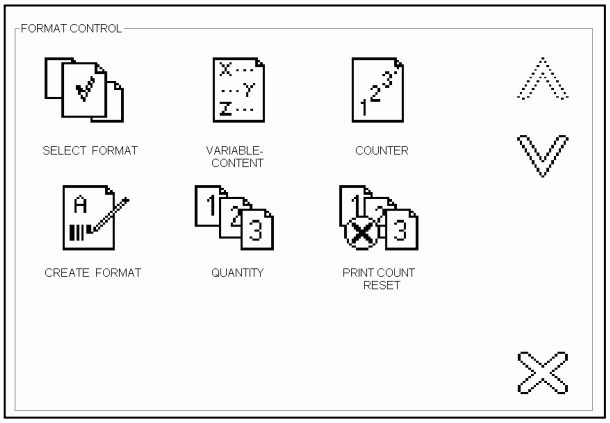

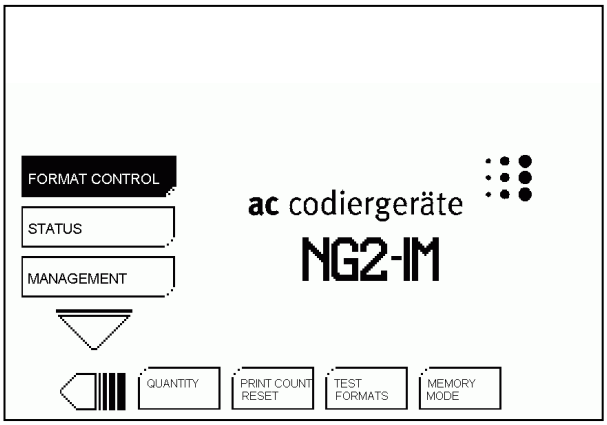

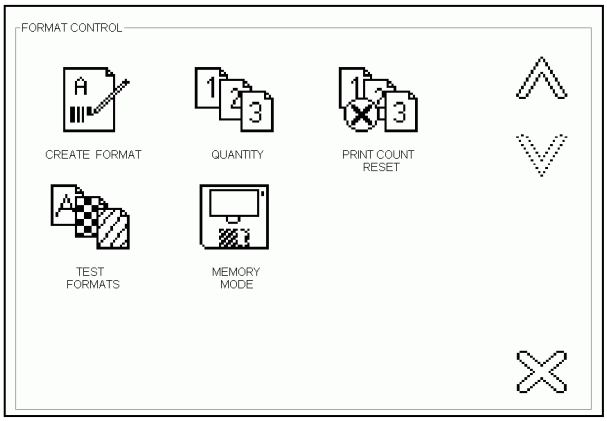

1. Выбор рисунков для печати

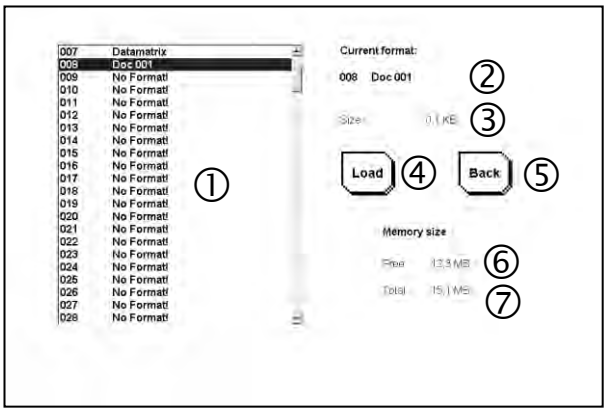

№	Поле ввода / панель переключателя	Описание / функция
①	-	Список имеющихся в системе печати рисунков для печати. Выберите рисунок для печати путем прикосновения к соответствующему пункту в списке.
②	-	Пункт в списке / название для выбранного рисунка в печати
③	-	Размер занимаемой памяти для выбранного рисунка для печати
④	Load	Использовать рисунок для печати. Путем прикосновения к панели переключателя выбранный рисунок для печати передается на подсоединенный принтер.
⑤	Back	Выйти из меню "Выбор рисунка для печати". Индикация переходит к вышерасположенному пункту меню.
⑥	-	Свободная ячейка памяти на носителе данных
⑦	-	Максимальное имеющееся в наличии количество ячеек в памяти на носителе данных

2. Содержимое переменных

Если в текущем загруженном рисунке для печати имеются переменные, то здесь можно изменить их содержимое.

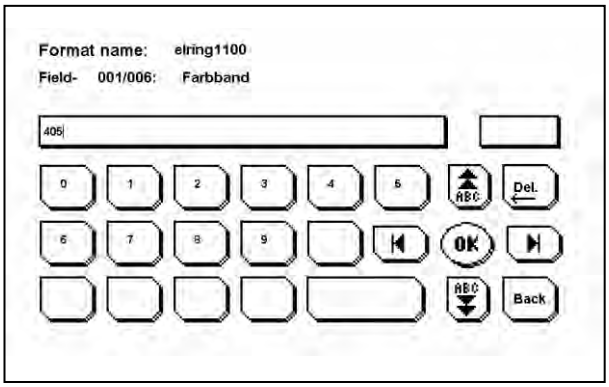

3. Счетчик

Если в текущем загруженном рисунке для печати имеется счетчик, то здесь могут быть определены или, соответственно, обработать следующие свойства.

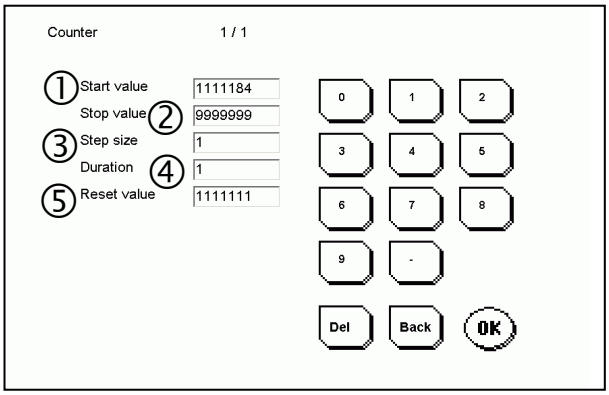

№	Поле ввода / панель переключателя	Описание / функция
①	Начальное значение	Заданное значение, от которого должен начинаться отсчет счетчика
②	Стоповое значение	Заданное значение, при достижении которого счетчик должен остановиться или, соответственно, быть возвращен до своего исходного значения.
③	Ширина шага	Заданное значение, которое определяет, какой величины должен быть отдельный шаг для каждого процесса отсчета.
④	Продолжительность	Заданное значение, которое определяет, как часто повторяется печать значения отсчета для текущего шага отсчета, прежде чем значение счетчика будет увеличено или уменьшено на 1.
⑤	Значение сброса	Заданное значение, от которого счетчик должен запуститься после достижения стопового значения или, соответственно, после внешнего сигнала RESET (Сброс).

4. Создание рисунка для печати

В этом пункте меню Вы можете с помощью редактора создавать простые рисунки для печати без использования дополнительного программного обеспечения или компьютера. Рисунки для печати могут содержать элементы текста или штрихового кода, содержимое которых может быть либо заложено постоянным, либа в виде заданной переменной.

Ограничения при использовании программы редактора:

- В качестве выбираемых видов шрифта в распоряжении имеются только установленные на заводе-изготовителе виды шрифтов.
- Выбор применяемых штриховых кодов ограничивается: EAN 8/13, UPC A/E и Code 128
- На один рисунок для печати может быть наложено не более 10 элементов, из которых допускается максимум три элемента штриховых кодов.
- Длина названия формата ограничена макс. 10 символами.
- Длина содержания ограничена макс. 40 символами.
- Длина запроса на ввод ограничена макс. 20 символами.

УКАЗАНИЕ

Выбор ячейки памяти

Прежде чем Вы запустите редактор, Вам необходимо убедиться, что выбрана свободная ячейка памяти, или что рисунок для печати в выбранной ячейке памяти больше не требуется. Имеющийся в выбранной ячейке памяти рисунок для печати перезаписывается при создании нового рисунка для печати этим рисунком.

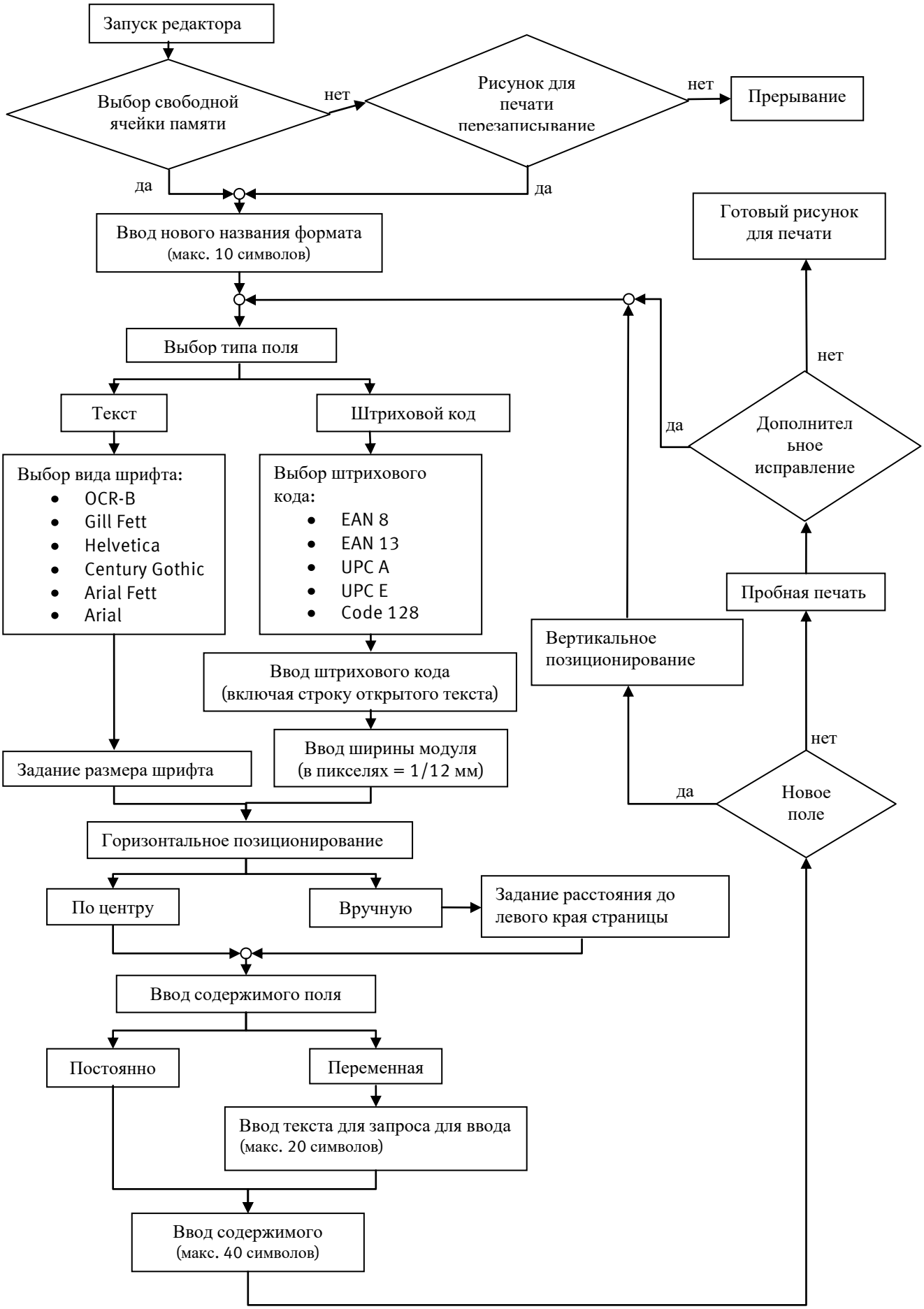
Запуск редактора
Выбор свободной ячейки памяти
нет
Рисунок для печати перезаписывание
нет
Прерывание
да
да
Ввод нового названия формата (макс. 10 символов)
Готовый рисунок для печати
Выбор типа поля
нет
Текст
Штриховой код
да
Дополнительное исправление
Выбор вида шрифта:
OCR-B
Gill Fett
Helvetica
Century Gothic
Arial Fett
Arial
Выбор штрихового кода:
EAN 8
EAN 13
UPC A
UPC E
Code 128
Пробная печать
Вертикальное позиционирование
Ввод штрихового кода (включая строку открытого текста)
Ввод ширины модуля (в пикселях = 1/12 мм)
нет
Задание размера шрифта
да
Новое поле
Горизонтальное позиционирование
По центру
Вручную
Задание расстояния до левого края страницы
Ввод содержимого поля
Постоянно
Переменная
Ввод текста для запроса для ввода (макс. 20 символов)
Ввод содержимого (макс. 40 символов)

5. Количество печатных копий

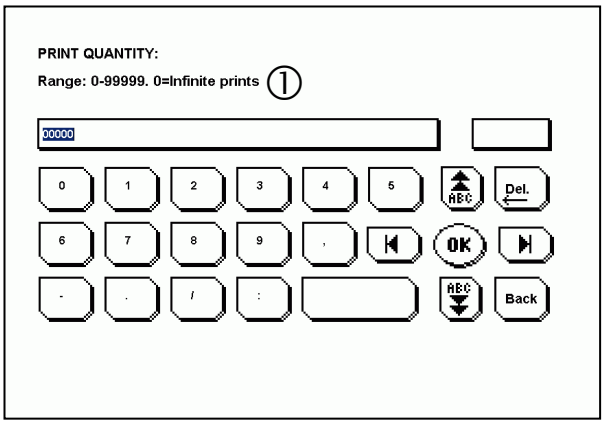

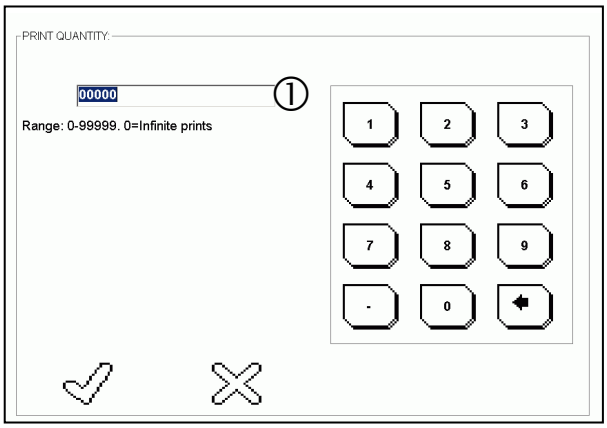

№	Поле ввода / панель переключателя	Описание / функция
①	Ввод 0 – 99999	Количество выполняемых печатных копий (1-99999; 0 = неограничено). При достижении заданного значения принтер печатает дальше только в том случае, если количество выполняемый печатных копий сбрасывается с помощью пункта "Обнуление количества печатных копий".

6. Обнуление количества печатных копий

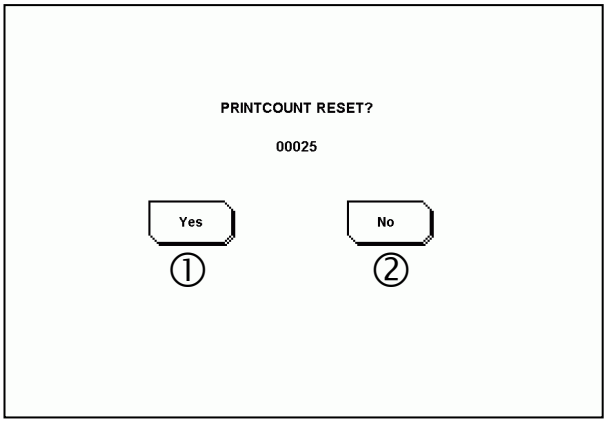

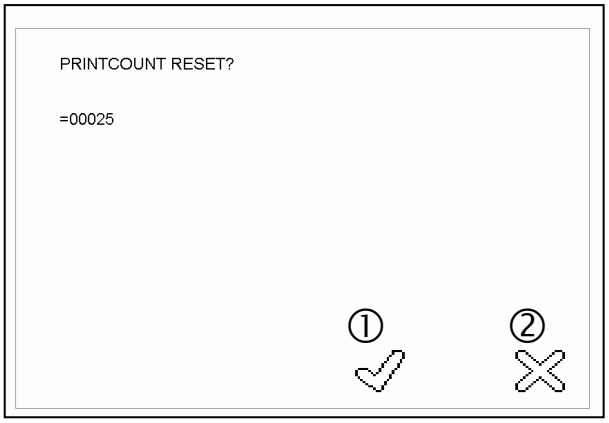

№	Поле ввода / панель переключателя	Описание / функция
①	Yes — Да	Количество выполняемых печатных копий сбрасывается до нулевого значения
②	No — Нет	Количество выполняемых печатных копий остается без изменения.

При отображении сообщения "KONDI" допустимое количество печатных копий заканчивается.

7. Тестовые рисунки для печати

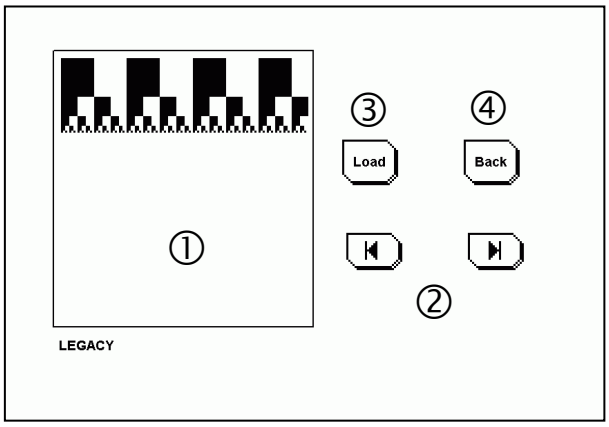

№	Поле ввода / панель переключателя	Описание / функция
①	-	Предварительный просмотр тестового рисунка для печати (Рисунок / Обозначение)
②	⏮ ⏭	Навигация по имеющимся тестовым рисункам для печати Назад / Вперед
③	Load	Использовать тестовый рисунок для печати. Путем прикосновения к панели переключателя отображаемый тестовый рисунок для печати передается на подсоединенный принтер.
④	Back	Выйти из меню "Тестовые рисунки для печати". Индикация переходит к вышерасположенному пункту меню.

В системе печати имеются следующие установленные на заводе-изготовителе тестовые рисунки для печати:

Изображение	Обозначение	Изображение	Обозначение	Изображение	Обозначение
	„LEGACY“		**„QUALITY“**	CHECK PRINT NG ... 01.01.2001 Checked: J. Ribbon type: Density: 50% Air pressure:	**„CHECK PRINT“**
	„HATCH“	Input 1 Input 2	**„TWO LINES“**	NG ... DIMM-PC: TouchPanel: Head: MES: Speed: Orientation: Errorlevel:	**„PARAMETERS“**
	„BLOWN PIXEL“	01.01.2001 12:00:00	**„DATE TIME“**		

8. Режим запоминающего устройства

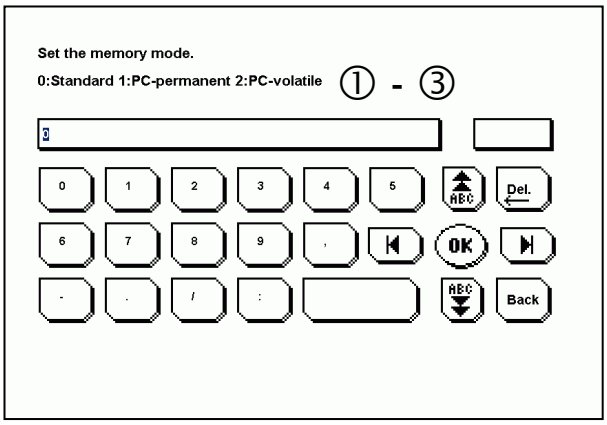

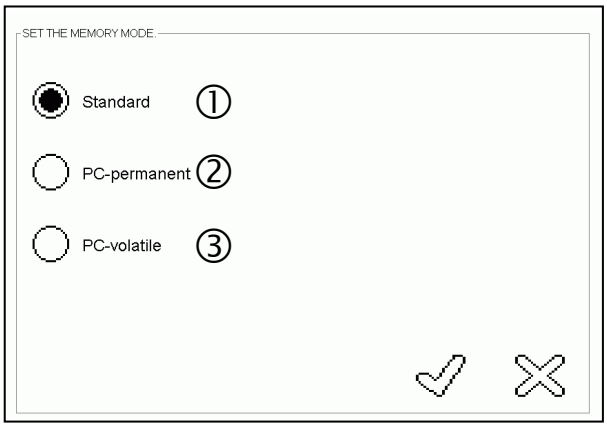

№	Поле ввода / панель переключателя	Описание / функция
①	Ввод 0 / стандартная настройка	Переданный рисунок для печати сохраняется в текущей выбранной ячейке памяти. Уже имеющийся на этой ячейке памяти рисунок для печати перезаписывается.
②	Ввод 1 / ПК, постоянно	Переданный рисунок для печати всегда сохраняется в ячейке памяти 1. Рисунки для печати в других ячейках памяти защищены от непреднамеренной загрузки и перезаписывания.
③	Ввод 2 / ПК, непостоянно	Переданный рисунок для печати имеется в наличии до тех пока, пока система печати остается включенной. При выключении системы печати рисунок для печати удаляется. После повторного включения система печати всегда находится в определенном состоянии без рисунка для печати.

5.7.3 Состояние

В пункте меню "***Состояние***" отображается информация по состоянию принтера и по возникающим в системе печати неисправностям.

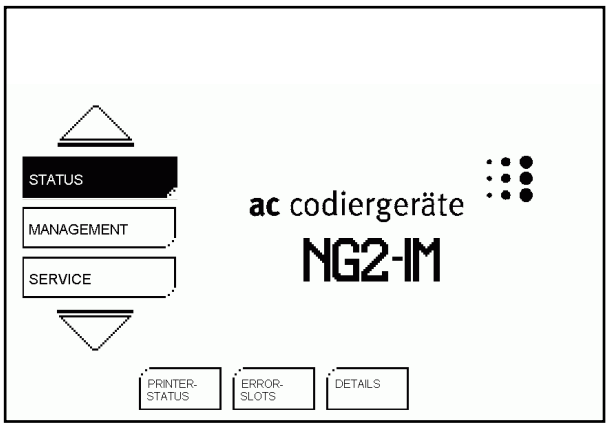

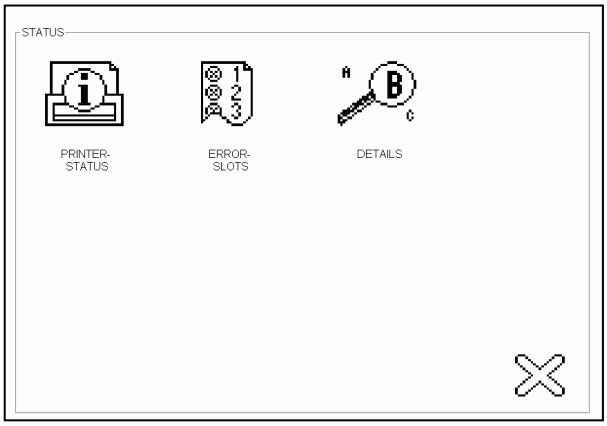

1. Состояние принтера

На дисплее отображается следующая информация о состоянии системы печати.

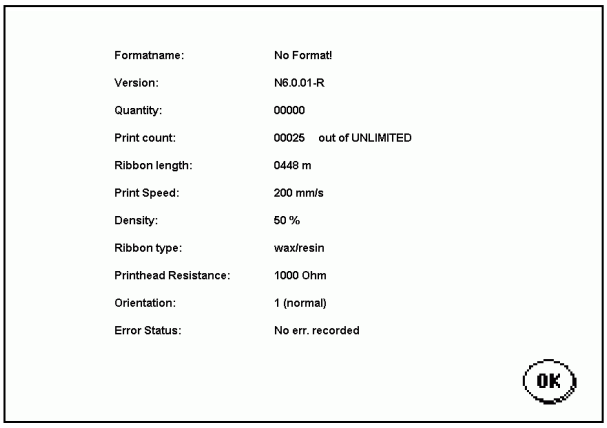

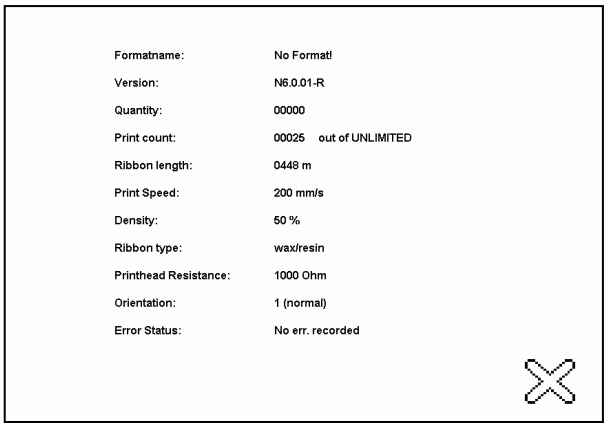

№	Обозначение	Описание / функция
①	Название рисунка для печати	Название текущего загруженного рисунка для печати
②	Версия	Версия встроенной программы универсальной системы управления (напр., N6.0.01-R)
③	Количество печатных копий	Количество выполняемых печатных копий (напр., 00025 из НЕОГРАНИЧЕНО).
④	Длина цветной ленты	Длина использованной цветной пленки (напр., 448 м)
⑤	Скорость	Скорость печати (напр., 200 мм/с)
⑥	Плотность	Заданная плотность печати (напр, 50%)
⑦	Тип цветной ленты	Тип цветной ленты (напр., воск/смола)
⑧	Сопротивление планки	Значение сопротивления установленной планки термографической печати (напр., 1197 Ом)
⑨	Выравнивание печати	Выравнивание рисунка для печати (напр., 1 (нормально))
⑩	Состояние неисправности	Индикация текущего состояния неисправности (напр., отсутствие неисправности)

2. Список неисправностей

Отображается список последних десяти неисправностей, возникших в системе печати

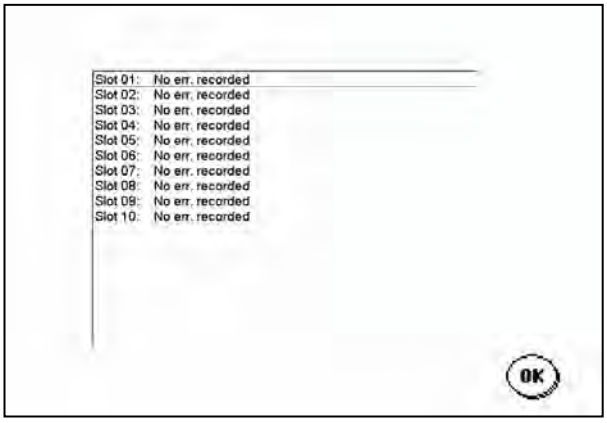

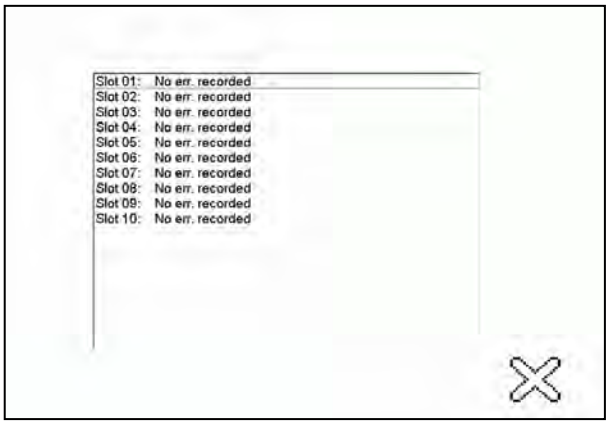

УКАЗАНИЕ

Сообщения о неисправностях
Обзор возможных сообщений о неисправностях системы печати смотрите в "*Выдаваемые системой печати сообщения о неисправностях* ".

3. Подробности

Показывается подробное описание возникшей в системе печати неисправности.

УКАЗАНИЕ

Подробности о неисправности
Подробное описание присутствующей неисправности имеется только на английском языке.

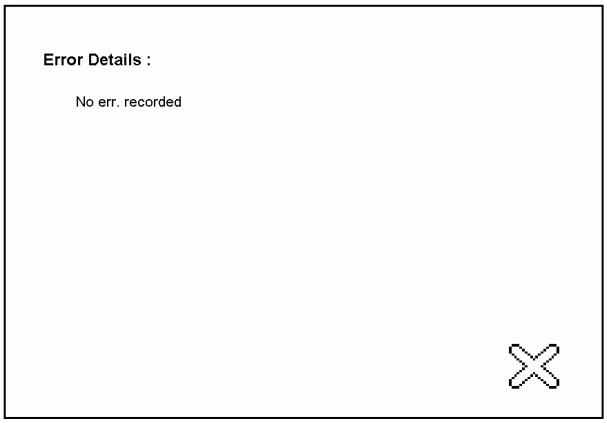

5.7.4 Управление

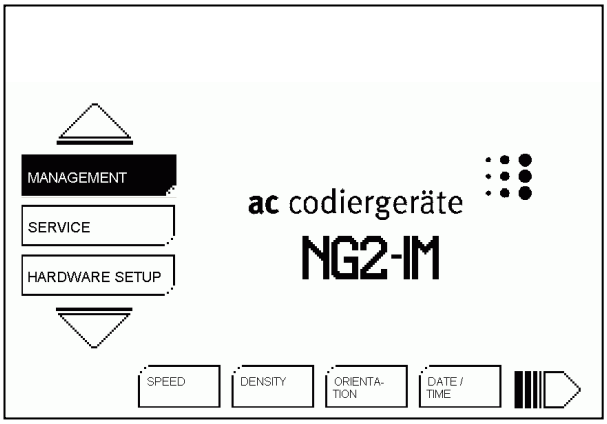

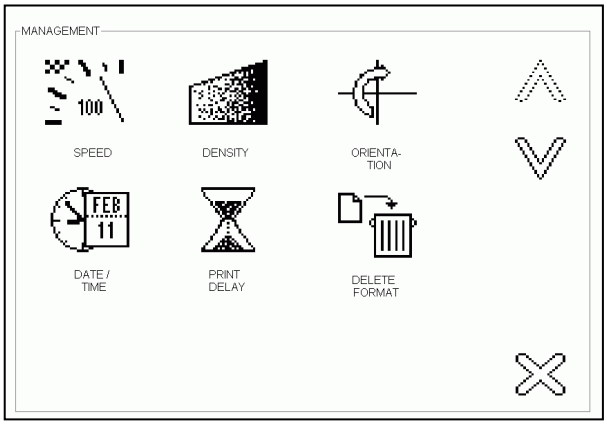

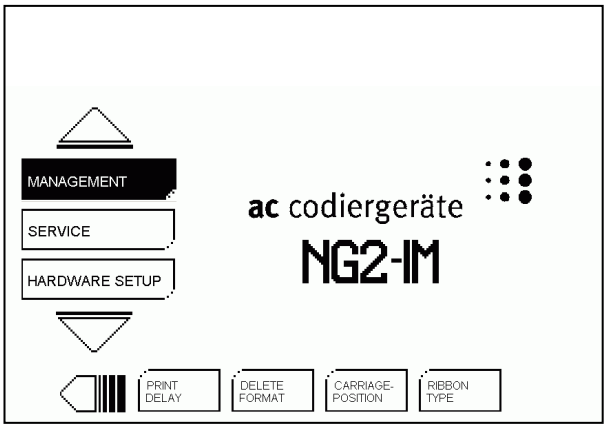

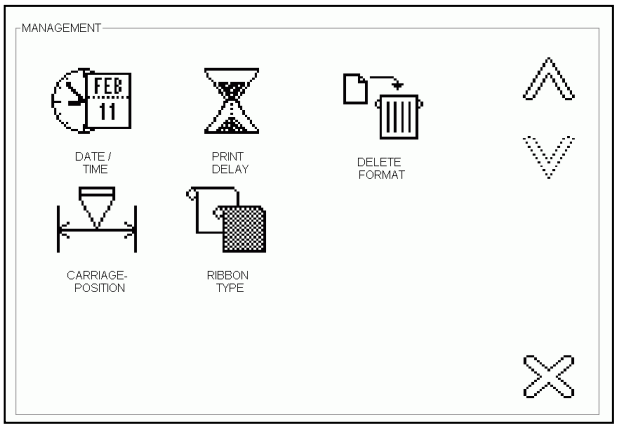

1. Скорость

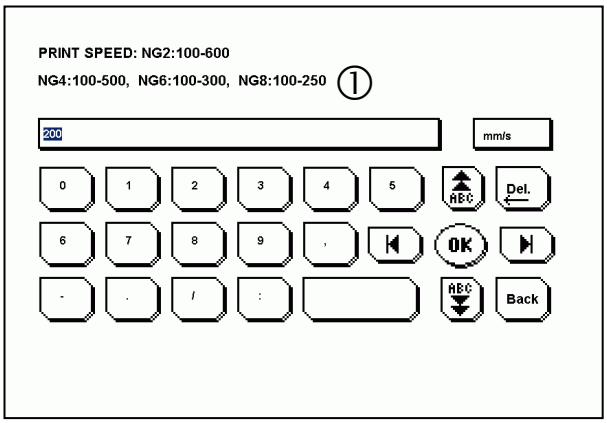

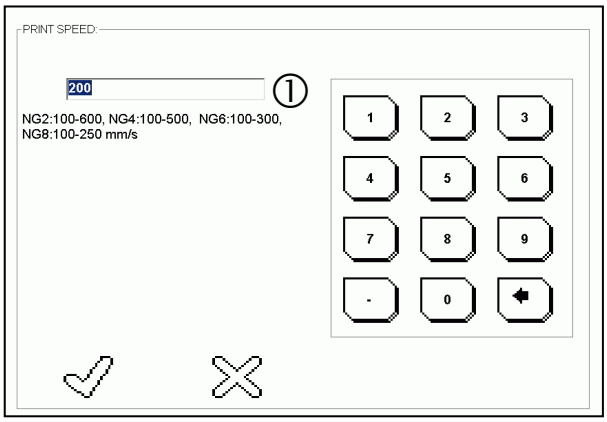

Режим работы IM:

УКАЗАНИЕ

Ввод значения скорости
Ввод или, соответственно, задание значения скорости выполняется только для режима работы IM.

УКАЗАНИЕ

Минимальное значение скорости
Показываемое на дисплее минимальное значение скорости зависит от настройки в пункте "***Настройка оборудования\Минимальная скорость***".
Возможный установочный диапазон для минимальной скорости: 50 - 100 мм/с

УКАЗАНИЕ

Изменение значения скорости
Введенное значение принимается лишь путем подтверждения через панель переключателя "***OK***".

№	Поле ввода / панель переключателя	Описание / функция
1	Ввод [мм/сек] NG2: мин. 50 – макс. 600 NG4: мин. 50 – макс. 500 NG6/6E: мин. 50 – макс. 300 NG8/8E: мин. 50 – макс. 250	Задание скорости для режима работы IM

При вводе недопустимого значения на дисплее отображается следующее сообщение об ошибке:
„***Недействительное значение***“ или „***Выход из диапазона***“

Режим работы СМ:

В режиме работы СМ невозможно задать какую-либо скорость для системы печати. Система печати определяет текущую скорость через подсоединенное к системе печати кодирующее устройство.

УКАЗАНИЕ

Значения скорости в режиме работы СМ
Для указанных здесь значений скорости речь идет о теоретических ориентировочных значениях.
Фактически достижимая скорость зависит от различных параметров соответствующего случая применения.
Сюда относятся, кроме прочего, такие параметры, как тип машины, тип и ширина упаковочной пленки, длина изделия, длина рисунка для печати, используемая цветная пленка, положение кодирующего устройства, дополнительно установленные устройства (напр., штампы)
и т.д.

Ориентировочные значения для скорости в режиме работы СМ

NG2	[м/мин]	мин. 3 – макс. 35
NG4	[м/мин]	мин. 3 – макс. 29
NG6	[м/мин]	мин. 3 – макс. 17
NG8	[м/мин]	мин. 3 – макс. 14

2. Плотность

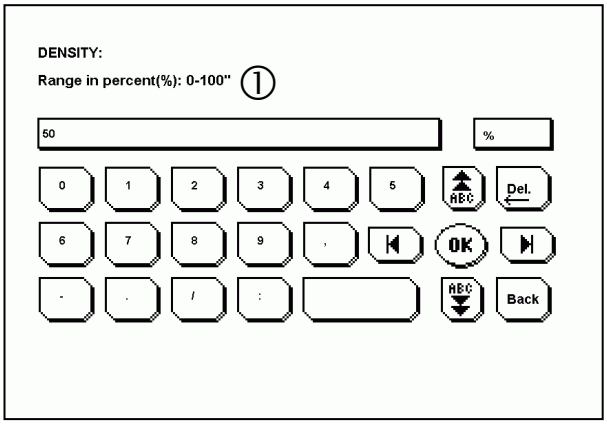

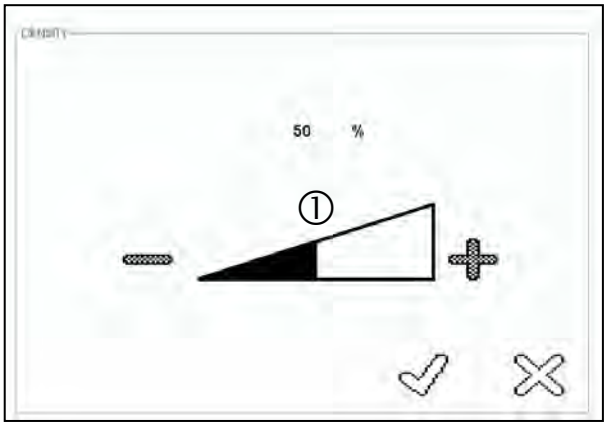

№	Поле ввода / панель переключателя	Описание / функция
①	Ввод 0 – 100 [%]	Плотность печати Для вида с использованием пиктограмм значение в % -шагах либо уменьшается с помощью минусой клавиши, либо увеличивается с помощью плюсовой клавиши.

При вводе недопустимого значения на дисплее отображается следующее сообщение об ошибке:
„***Недействительное значение***“ или „***Выход из диапазона***“

3. Выравнивание

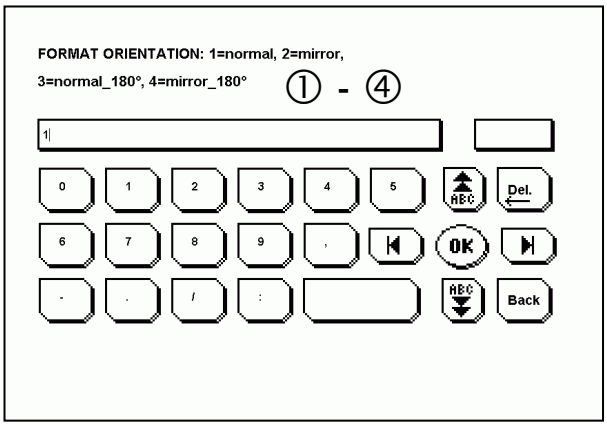

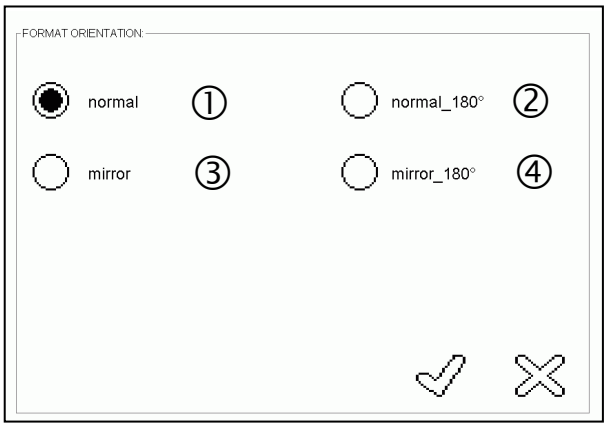

№	Поле ввода / панель переключателя	Описание / функция
①	Ввод 1 / нормально	Выбор выравнивания рисунка для печати (стандартная настройка: нормально)
②	Ввод 2 / нормально_180°	
③	Ввод 3 / зеркально	
④	Ввод 4 / зеркально_180°	

4. Дата / время

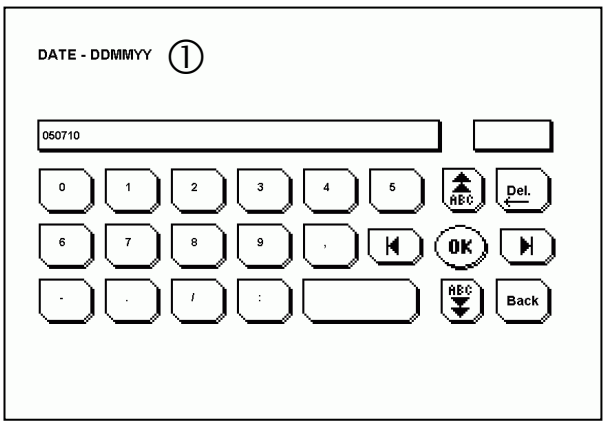

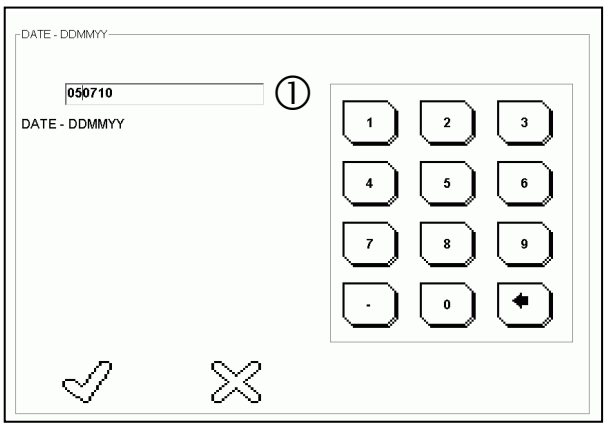

№	Поле ввода / панель переключателя	Описание / функция
①	Ввод: Формат даты ДДММГГ Формат времени ЧЧММСС	Ввод даты / времени Соответствующий формат даты / времени (здесь: День/Месяц/Год) принимается для рисунков печати.

5. Задержка печати

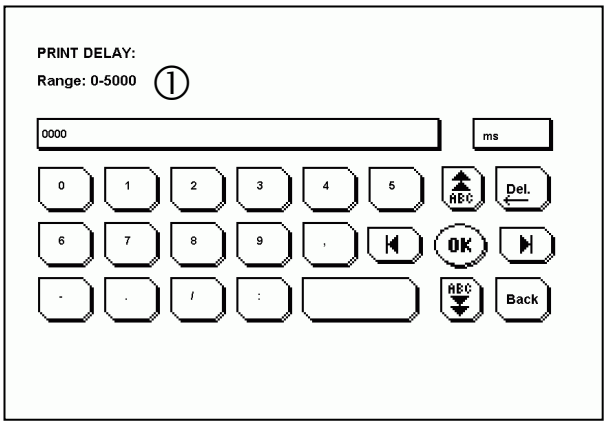

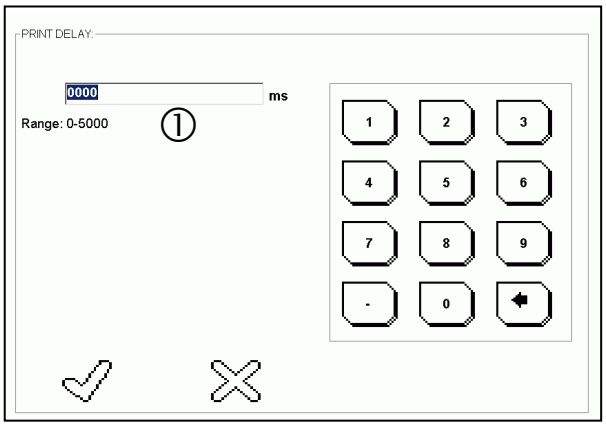

№	Поле ввода / панель переключателя	Описание / функция
①	Ввод 0 – 5000 [мс]	Временная задержка для запуска печати

6. Удаление рисунка для печати

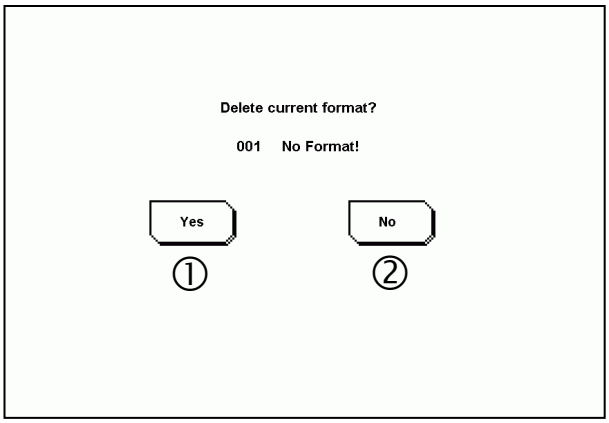

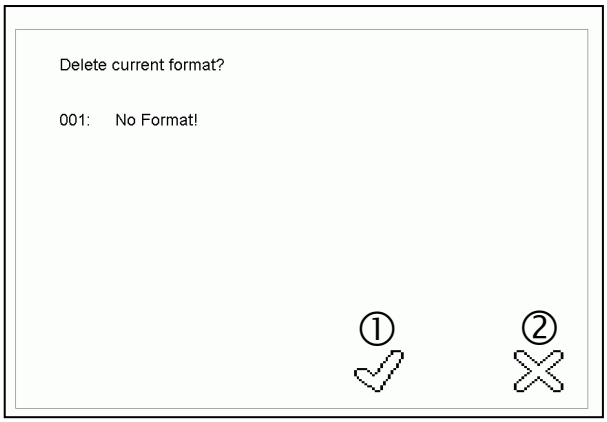

№	Поле ввода / панель переключателя	Описание / функция
①	Yes Да	Текущий загруженный рисунок для печати удаляется
②	No Нет	Прерывание - текущий загруженный рисунок для печати не удаляется

7. Положение планки (только в режиме работы CM)

УКАЗАНИЕ

Изменение положения планки в режиме работы CM
Перед заданием нового положения планки рекомендуется определить исходную точку посредством датчика исходного положения ("Home-Sensor").

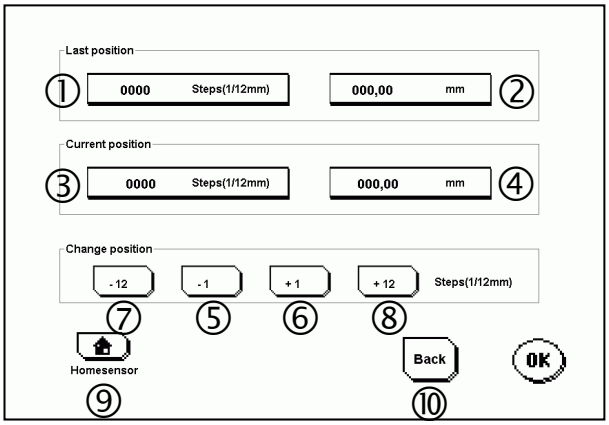

№	Поле ввода / панель переключателя	Описание / функция	
①	-----	Индикация последнего положения (= положение перед изменением) в	[1/12 мм]
②	-----		[мм]
③	-----	Индикация текущего положения (= последнее положение + изменения положения) в Указание: Значение сразу принимается во время ввода	[1/12 мм]
④	-----		[мм]
⑤	- 1	Изменение положения Текущее положение на 1 - шаг (соответствует 1/12 мм)	уменьшается
⑥	+ 1		увеличивается
⑦	- 12	Изменение положения Текущее положение на 12 - шагов (соответствует 1 мм)	уменьшается
⑧	+ 12		увеличивается
⑨		Планка перемещается в исходное положение (нулевое положение). При этом все позиционные переменные устанавливаются на нуль.	
⑩	Back	Выйти из меню "Положение планки". Индикация переходит к вышерасположенному пункту меню.	

8. Тип цветной ленты

Чтобы оптимизировать результат печати, можно задать используемый тип цветной пленки.

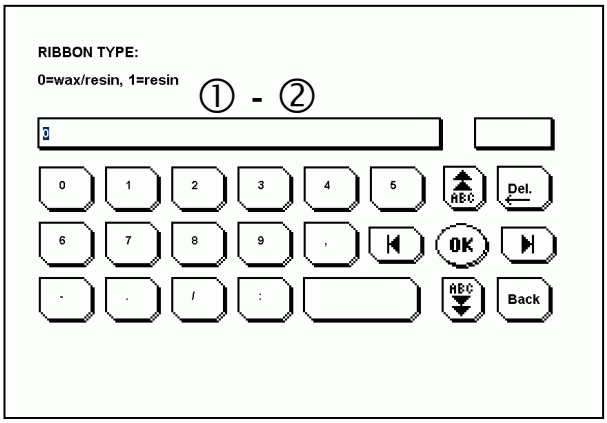

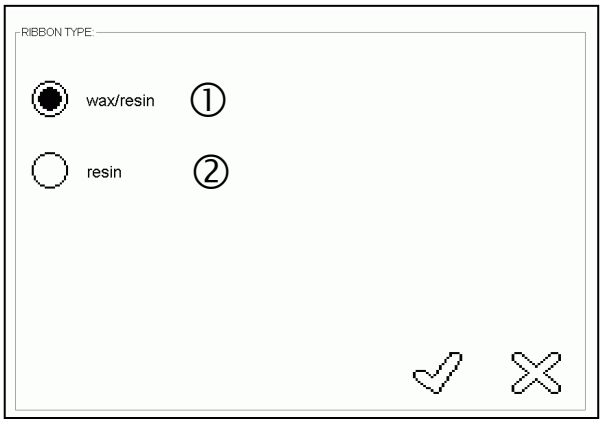

№	Поле ввода / панель переключателя	Описание / функция
①	Ввод 0 / Воск/смола	Установленный тип цветной пленки: Воск/смола (стандартная настройка). Более точные возможности установки.
②	Ввод 1 / Смола	Установленный тип цветной пленки: Смола. В принципе, затрачивается больше энергии.

5.7.5 Сервисное обслуживание

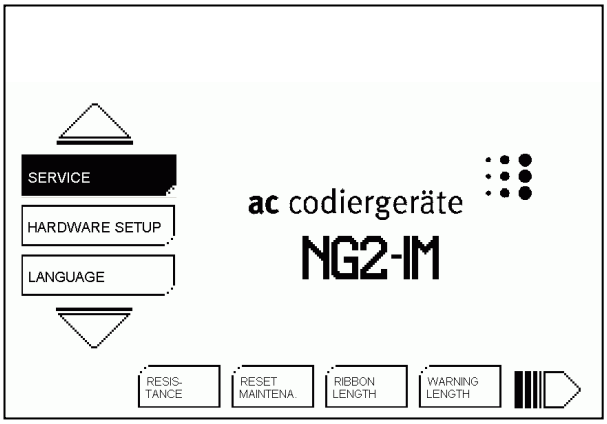

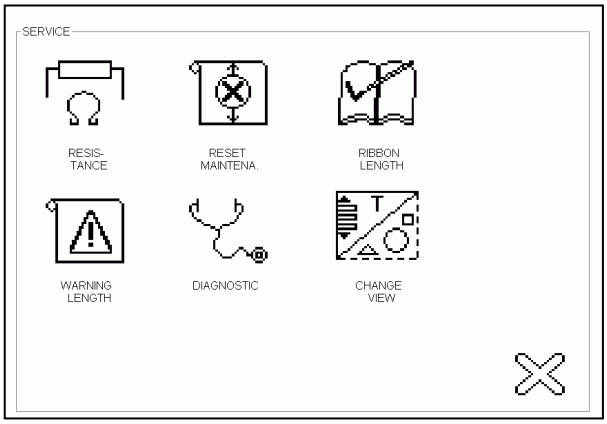

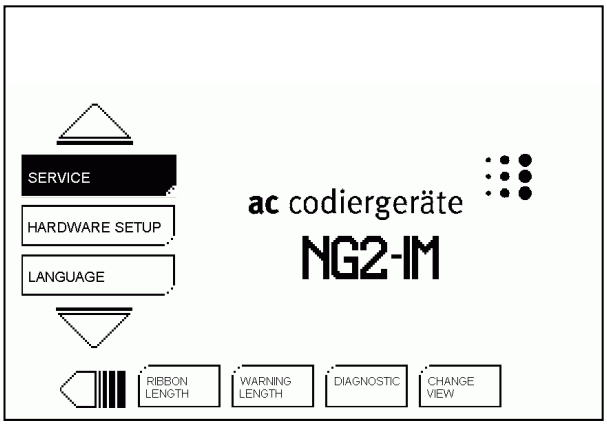

1. TT-планка - Сопротивление

ВНИМАНИЕ

Повреждение планки термографической печати из-за неправильного значения сопротивления

Введенное значение сопротивления должно соответствовать значению, указанному на планке термографической печати. В противном случае планка термографической печати может преждевременно повреждена или разрушена. За повреждения, возникшие из-за неправильно введенного значения сопротивления, фирма "ac codiergeräte gmbh" исключает любую гарантию и ответственность.

- Введите правильное, указанное на планке термографической печати, значение сопротивления, прежде чем Вы выполните печать с использованим данной системы печати.

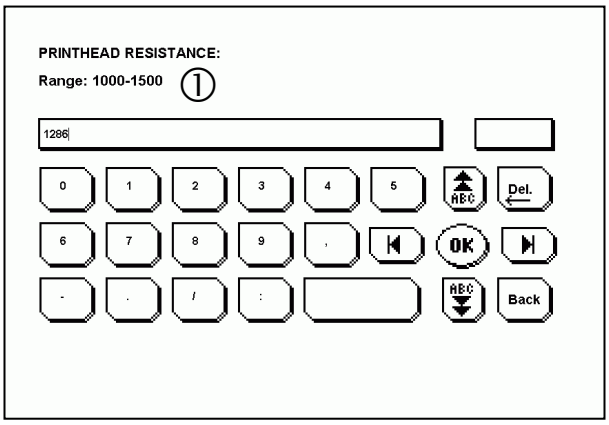

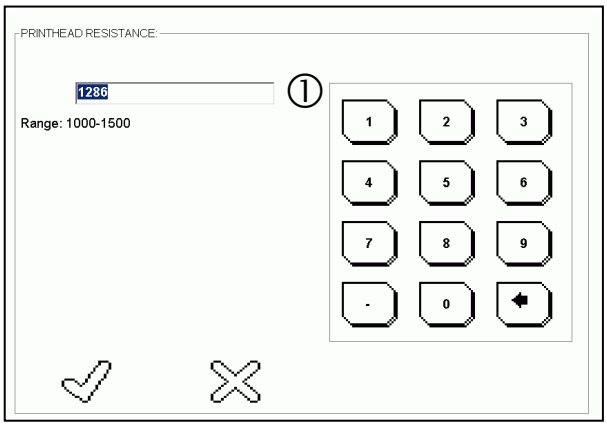

№	Поле ввода / панель переключателя	Описание / функция
1	Ввод 1000 – 1500 [Ом]	Значение сопротивления для используемой в системе печати планки термографической печати.

2. Сброс - Печать - км

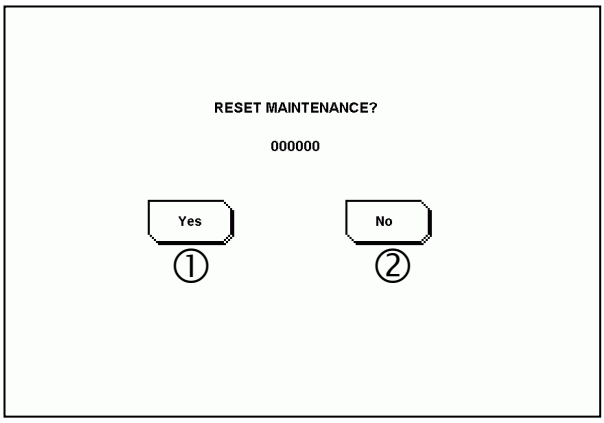

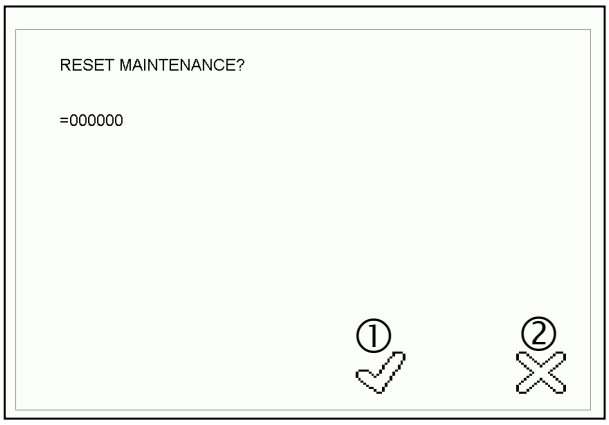

№	Поле ввода / панель переключателя	Описание / функция
①	Yes — Да	Счетчик для общей напечатанной длины возвращается в исходное значение
②	No — Нет	Прерывание – Счетчик для общей напечатанной длины не возвращается в исходное значение

3. Длина цветной пленки

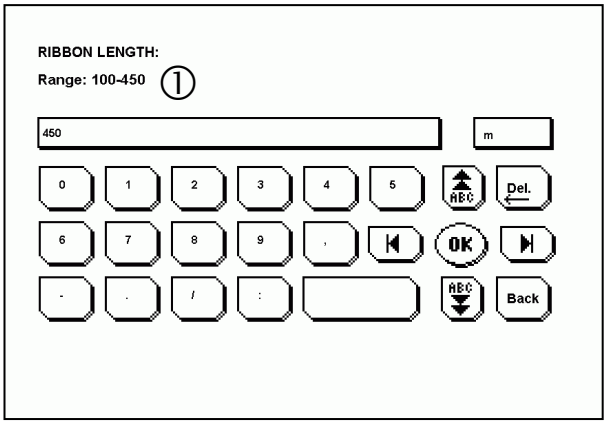

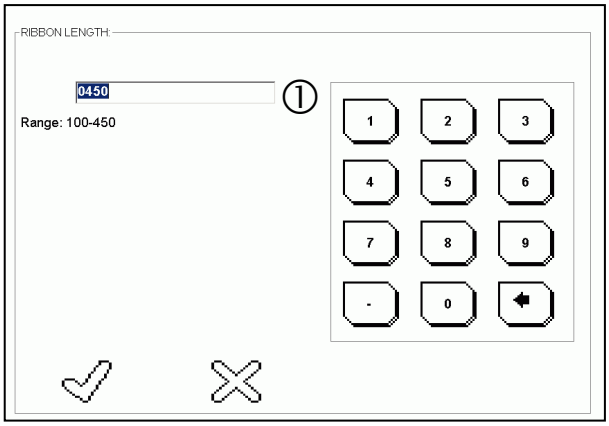

№	Поле ввода / панель переключателя	Описание / функция
①	Ввод 100 – 450 [м]	Длина использованной цветной пленки (неиспользованный рулон цветной пленки)

4. Предварительное предупреждение для цветной пленки

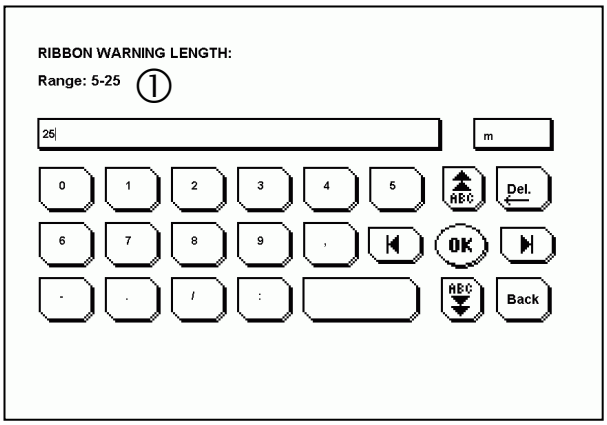

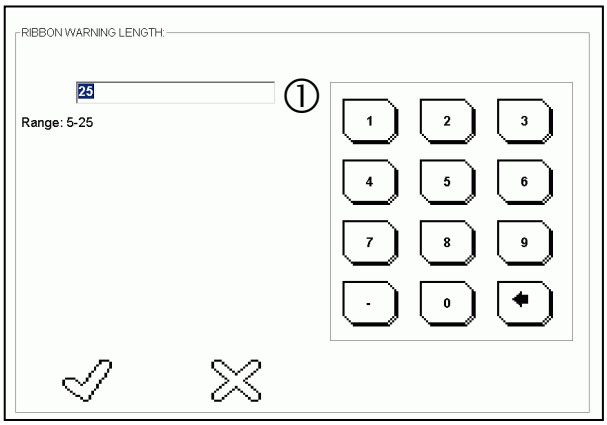

№	Поле ввода / панель переключателя	Описание / функция
①	Ввод 5 – 25 [м]	При достижении заданного значения устанавливается выходной сигнал для предварительного предупреждения для конца цветной пленки.

5. Диагностика

В пункте меню "Диагностика" Вы можете протестировать простые основные функции системы печати.

УКАЗАНИЕ

Пункт меню "Диагностика"

- Перед каждым тестированием планка термографической печати перемещается вверх.
- Выход из пункта меню "Диагностика" автоматически запускает функцию "Поиск датчика исходного положения" ("Find Homesensor").

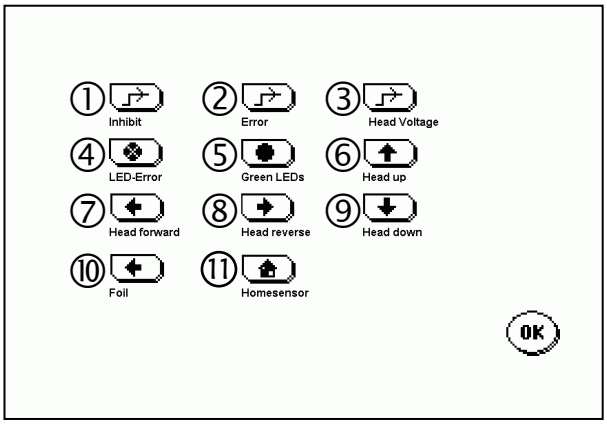

№	Поле ввода / панель переключателя		Описание / функция
①		Запрет	Включает выход запрета на одну секунду.
②		Неисправность	Включает выход неисправности на одну секунду.
③		Напряжение на планке	Включает напряжение на планке на одну секунду.
④		Светодиод неисправности	Светодиод неисправности мигает в течение 5 секунд
⑤		Зеленые светодиоды	Два зеленых светодиода мигают в течение 5 секунд
⑥		Головка вверх	Планка термографической печати перемещается вверх (тестируется давление воздуха)
⑦		Головка вперед	Планка термографической печати выдвигается и имитируется процесс печати длиной 2 см. (тестируется шаговый двигатель)
⑧		Головка назад	Планка термографической печати вдвигается на 1 см (тестируется шаговый двигатель)
⑨		Головка вниз	Планка термографической печати перемещается вниз (тестируется давление воздуха)
⑩		Пленка	Цветная пленка транспортируется на 2 см (тестируется двигатель перемещения пленки)
⑪		Датчик исходного положения	Планка термографической печати перемещается в исходное положение (тестируются двигатель салазок + датчик исходного положения)

6. Сенсорная панель - Калибровка

ВНИМАНИЕ

Калибровка сенсорного дисплея

Не используйте для работы с сенсорным дисплеем предметы с острым концом. Из-за этого сенсорный дисплей может быть поврежден или разрушен. За повреждения, возникшие в результате неправильного обращения с сенсорным дисплеем, фирма "ac codiergeräte gmbh" исключает любую гарантию и ответственность.

➢ Работайте с сенсорным дисплеем только с использованием подходящих для этого предметов.

УКАЗАНИЕ

Калибровка сенсорного дисплея

Выполните как можно точнее калибровку сенсорного дисплея. После ненадлежащего выполнения сенсорный дисплей работает неточно.

Процедура поясняет саму себя посредством указаний на экране. Следуйте указаниям.
Процедура калибровки после вопроса "Калибровка в норме" завершается щелчком на пункте "Да".

7. Смена вида

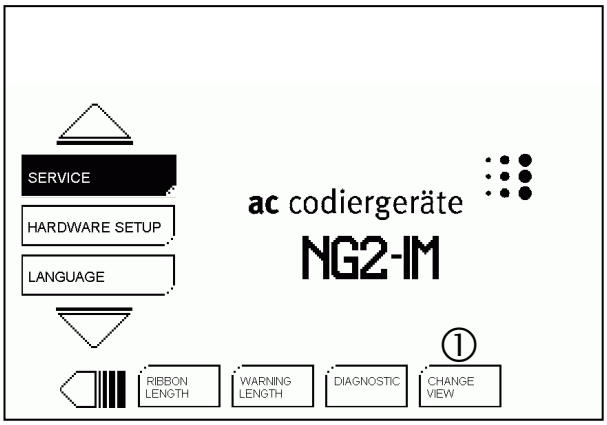

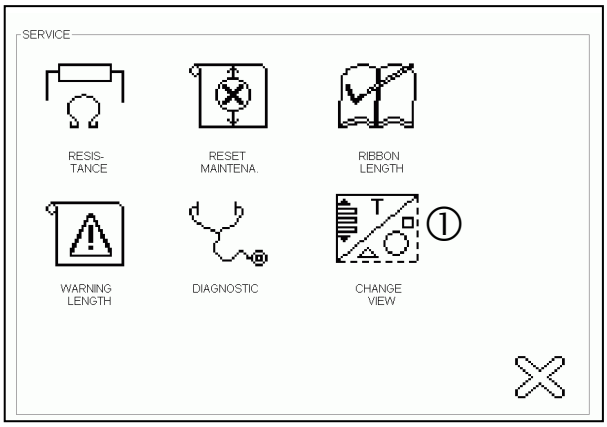

№	Поле ввода / панель переключателя	Описание / функция
①	CHANGE VIEW Смена вида	Путем нажатия на панели переключателя "Смена вида" Вы можете переключать пользовательский интерфейс сенсорного дисплея между текстовым видом и видом с использованием пиктограмм.

5.7.6 Настройка оборудования

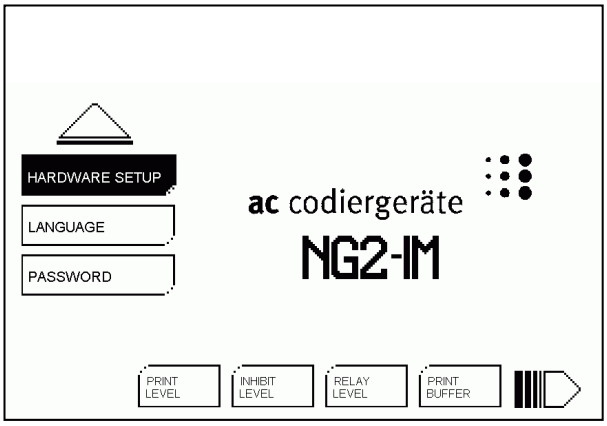

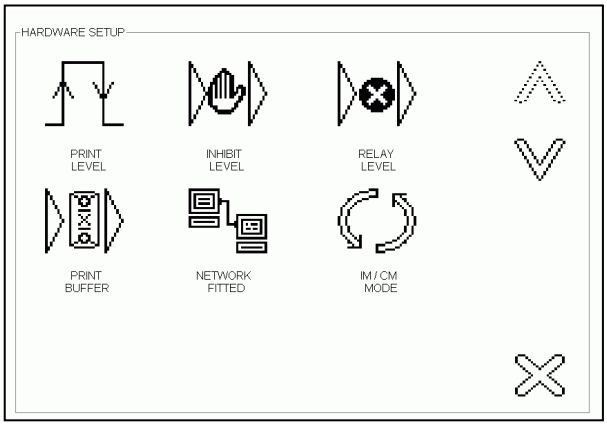

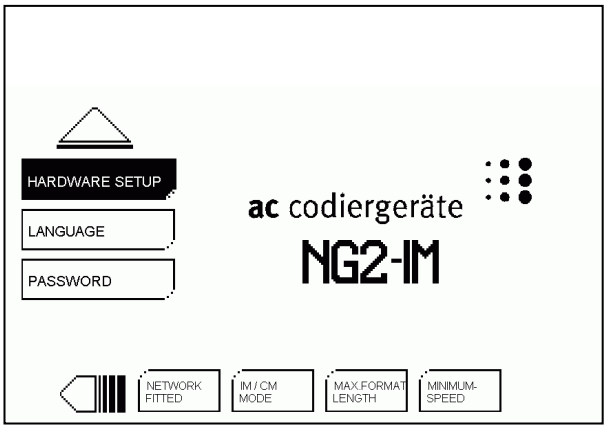

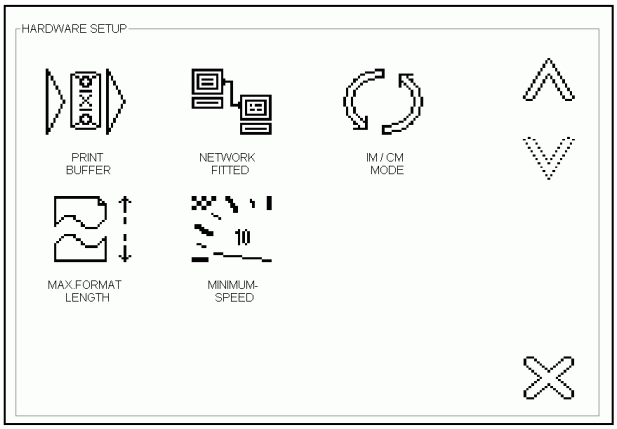

1. Фронт сигнала печати

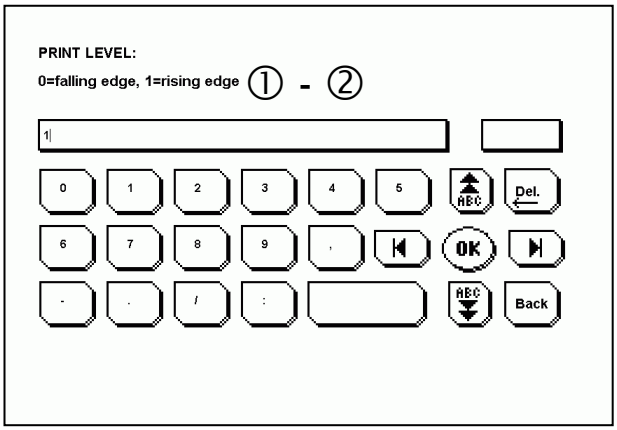

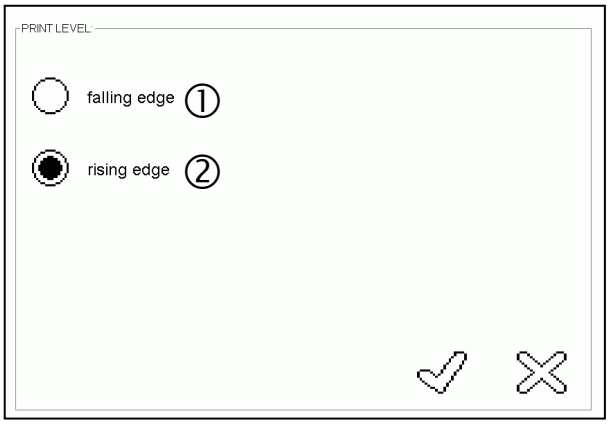

№	Поле ввода / панель переключателя	Описание / функция	
①	Ввод 0 / спадающий	Конфигурация входа сигнала печати. Запуск печати при:	спадающем фронте сигнала
②	Ввод 1 / нарастающий		нарастающий фронт сигнала

2. Выход запрета

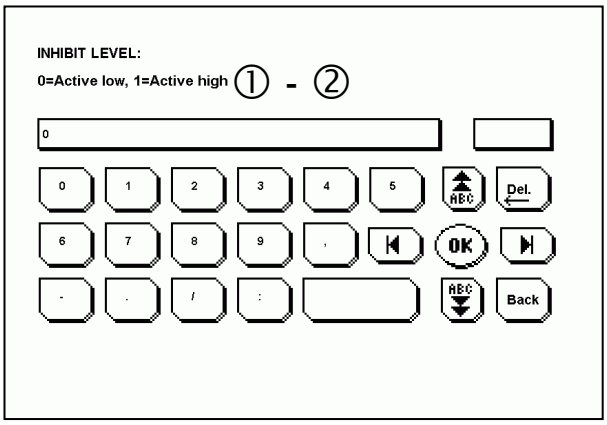

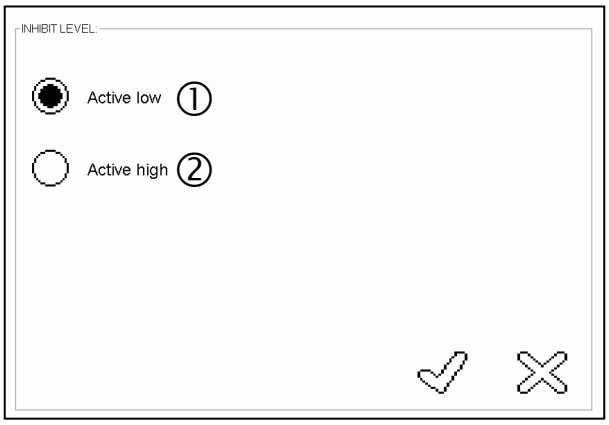

№	Поле ввода / панель переключателя	Описание / функция	
①	Ввод 0 / активный, Выкл	Конфигурация выхода запрета. Выход работает как:	Размыкающий контакт (нормально замкнутый)
②	Ввод 1 / активный, Вкл		Замыкающий контакт (нормально разомкнутый)

3. Выход неисправности

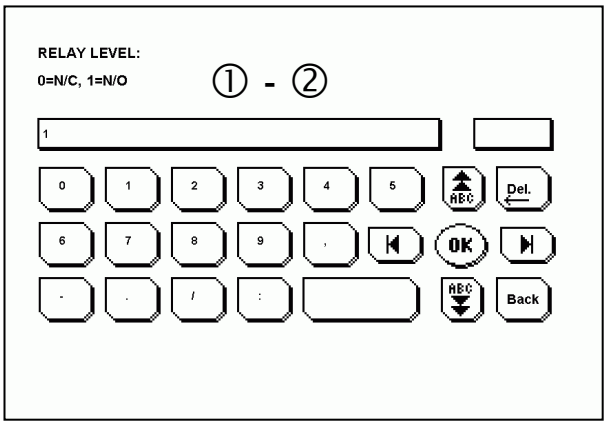

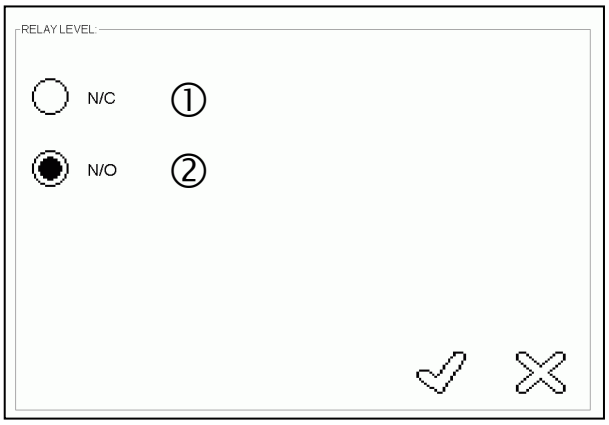

№	Поле ввода / панель переключателя	Описание / функция	
①	Ввод 0 / спадающий	Конфигурация выхода неисправности. Выход работает как:	Размыкающий контакт (нормально замкнутый)
②	Ввод 1 / нарастающий		Замыкающий контакт (нормально разомкнутый)

4. Буфер сигнала печати

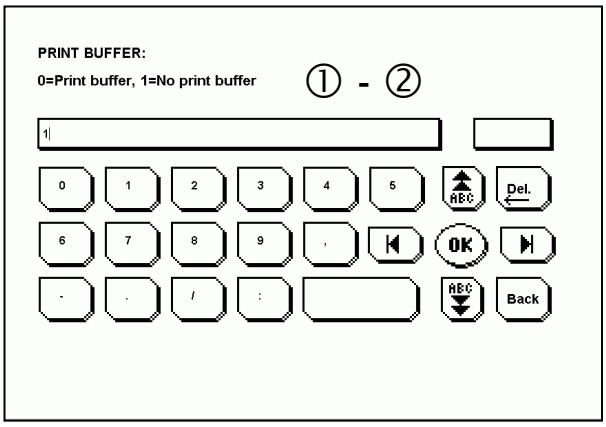

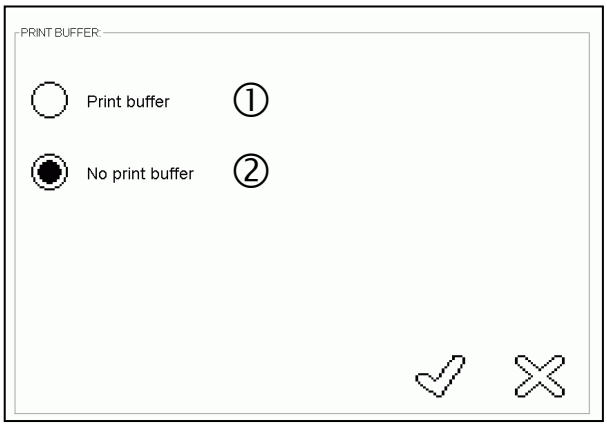

№	Поле ввода / панель переключателя	Описание / функция	
①	Ввод 0 / буфер печати	Буфер сигнала печати:	используется
②	Ввод 1 / отсутст. буфер печати		не используется

5. Сетевая плата

УКАЗАНИЕ

Смена интерфейса связи

После переключения интерфейса связи машина или подсоединенный ПК не может больше, при определенных обстоятельствах, обмениваться данными с системой печати.

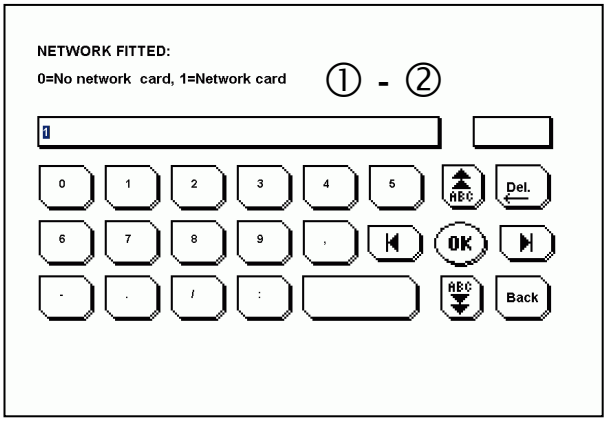

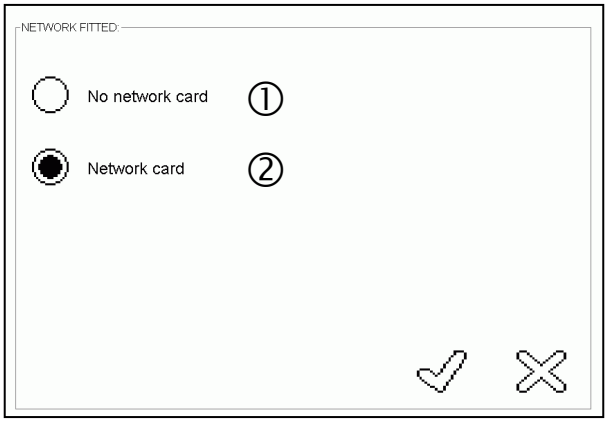

№	Поле ввода / панель переключателя	Описание / функция	
①	Ввод 0 / Отсутствует сетевая плата	Выбор сетевой платы как интерфейса связи:	Нет (обмен данными только через последовательный интерфейс)
②	Ввод 1 / Сетевая плата		Да (обмен данными только через сетевой интерфейс)

После подтверждения выбора через панель переключателя "***OK***" на дисплее отображается следующее сообщение: „***Подтвердить изменение***“. Если Вы хотели бы подтвердить использование выбранного интерфейса связи, то, пожалуйта, щелкните на кнопке "***ДА***", в противном случае на кнопке "***НЕТ***".

6. IM / CM-режим

УКАЗАНИЕ

Требуемый перезапуск системы печати после смены режима работы
Выключите систему управления после переключения режима работы. Обождите прибл. 5 секунд, прежде чем снова включить систему управления.

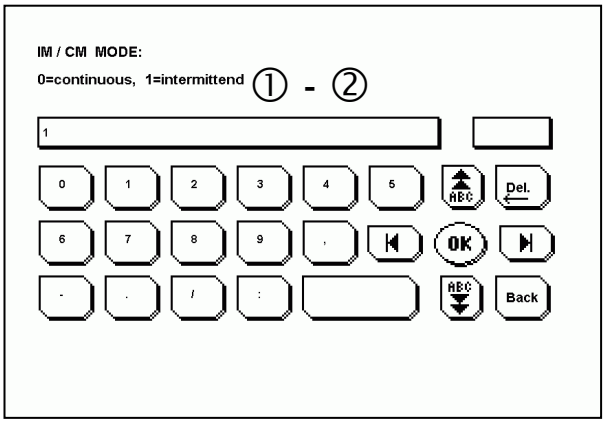

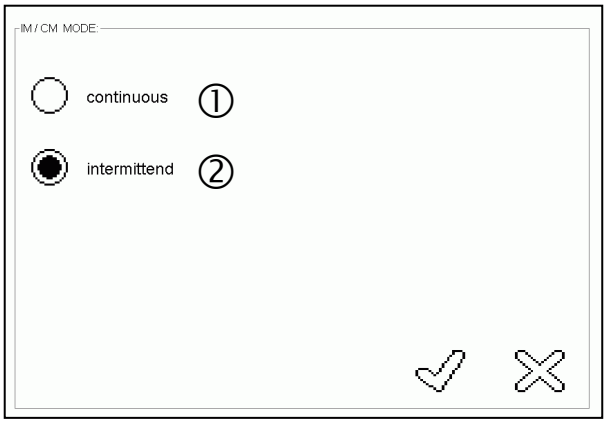

№	Поле ввода / панель переключателя	Описание / функция	
①	Ввод 0 / непрерывный	Выбор режима работы системы печати:	Непрерывный (CM)
②	Ввод 1 / повторно-кратковременный		Повторно-кратковременный (IM)

7. Максимальная длина рисунка для печати

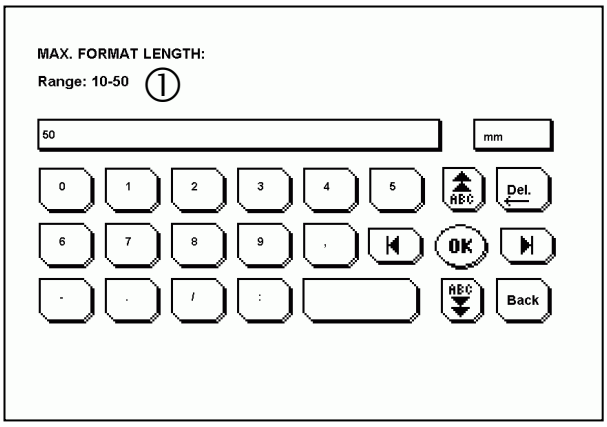

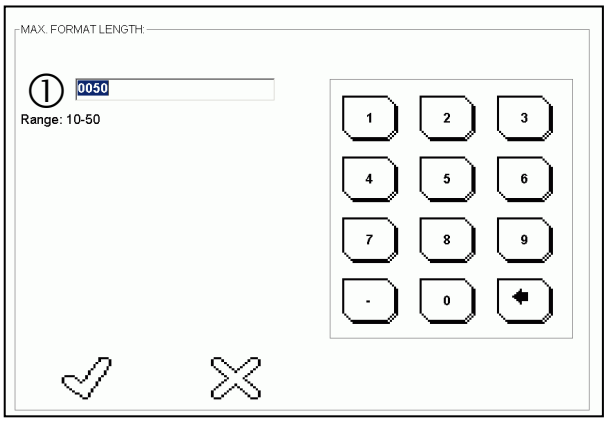

Режим работы IM:

№	Поле ввода / панель переключателя	Описание / функция
1	Ввод [мм] NG2: мин. 10 – макс. 50 NG4: мин. 10 – макс. 90 NG6/8: мин. 10 – макс. 100 NG6E/8E:мин. 10 – макс. 155	Максимальная допустимая длина рисунка для печати в режиме IM

Режим работы CM:

№	Поле ввода / панель переключателя	Описание / функция
1	Ввод [мм] NG2: мин. 10 – макс. 1000 NG4: мин. 10 – макс. 1000 NG6: мин. 10 – макс. 1000 NG8: мин. 10 – макс. 1000	Максимальная допустимая длина рисунка для печати в режиме CM

8. Минимальная скорость (только в режиме работы IM)

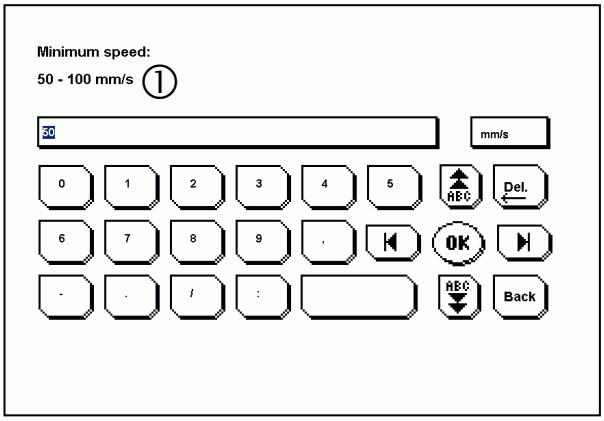

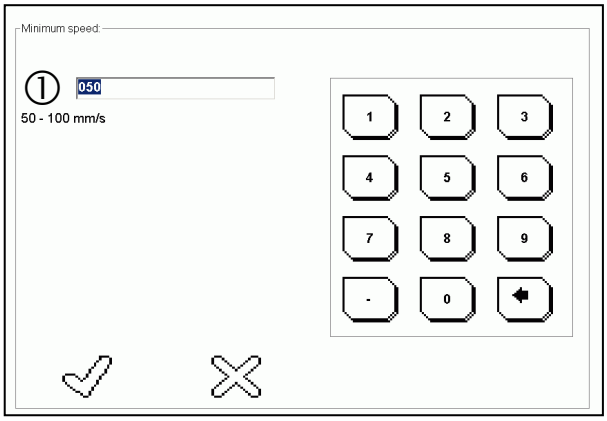

№	Поле ввода / панель переключателя	Описание / функция
1	Ввод 50 – 100 [мм/сек]	Определение нижнего предельного значения для скорости, которое может устанавливается для системы печати.

5.7.7 Язык диалога

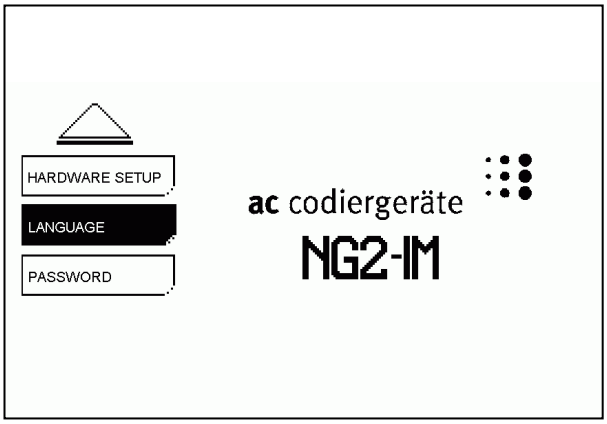

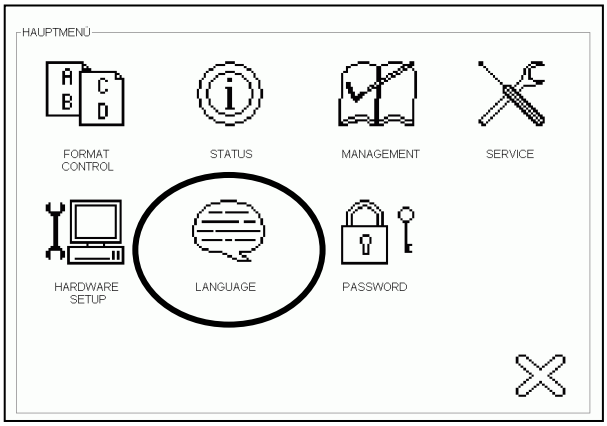

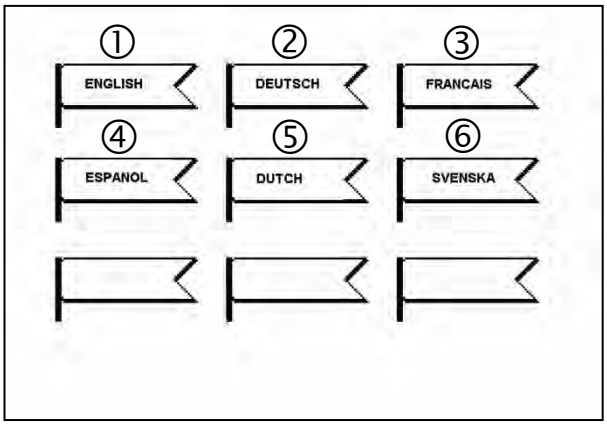

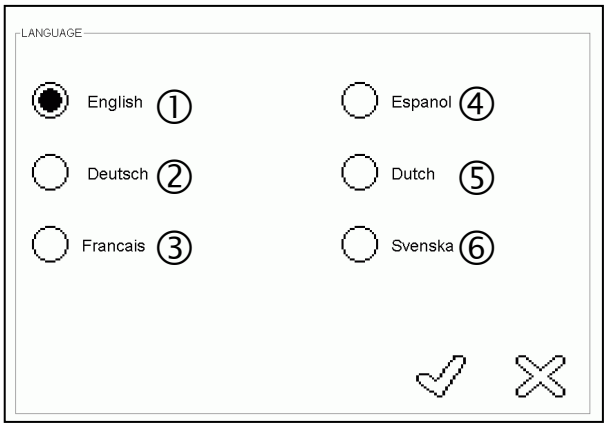

Поддерживаемые в стандартном варианте языки диалога:

№	Поле ввода / панель переключателя	Описание / функция
①	English	Английский
②	Deutsch	Немецкий
③	Français	Французский
④	Espanol	Испанский
⑤	Dutch	Нидерландский
⑥	Svenska	Шведский

УКАЗАНИЕ

Языки диалога - Сенсорный дисплей
Если Вам необходимы другие языки диалога, то обращайтесь, пожалуйста, на фирму "ac codiergeräte gmbh".

5.7.8 Пароль

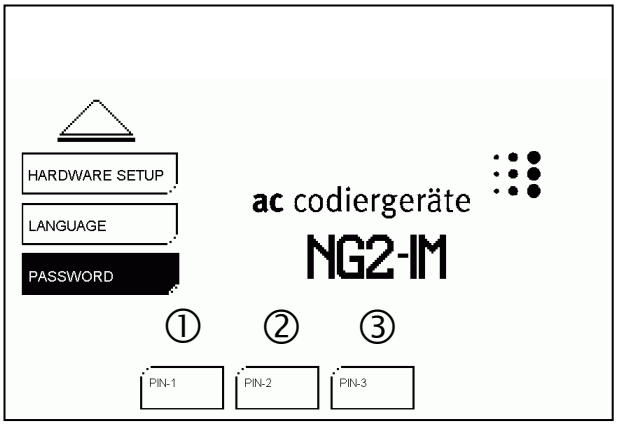

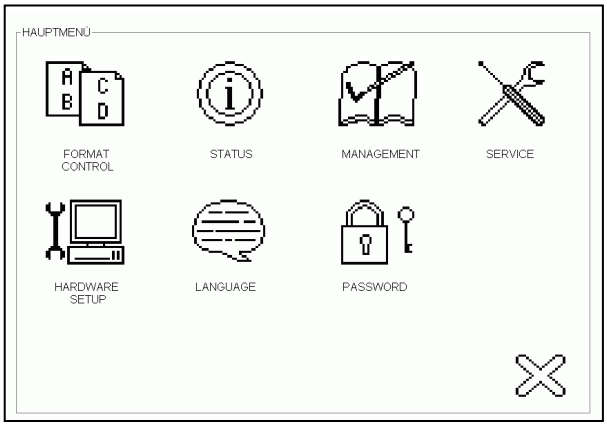

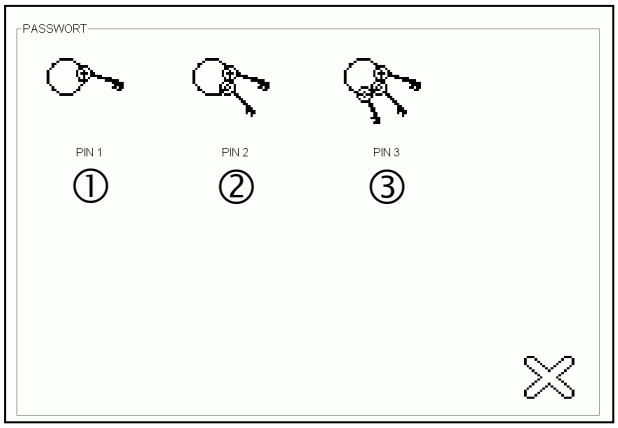

№	Поле ввода / панель переключателя	Описание / функция	
①	PIN-1 **PIN-код 1** (PIN-код для пользователя)	Путем ввода PIN-кода Вы получаете доступ к пунктам меню:	Рисунки для печати, состояние, язык диалога
②	PIN-2 **PIN-код 2** (PIN-код для управляющих структур)		Управление и защищенные PIN-кодом 1 области.
③	PIN-3 **PIN-код 3** (PIN-код для службы сервисного обслуживания)		Сервисное обслуживание, настройка оборудования и защищенные PIN-кодом 1 и PIN-кодом 2 области.

6 Устранение неисправностей

Следующая глава должна помочь Вам понять выдаваемые сообщения о неисправностях, определить и устранить их причину.

УКАЗАНИЕ

Устранение неисправностей в системе печати
Если Вы не можете самостоятельно устранить возникшую с системе печати неисправность, то обращайтесь, пожалуйста, в сервисную службу фирмы "ac codiergeräte gmbh".

6.1 Выдаваемые системой печати сообщения о неисправностях

Следующие сообщения о неисправностях отображаются в самой системе печати (сенсорный дисплей) или в используемом программном обеспечении для конфигурирования (a:config, NG-Remote Panel).

Идент. номер неисправности	Описание	Значение	Устранение
0	Отсутствие неисправности	отсутствие неисправности в системе печати.	-
1	Неисправность по цветной ленте	Печатающая головка сообщает об обрыве цветной пленки или отсутствии цветной ленты	▪ Проверьте цветную пленку. При необходимости, заправьте цветную пленку
3	Предварительное предупреждение для конца цветной пленки	Слишком мало оставшейся цветной пленки	▪ Смените цветную пленку ▪ Деактивируйте предварительное предупреждение для конца цветной пленки или верните его в исходное состояние.
4	Графическое изображение вне области печати	Элемент графики / рисунка находится за пределами допустимой области печати.	▪ Проверьте, не был ли создан рисунок для печати для большего принтера. ▪ Возможно проконтролируйте максимальную длину рисунка для печати. ▪ Согласуйте рисунок для печати.
5	Линия / рамка вне области печати	Элемент рамки / линии находится за пределами допустимой области печати	
6	Текст вне области печати	Элемент текста находится за пределами допустимой области печати	
7	Штриховой код вне области печати	Элемент штрихового кода находится за пределами допустимой области печати	
8	Неисправность по запоминающему устройству	Исчерпана емкость флеш-памяти	▪ Касательно использования карты памяти большей емкости обращайтесь, пожалуйста, в сервисную службу фирмы "ac codiergeräte gmbh". ▪ Удалите ненужные больше рисунки для печати. ▪ Уменьшите рисунки для печати (напр., удалите графические изображения)
10	Неисправность по лимиту времени для связи	Неисправность внешней связи с ПК через последовательный интерфейс или локальную сеть Ethernet	▪ Проверьте линию связи ▪ Повторите передачу данных

Идент. номер неисправности	Описание	Значение	Устранение
17	Неисправность датчика исходного положения	Отсутствует сигнал датчика исходного положения после квитирования неисправности (салазки не доходят до датчика исходного положения) или во время инициализации	▪ Если сигнал датчика исходного положения искажен, то проверьте соединение. ▪ Салазки зависают ▪ Неисправен шаговый двигатель или неправильно управляется (вибрация)
30	Неисправность по лимиту времени для печатающей головки	Ошибка в обмене данными между модулем процессора и печатающей головкой	▪ Встроенная программа головки зависла, перезапустите систему печати. ▪ Система управления отправляет неправильные данные, перезапустите систему печати. ▪ Возможное тестирование: Имитировать неисправность на печатающей головке (напр., открыть магазин) – Реагирует еще печатающая головка?
31	Неисправность по лимиту времени для памяти DPRAM	Ошибка в обмене данными между модулем процессора и сенсорной панелью	▪ Проверьте после квитирования неисправности Ваши ранее выполненные настройки.
33	Неисправность по памяти SRAM (СЗУ)	Емкость статического запоминающего устройства исчерпана	▪ Удалите ненужные больше рисунки для печати. ▪ Уменьшите рисунки для печати (напр., удалите переменные и счетчик)
34	Неисправность по разблокировке печати	Невозможно выполнение печати, более подробную информацию смотрите в разделе "Подробности". Возможные причины: 1. No head detected (Не обнаружена головка) 2. No printable format loaded (Загружен непечатаемый формат) 3. Format too short (Формат слишком короткий)	В зависимости от причины неисправности: 1. Подсоедините печатающую головку, проверьте соединение. 2. Загрузите действительный рисунок для печати, при этом контролируйте светодиод состояния. 3. Загрузите более длинный / действительный рисунок для печати.
36	ESC-последовательность не поддерживается	Была использована неизвестная ESC-последовательность.	▪ Учитывайте форматирование ESC-последовательности. ▪ Если применимо написание с большой и маленькой буквы. ▪ Не используйте знак пропуска в ESC-последовательности ▪ Используйте более новую встроенную программу, которая поддерживает эту ESC-последовательность.
46	Неисправность по кассетам	Печатающая головка сообщает об открытой кассете	▪ Зафиксируйте кассету ▪ Проверка датчика кассеты
47	Неисправность по давлению воздуха	Печатающая головка сообщает о слишком низком или слишком высоком давлении воздуха	▪ Проверьте установленное давление воздуха

Идент. номер неисправности	Описание	Значение	Устранение
48	Неисправность по напряжению головки	Печатающая головка сообщает о пониженном или повышенном напряжении	(Только для персонала сервисного обслуживания) ▪ Проверить напряжение на планке термографической печати. ▪ Проверка Kfz-предохранителя в системе управления
51	Слишком быстрый сигнал печати	Только в режиме IM: Сигнал печати приходит слишком рано, салазки еще не достигли датчика исходного положения	▪ Уменьшите тактовую частоту ▪ Увеличьте скорость печати ▪ Уменьшение рисунка для печати ▪ смотрите указание в пункте неисправности по датчику исходного положения ▪ Включение буфера сигнала печати
56	В исходном положении во время печати	только в режиме CM: MES не создает импульсы печати, печать прерывается, поскольку салазки еще не находятся в исходном положении	▪ Перемещение салазок для печати из позиции датчика исходного положения
58	Прерывание печати	MES требуется слишком много времени для передачи сигнала фиксации состояния	▪ Проблемы с контактами для MES ▪ CM: Сигналы кодирующего устройства отсутствуют, подлежащий печатанию материал еще не подается или подается слишком медленно
60	Превышение длины формата	Следует учитывать подробности в индикации - format grew towards the top (формат увеличивается в направлении вверх) - format too long (формат слишком длинный)	▪ Согласуйте рисунок для печати ▪ Согласуйте максимальную длину рисунка для печати
61	Параметры вне диапазона	Следует учитывать подробности в индикации	▪ Функция автоматической печати с недействительными параметрами ▪ CM-позиция за пределами допустимого диапазона ▪ Настройки для IM/CM недействительны, снова передать / проверить ESC-последовательность
99	Прочие неисправности	Следует учитывать подробности в индикации	-

6.2 Идентифицирование причины неисправности по светодиодной индикации системы управления

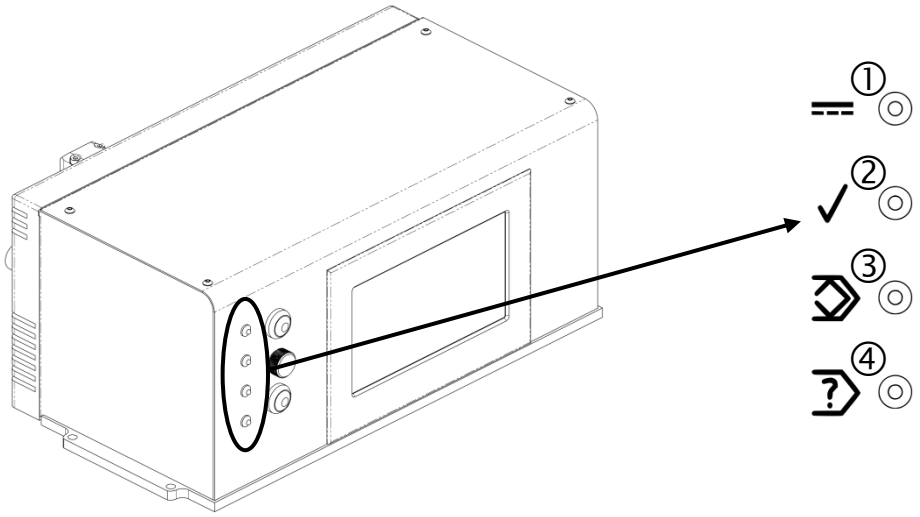

①	Светодиод напряжения питания системы печати	③	Светодиод загрузки рисунка печати
②	Светодиод готовности к работе принтера	④	Светодиод неисправности системы печати

Светодиод				Значение	Устранение
①	②	③	④		
ИЗ	**ИЗ**	**ИЗ**	**ИЗ**	Не подается напряжение питания на систему печати	▪ Проверьте, что сетевая вилка шнура питания блока системы управления вставлена в соответствующую розетку сети электропитания с предохранителем и защитным контактом. ▪ Проверьте соответствующий предохранитель розетки сети электропитания. ▪ Проверьте, что включен разъединитель тока в системе управления. ▪ Проверьте приборный предохранитель в системе управления. **Указание: Для этого не нужно открывать блок системы управления.**
НА	**ИЗ**	**ИЗ**	**ИЗ**	Система печати запускается (состояние не должно длиться более одной минуты). Недействительные данные для печати в памяти принтера	▪ Выключите и снова включите устройство, если состояние длится более одной минуты. ▪ Снова загрузите рисунок для печати.
НА	**ИЗ**	**НА**	**ИЗ**	Система печати обрабатывает данные (для больших рисунков печати, например, размером 213 x 500 мм, процесс может длиться несколько минут). При запуске печати гаснет светодиод для длительности процесса печати.	-
НА	**НА**	**НА**	**ИЗ**	Система печати готова к работе, действительный рисунок для печати загружен	-
НА	**НА**	**Мигание быстрое**	**ИЗ**	Рисунок печати / данные загружаются / обрабатываются	-
НА	**НА**	**Мигание медленное**	**ИЗ**	Система печати готова к работе, действительный рисунок для печати не загружен	▪ Передайте / загрузите действительный рисунок для печати.
НА	**НА**	**Мигание медленное**	**НА**	Неисправность (напр., общая неисправность, неисправность по цветной пленке или давлению воздуха,…), действительный рисунок для печати не загружен	▪ Устраните причину неисправности и квитируйте сообщение о неисправности. ▪ Передайте / загрузите действительный рисунок для печати
НА	**НА**	**НА**	**НА**	Неисправность (напр., общая неисправность, неисправность по цветной пленке или давлению воздуха,…), действительный рисунок для печати загружен	▪ Устраните причину неисправности (напр., опросите сообщение о неисправности, смените цветную пленку / кассету для цветной пленки, проверьте транспортировку цветной пленки и датчик цветной пленки, проконтролируйте давление воздуха / соединения – квитируйте сообщение о неисправности).

6.3 Идентифицирование причины неисправности по анализу качества печати

Рисунок для печати (тестовый формат)	**Описание**	**Причина**
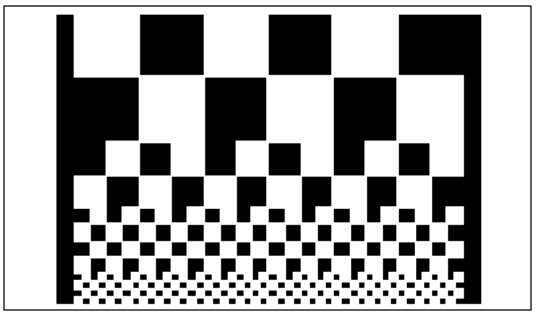	**Качество печати: хорошее** Квадраты четко ограничены и равномерно окрашены	-----
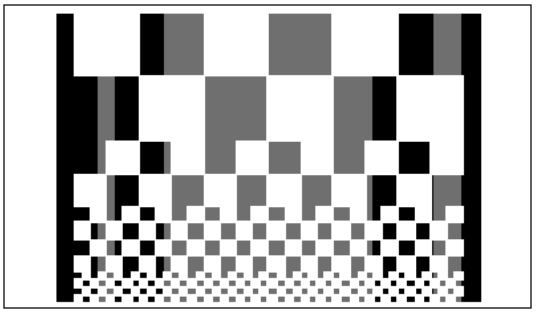	**блеклые, вертикальные полосы в квадратах**	Изношена или неправильно установлена подложка для печати. Проверьте подложку для печати и, при необходимости, замените ее.
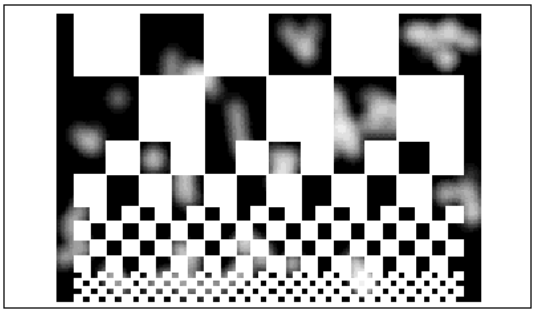	**Белые пятна в черных квадратах**	Подложка для печати повреждена. Проверьте подложку для печати и, при необходимости, замените ее.
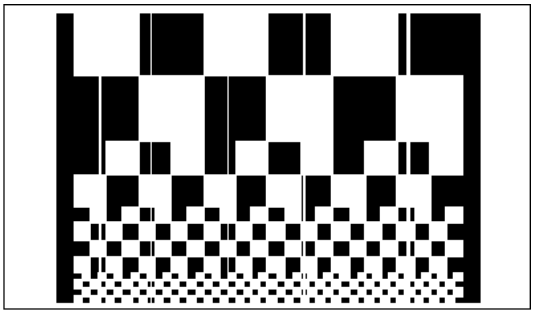	**Вертикальные белые линии в черных квадратах**	Планка термографической печати загрязнена или повреждены пиксели планки термографической печати. Очистите планку термографической печати. В случае повреждения пикселей планку термографической печати необходимо заменить.

Рисунок для печати (тестовый формат)	**Описание**	**Причина**
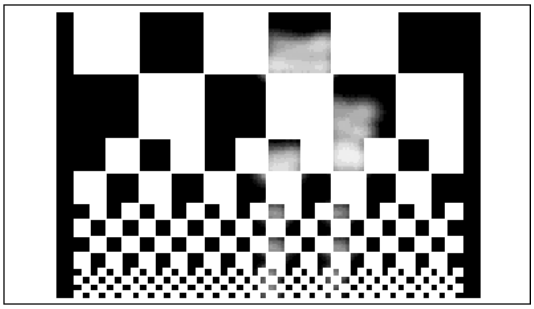	**Черные квадраты чуть светлее в одном направлении**	Планка термографической печати или подложка для печати повреждена.
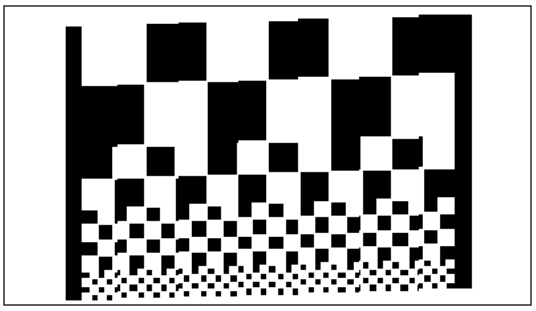	**Смещенные квадраты**	Печатающая головка неправильно закреплена на опоре машины или расстояние между печатающей головкой и подложкой для печати является слишком большим. Откорректируйте регулировки на опоре машины. Печатающая головка должна быть установлена параллельно и на правильном расстоянии до подлежащего печатанию материала.
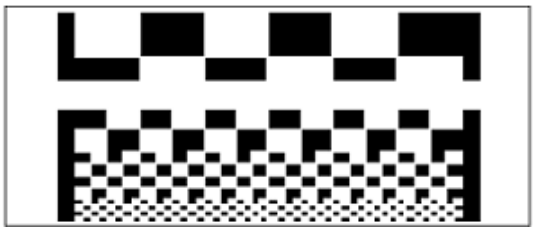	**Горизонтальные дефектные места**	Поврежден плоский кабель на планке термографической печати.
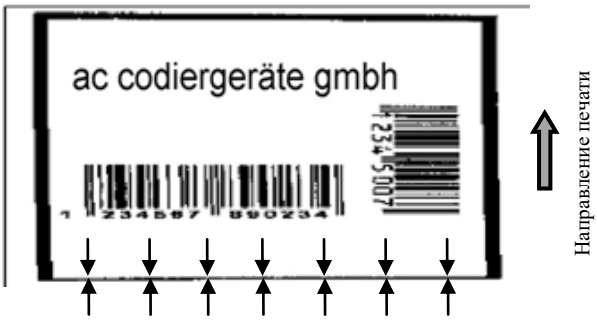	**Отсутствует часть рисунка для печати** (Первые 2 - 4 пикселя в рисунке для печати отсутствуют)	Если первые 2 - 4 пикселя в рисунке для печати отсутствуют, то это означает, что опора машины установлена слишком высоко. Откорректируйте регулировки на опоре машины. Печатающая головка должна быть установлена параллельно и на правильном расстоянии до подлежащего печатанию материала.
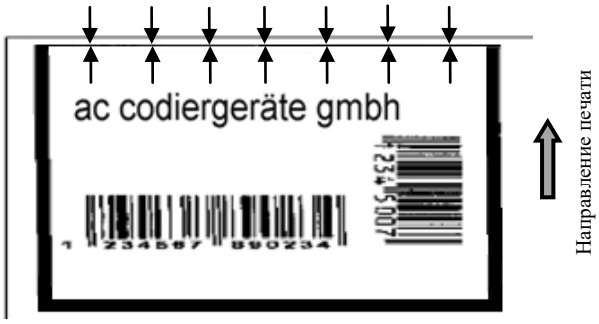	**Отсутствует часть рисунка для печати** (последние пиксели в рисунке для печати отсутствуют)	Опора машины неправильно установлена. Откорректируйте регулировки. Печатающая головка должна быть установлена параллельно.

6.4 Прочие неисправности

Описание	Причина	Устранение
Принтер работает, однако не видно печати ни на израсходованной цветной пленке, ни на подлежащем печатанию материале.	Используется неправильный тип цветной пленки.	▪ Проверьте, что используется правильная цветная пленка, а не, например, пленка для горячего теснения.
	Цветная пленка была неправильно заправлена в сменную кассету для цветной пленки. Неправильная сторона цветной пленки соприкасается с планкой термографической печати.	▪ Проверьте, что обратная сторона цветной пленки (блестящая) соприкасается с планкой термографической печати. Если это не так, то смените, пожалуйста, цветную пленку. Тщательно очистите планку термографической печати перед повторным использованием.
	Значение для плотности печати является слишком низким.	▪ Проверьте настройку для плотности печати.
	Неправильное сопротивление планки термографической печати	▪ Проверьте заданное сопротивление планки термографической печати со значением сопротивления, которое указано на используемой планке термографической печати.
	Плоский кабель на планке термографической печати закреплен неправильно.	▪ Убедитесь, что плоский кабель правильно подстыкован на штепсельном контакте планки термографической печати и зафиксирован с помощью кабельного соединителя. **Внимание: Перед началом этой проверки выключите систему печати. В противном случае система печати может быть повреждена.**
	Планка термографической печати изношена	▪ При необходимости, заменить планку термографической печати.
	Цветная пленка не транспортируется	▪ Проверьте, что цветная пленка правильно заправлена в сменную кассету для цветной пленки.
	Системная ошибка	▪ Обращайтесь, пожалуйста, на фирму "ac codiergeräte gmbh".
Сразу после включения система управления сообщает о неисправности, или оба светодиода на принтере не светятся.	Принтер неправильно соединен с системой управления или, соответственно, соединительные кабели были неправильно подстыкованы и зафиксированы (с помощью винтов).	▪ Выключите систему печати. Проверьте на системе управления и на печатающей головке, что соединительные кабели правильно подстыкованы, и что фиксирующие винты затянуты.
Принтер работает, печать видно на израсходованной цветной пленке, однако не на подлежащем печатанию материале.	Планка термографической печати не опускается	▪ Проверьте, что правильно подсоединено и установлено давление воздуха (прибл. 1,5 – 5,0 бар). Сжатый воздух должен быть чистым и сухим.
	Планка термографической печати опускается	▪ Опора машины для принтера установлена неправильно. Планка термографической печати из-за это может не достигать подлежащего печатанию материала. Согласуйте регулировки.

Описание	Причина	Устранение
Отсутствующие пиксели в печати	Планка термографической печати загрязнена	▪ Очистите планку термографической печати в соответствии с указаниями в руководстве по эксплуатации.
	Планка термографической печати изношена	▪ При необходимости, замените планку термографической печати.
Плохое качество печати	Плотность печати слишком низкая или слишком высокая.	▪ Согласуйте плотность печати.
	Опора машины не выравнена или не закрыта (откидная рама)	▪ Выравняйте опору машины или закройте ее (откидная рама).
	Подложка для печати загрязнена, изношена или повреждена	▪ Очистите подложку для печати или, при необходимости, замените ее.
	Давление воздуха установлено слишком низким	▪ Увеличьте давление воздуха
	Несоответствующее качество цветной пленки	▪ Используйте другой тип цветной пленки.
	Скорость печати слишком высокая	▪ Согласуйте скорость печати.
Части печати отсутствуют по ширине принтера.	Обрыв плоского кабеля между планкой термографической печати и соединительным разъемом планки термографической печати.	▪ При необходимости, замените плоский кабель.
Цветная пленка постоянно рвется или вспучивается.	Цветная пленка неправильно заправлена в сменную кассету для цветной пленки.	▪ Убедитесь, что цветная пленка заправлена в соответствии с обозначенным на внутренней стороне кассете ходом цветной пленки и с указаниями в руководстве по эксплуатации. ▪ Цветная пленка должна находиться при установленной кассете между протяжной пластиной для цветной пленки и планкой термографической печати.
Цветная пленка образует складки	Неправильное выравнивание принтера относительно подложки для печати	▪ Откорректируйте выравнивание принтера.

7 Техническое обслуживание и очистка

ОСТОРОЖНО

Опасности при работах по очистке и техническому обслуживанию

Включенная система печати может привести во время выполнения работ по очистке или, соответственно, техническому обслуживанию к ухудшению безопасности для персонала, а также к повреждению системы печати или материальных ценностей в ее окружении.

- Всегда отключайте подачу энергии к системе печати при выполнении работ по очистке и техническому обслуживанию. Вытаскивайте для этого сетевую вилку шнура питания.
- При работах и во время Вашего отсутствия обезопасьте систему печати таким образом, чтобы не смогли быть внесены никакие изменения другими людьми или ситуациями.
- Работы по очистке и техническому обслуживанию должны выполняться только специалистами.

ПРЕДУПРЕЖДЕНИЕ

Горячие части машины!

Даже после выключения системы печати планка термографической печати может сохранять высокую температуру поверхности. Контакт с такой поверхностью может привести к ожогам.

- Избегайте прямого контакта с поверхностью планки термографической печати, в частности при работах по техническому обслуживанию.
- Перед выполнением работ по очистке или техническому обслуживанию дождитесь, пока не остынут поверхности планки термографической печати.

ВНИМАНИЕ

Использование цветных пленок низкого качества

Использование цветных пленок низкого качества может значительно увеличить износ планки термографической печати и необходимые расходы на очистку.

- Используйте только разрешенные изготовителем цветные пленки.

УКАЗАНИЕ

Регулярная проверка и очистка планки термографической печати

Регулярная проверка и очистка необходимы для сохранения срока службы, эффективности работы и производительности планки термографической печати. Только с чистой, неповрежденной планкой термографической печати можно достичь оптимального результата печати.

Системы печати NG-серии рассчитаны для продолжительной эксплуатации в промышленной среде, и поэтому требуют минимальных затрат на поддержание в исправном состоянии.
Тем не менее, подвергаемые большой нагрузке быстроизнашивающиеся детали (напр., планка термографической печати) должны Вами регулярно проверяться на степень износа / загрязнения и отсутствие повреждений, и, при необходимости, очищаться или заменяться.

7.1 Техническое обслуживание

УКАЗАНИЕ

Потеря гарантии из-за удаления печати качества
Если необходимы работы или проверки внутри устройства, то сначала следует обратиться в отдел сервисного обслуживания фирмы "ac codiergeräte gmbh".

ac-codiergeräte gmbh
Отдел сервисного обслуживания
Friedrich-Bergius-Ring 30
97076 Würzburg
Deutschland

Тел.: +49(0)93125076-0
Факс: +49(0)93125076-50

Эл. почта: ac@ac-codiergeraete.de

УКАЗАНИЕ

Подложка для печати
Подложка для печати подвергается обусловленной интенсивностью эксплуатации износу. Поэтому рекомендуется иметь в запасе соответствующую замену.

УКАЗАНИЕ

Опорожнение обслуживаемого узла пневматического оборудования
Перед опорожнением обслуживаемого узла пневматического оборудования, убедитесь в том, что подача сжатого воздуха на этот узел перекрыта.

7.1.1 Обзор действий по техническому обслуживанию

УКАЗАНИЕ

Выполнение сервисного обслуживания на системе печати
Изготовитель рекомендует организовать выполнение сервисного обслуживания на системе печати через 20000000 оттисков печати или, соответственно, через один год эксплуатации.

Регулярные интервалы для проверки и технического обслуживания необходимы, чтоб своевременно распознать возможно возникающие повреждения или признаки изнашивания.

Сменная кассета для цветной пленки		
Интервал техобслуживания	**Механизм**	**Действие**
При замене цветной пленки	механизмы	Проверить функционирование замка кассеты. Кассета при установке в основную часть устройства должна четко фиксироваться со слышимым щелчком. Направляющие штифты должны правильно входить.
При замене цветной пленки / ежедневно	механизмы	Визуальная проверка приводного валика на отсутствие загрязнения и повреждения.
Ежедневно	механизмы	Проверка направляющих роликов и позиционирующих стержней на прочность, загрязнение и функционирование
Ежеквартально	механизмы	Проверка устройств намотки и размотки пленки на функционирование и правильное установочное значение.
Ежеквартально	механизмы	Визуальная проверка зубчатого ремня на отсутствие признаков истирания и износа, особенно в соответствующих нагружаемых местах.
Ежеквартально	механизмы	Проверка натяжения зубчатого ремня
Ежеквартально	механизмы	Проверить выравнивание съемного ролика. Он должен быть установлен параллельно относительно планки термографической печати. Расстояние между съемным роликом и планкой термографической печати -> заправка цветной пленки.
Раз в полгода	механизмы	Проверка планки контропоры салазок на легкость хода.

Основная часть устройства печати		
Интервал техобслуживания	**Механизм**	**Действие**
При замене цветной пленки	электрические компоненты	Визуальная проверка планки термографической печати на отсутствие загрязнения и повреждения.
Ежеквартально	механизмы	Проверка закрепление ремня на беззазорную и прочную посадку.
Раз в полгода	механизмы	Визуальная проверка зубчатого ремня привода салазок на отсутствие повреждения и износа, особенно в соответствующих нагружаемых местах.
Раз в полгода	механизмы	Функциональная проверка устройства управления линейными перемещениями для держателя планки термографической печати. Возможность перемещения салазок на полную длину хода без заедания (движение рывками). Проверка на шумы трения и различимые следы царапин.
Раз в полгода	механизмы	Функциональная проверка держателя планки термографической печати. Легкость движения вверх/вниз без заедания
Ежегодно	электрические компоненты	Визуальная проверка соединительных кабелей планки термографической печати на отсутствие повреждений и на правильное установочное положение.

Прочее		
Интервал техобслуживания	**Механизм**	**Действие**
Ежедневно	механизмы	Визуальная проверка материала противодавления на отсутствие признаков износа, повреждений и загрязнений.
Еженедельно	механизмы	Проверка настройки обслуживаемого узла пневматического оборудования (мин. 1,5 бар – макс. 5 бар) / Проверка стакана водоотделителя и, при необходимости, слив жидкости.
Еженедельно	механизмы	Проверка закрепления, выравнивания и позиционирования системы печати на опоре машины.
Ежеквартально	механизмы	Проверка пневматических соединений / шлангов на отсутствие повреждения, герметичность, правильность установочного положения и механического закрепления.
Раз в полгода	электрические компоненты	Проверка соединительных кабелей между системой управления и печатающей головкой на отсутствие повреждения и на прочность посадки (кабельное резьбовое соединение).
Ежегодно	механизмы	Проверка креплений и резьбовых соединений опоры машины.

Фирма-изготовитель "ac codiergeräte gmbh" рекомендует замену компонентов системы печати только в том случае, если в ходе выполняемой проверки возникнут проблемы функционирования или обнаружатся повреждения.

7.1.2 Замена планки термографической печати (печатающая головка)

ВНИМАНИЕ

Механическое повреждение планки термографической печати из-за неправильного обращения

При зафиксированной сменной кассете для цветной пленки, планка термографической печати выступает на пару миллиметров из печатающей головки. При укладке печатающей головки на твердое основание планка термографической печати может быть из-за этого механически повреждена.

- Не укладывайте печатающую головку на твердое основание.
- Поверните фиксатор кассеты в полуоткрытое положение. Тогда планка термографической печати больше не выступает из печатающей головки.
- Соблюдайте соответствующую информацию в руководстве по эксплуатации.

ВНИМАНИЕ

Электрическое повреждение планки термографической печати из-за неправильного обращения

Планки термографической печати представляют собой электронные компоненты, которые чувствительны к воздействию статического электричества. При неправильном обращении планка термографической печати может повреждена или разрушена разрядами статического электричества. За повреждения, возникшие из-за неправильного обращения, фирма "ac codiergeräte gmbh" исключает любую гарантию и ответственность.

- Примите соответствующие меры по защите от разрядов статического электричества (напр., носите антистатический браслет), прежде чем начать замену планки термографической печати.
- Соблюдайте соответствующую информацию в руководстве по эксплуатации.

7.1.2.1 Демонтаж планки термографической печати

Шаг 1: Выключите систему печати на сетевом выключателе, и отсоедините ее от сети электропитания. Извлеките сменную кассету для цветной пленки из печатающей головки.

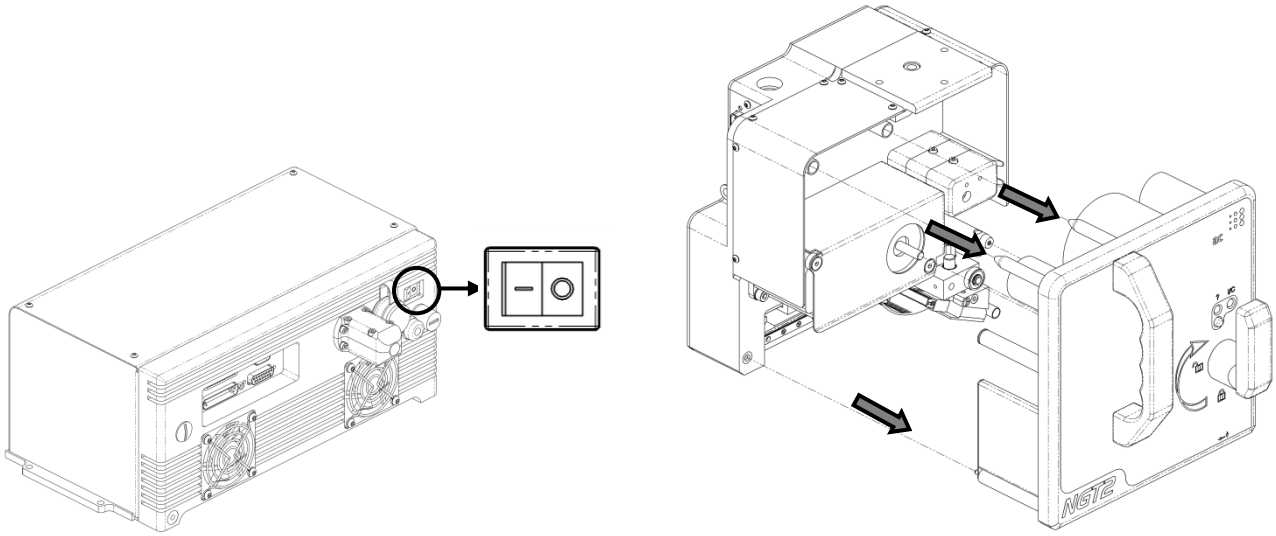

Шаг 2: Снимите фиксатор (кабельный соединитель) со штекерной вилки и штекерного гнезда плоского кабеля на планке термографической печати. Снимите плоский кабель ① и кабель электропитания ② с планки термографической печати.

УКАЗАНИЕ

Соединительные кабели планки термографической печати
Для систем печати с 2-дюймовой планкой термографической печати, последняя подсоединяется только через один плоский кабель. Отдельный кабель электропитания отсутствует.

Вид печатающей головки снизу:

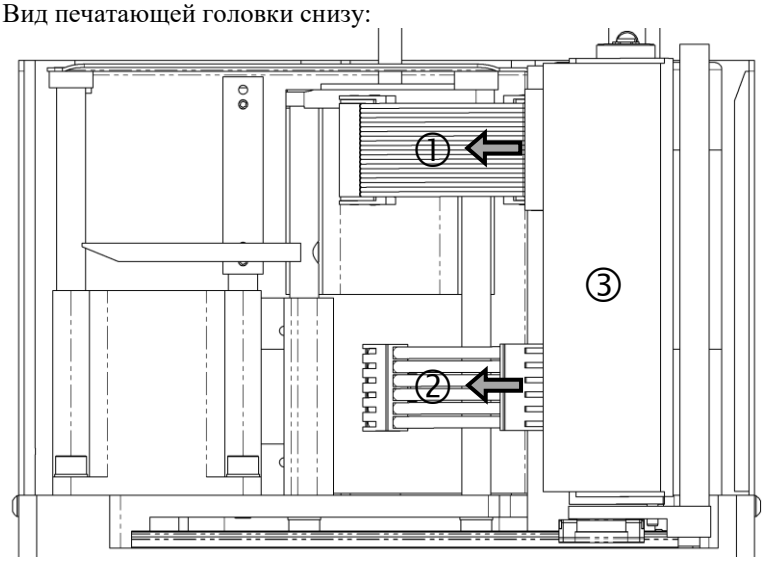

Шаг 3: Выкрутите оба крепежных винта ① планки термографической печати. Осторожно извлеките планку термографической печати ② из держателя.

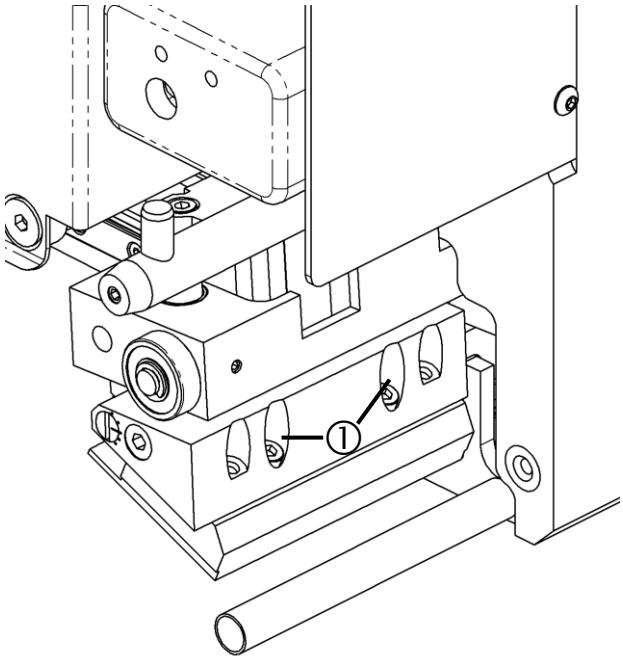

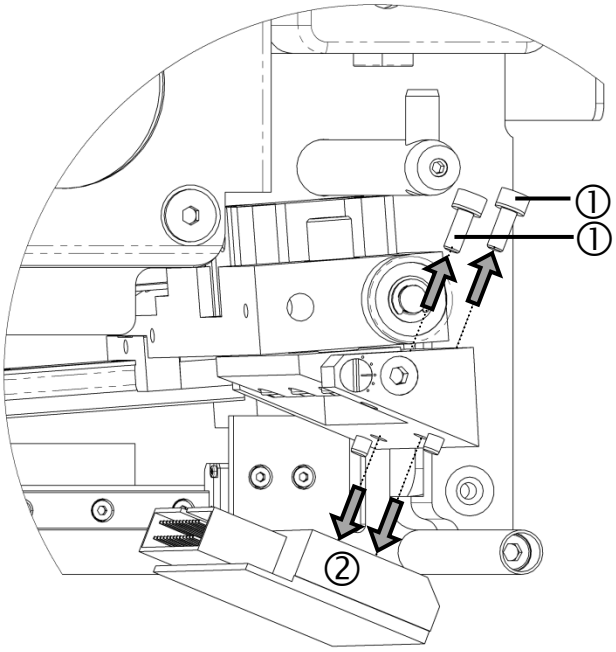

7.1.2.2 Проверка планки термографической печати

ВНИМАНИЕ

Повреждение планки термографической печати из-за неправильного обращения

Прикосновение к пикселям (нагревательным элементам) может стать причиной их невосстановимого повреждения.

➢ Удерживайте планку термографической печати по бокам. Не прикасайтесь к пикселям.

УКАЗАНИЕ

Поврежденные пиксели (нагревательные элементы)

Отдельные поврежденные пиксели тяжело определить невооруженным глазом вследствие их диаметра в 0,083 мм.

После демонтажа планки термографической печати, проверьте ее на отсутствие загрязнений и повреждений.

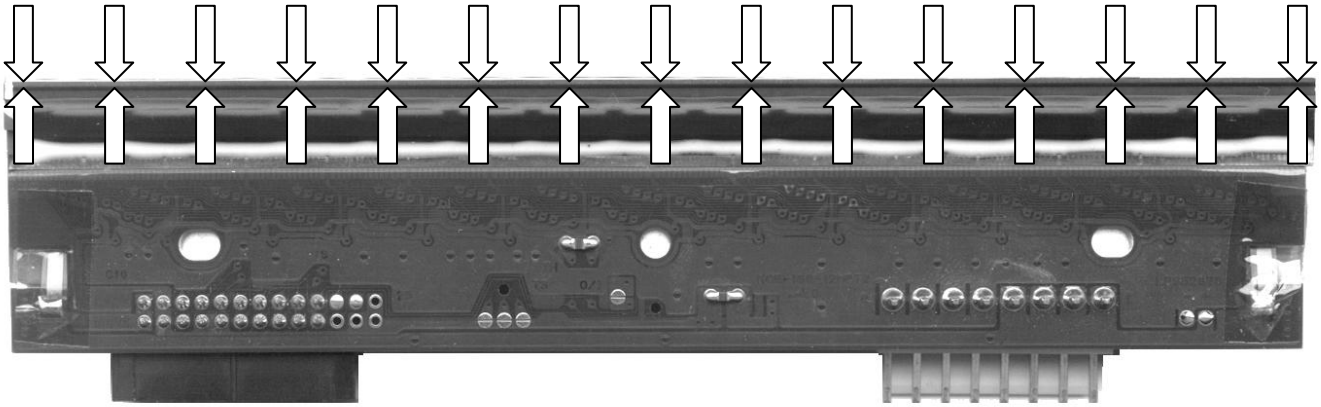

7.1.2.3 Монтаж планки термографической печати

Шаг 1: Запишите для себя значение сопротивления и серийный номер планки термографической печати перед ее установкой. Эти данные Вы можете найти в белой наклейке, которая находится на планке термографической печати.

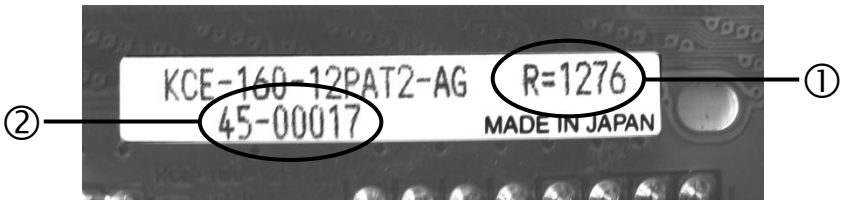

①	Значение сопротивления для конкретной планки (напр., 1276)	②	Серийный номер

Шаг 2: Осторожно позиционируйте планку термографической печати ③ в обоих фиксирующих штифтах ④ держателя ⑤. Закрепите планку термографической печати ③ с помощью обоих ранее выкрученных крепежных винтов ⑥ на держателе ⑤.

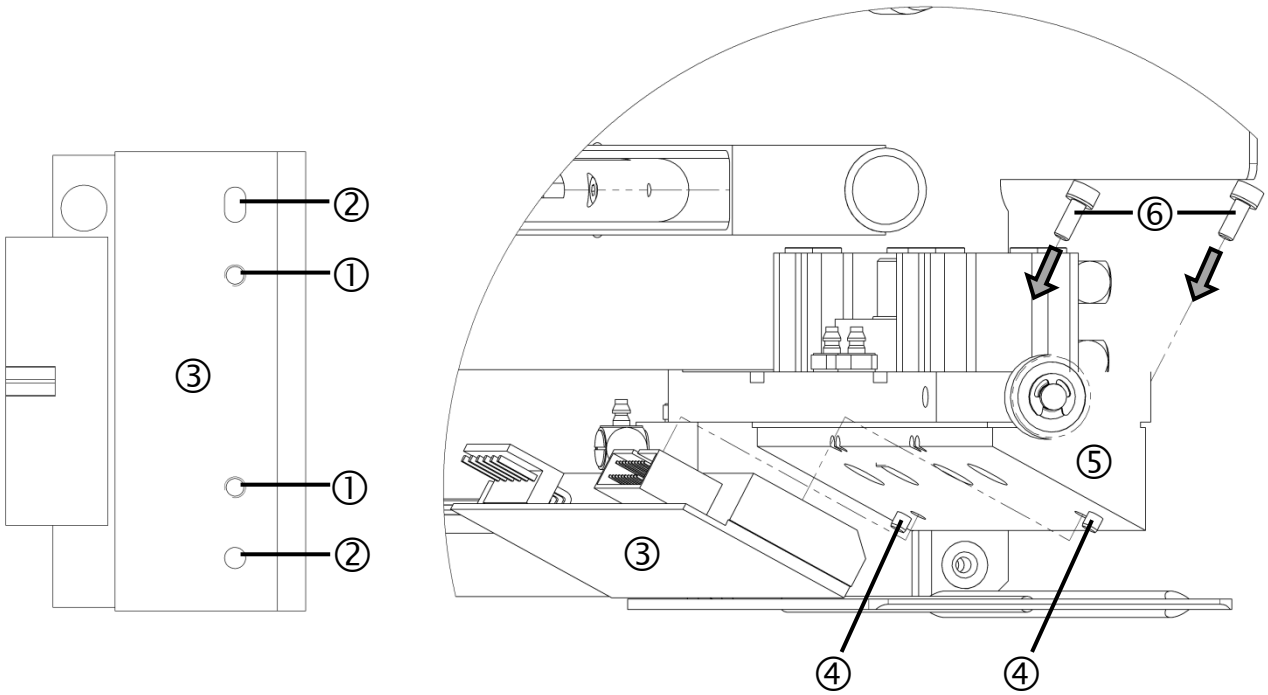

①	Резьбовое отверстие для крепежного винта (2x)	④	Фиксирующий штифт (2x)
②	Отверстие для фиксирующего штифта (2x)	⑤	Держатель с регулировкой положения планки
③	Планка термографической печати	⑥	Крепежный винт (2x)

Шаг 3: Подсоедините плоский кабель ① и кабель электропитания ② к планке термографической печати ③. Зафиксируйте штекерную вилку плоского кабеля на соответствующем штекерном гнезде плоского кабеля планки термографической печати. Используйте для этого кабельный соединитель шириной 2,5 мм и длиной 200 мм.

УКАЗАНИЕ

Соединительные кабели планки термографической печати
Для систем печати с 2-дюймовой планкой термографической печати, последняя подсоединяется только через один плоский кабель. Отдельный кабель электропитания отсутствует.

Вид печатающей головки снизу:

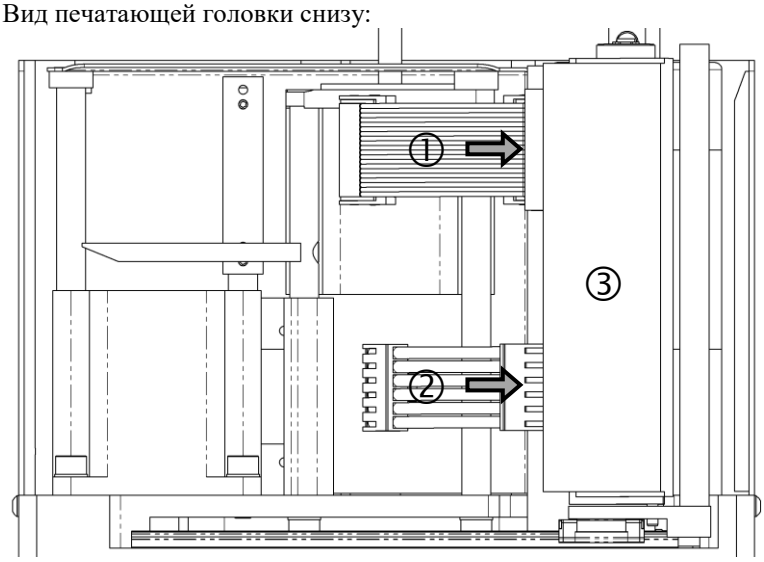

Шаг 4: Установите обратно сменную кассету для цветной пленки в печатающую головку. Подсоедините систему печати к источнику электропитания. Включите систему печати через сетевой выключатель.

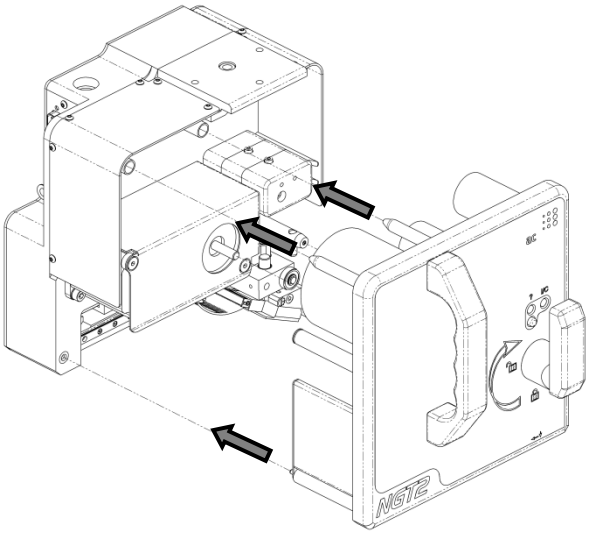

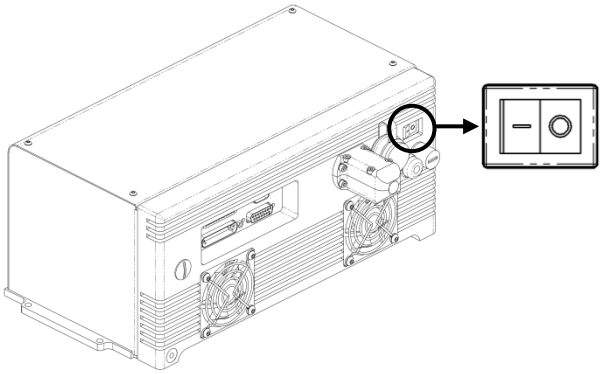

Шаг 5: Введите ранее записанное значение сопротивления. Вы можете выполнить ввод через:

- сенсорный дисплей системы управления (пункт меню "Сервисное обслуживание")
- a:config
- NG Remote Panel (панель дистанционного управления)

ВНИМАНИЕ

Повреждение планки термографической печати из-за неправильного значения сопротивления

Введенное значение сопротивления должно соответствовать значению, указанному на планке термографической печати. Неправильное значение сопротивления может стать причиной повреждения или разрушения планки термографической печати. За повреждения, возникшие из-за ввода неправильного значения сопротивления, фирма "ac codiergeräte gmbh" исключает любую гарантию и ответственность.

- ➢ Введите правильное, указанное на планке термографической печати, значение сопротивления, прежде чем Вы выполните печать с использованим данной системы печати.
- ➢ Соблюдайте соответствующую информацию в руководстве по эксплуатации.

7.1.3 Регулировка угла планки термографической печати

УКАЗАНИЕ

Регулировка угла планки термографической печати

Путем регулировки угла планки термографической печати изменяется расстояние до подложки для печати. При необходимости, можно отрегулировать дополнительно.

Для систем печати NG2/4, NG2R/4R и NG2+/4+ угол планки термографической печати можно регулировать.

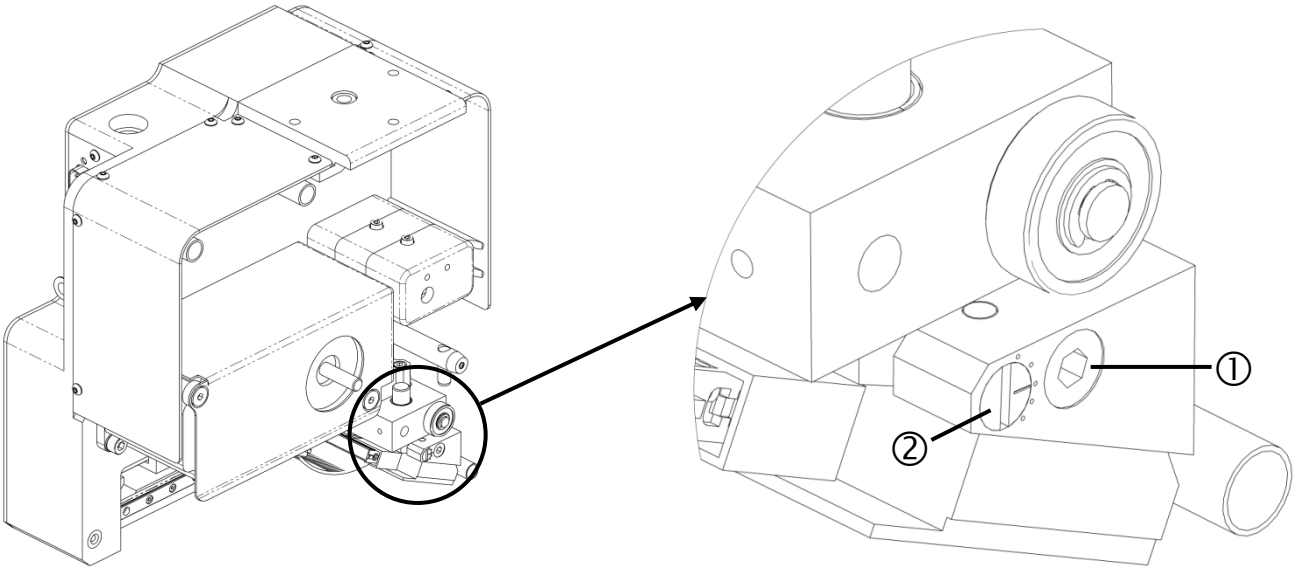

①	Фиксирующий винт	②	Регулировка угла планки термографической печати

Шаг 1: Ослабьте затяжку фиксирующего винта ① путем его выкручивания макс. на ½ оборота в направлении против часовой стрелки. Используйте для этого гаечный ключ под внутренний шестигранник размером 3 мм.

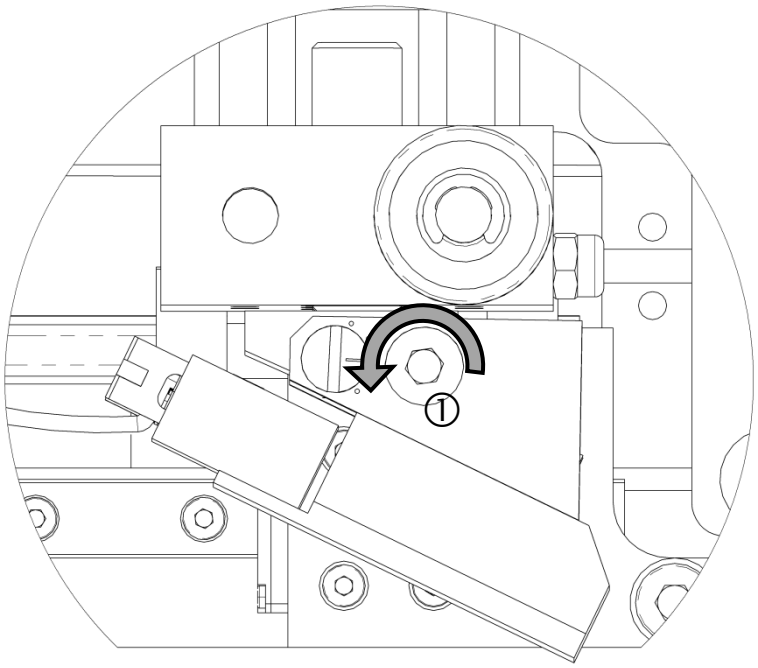

Шаг 2: Основной установкой для угла планки термографической печати является среднее положение (шлиц для отвертки в вертикальном положении, горизонтальные метки на устройстве регулировки угла).
Возможный диапазон регулировки для угла планки термографической печати составляет соответственно две метки в обоих направлениях.

Проворачивание устройства регулировки угла	**Угол планки термографической печати**
по часовой стрелке: 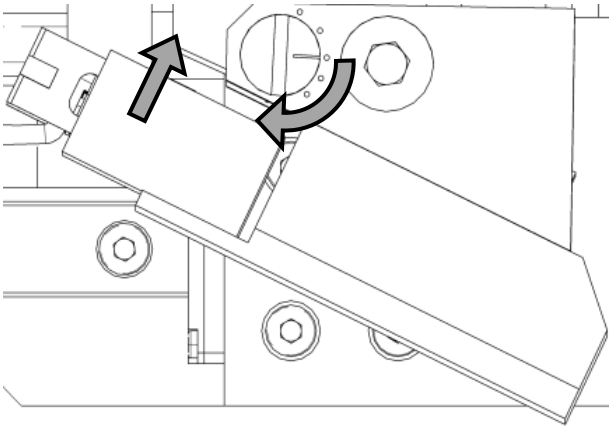	**более острый**
против часовой стрелки: 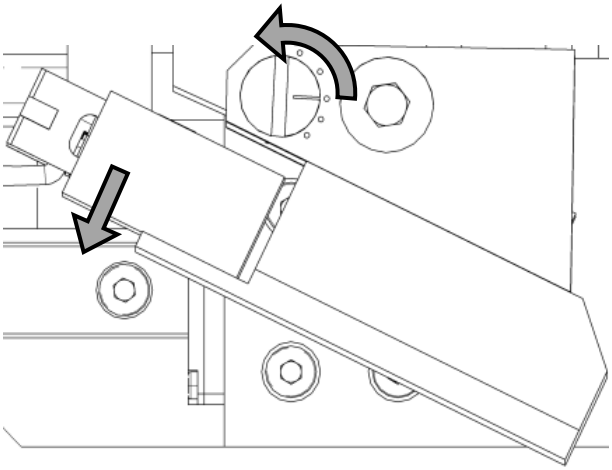	**более плоский**

Отрегулируйте угол планки термографической печати путем проворачивания устройства регулировки угла с помощью шлицевой отвертки (0,8 мм) в соответствующем направлении.

Шаг 3: Зафиксируйте устройство регулировки угла путем затяжки фиксирующего винта.

7.1.4 Замена приборного предохранителя

ОСТОРОЖНО

Опасное электрическое напряжение!

В системе управления (Standard NG) / блоке питания (NG+) системы печати присутствует при включенном состоянии опасное для жизни электрическое напряжение. Прикосновение к токоведущим частям может привести к поражению электрическим током.

- Выключите систему печати через сетевой выключатель. Отсоедините систему печати от источника электропитания, прежде чем начать замену предохранителя. Вытаскивайте для этого сетевую вилку шнура питания.

Standard NG: **NG+:**

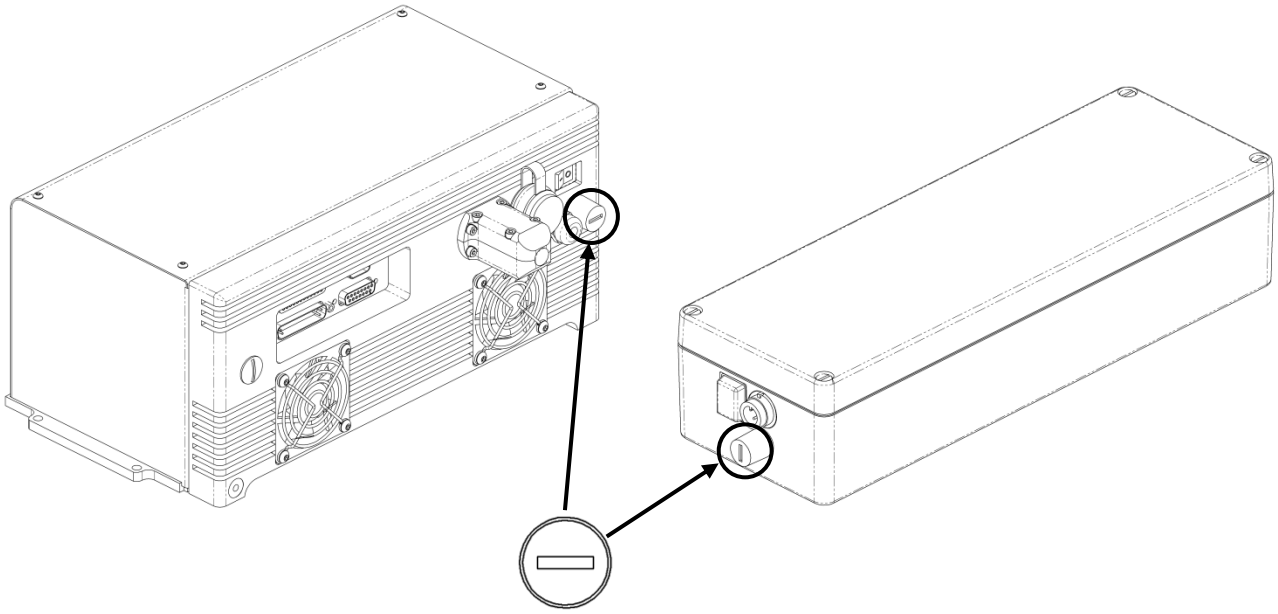

Шаг 1: Выкрутите предохранитель из корпуса. Воспользуйтесь для этого подходящей отверткой.

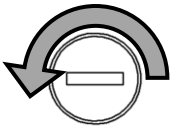

Шаг 2: Замените дефектный слаботочный предохранитель на идентичный слаботочный предохранитель (5 x 20 мм; 230 В / 6,3 А, инерционный).

Шаг 3: Снова вкрутите предохранитель в корпус.

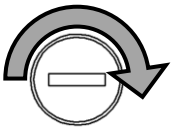

7.2 Очистка

ОСТОРОЖНО

Опасности при обращении с техническими салфетками для очистки

Неправильное обращение с техническими салфетками для очистки может создать опасность для людей и/или материальных ценностей.

- Соблюдайте соответствующие предупредительные указания, приведенные на упаковке технических салфеток для очистки.

ВНИМАНИЕ

Повреждение системы печати из-за неправильной очистки

Применение неправильных способов очистки, а также использование неправильных средств для очистки, может привести к повреждению электрических и механических компонентов системы печати, особенно планки термографической печати.

- Отсоедините систему печати от источника электропитания, прежде чем начать очистку.
- Соблюдайте указания по очистке, описанные в руководстве по эксплуатации.
- Используйте только разрешенные изготовителем средства для очистки.
- Не используйте острые предметы / предметы с острой кромкой или твердые предметы для очистки планки термографической печати.

УКАЗАНИЕ

Очистка системы печати

Регулярная очистка препятствует накоплению частичек пленки, которые могут привести к проблемам равномерного хода и печати.

Обзор действий по очистке

Прочее		
Интервал очистки	**Рекомендованное средство для очистки**	**Действие**
При каждой смене цветной пленки, не позднее чем, перед началом и после окончания 8-часовой рабочей смены. **Указание**: При обрыве цветной пленки может потребоваться дополнительная очистка.	Технические салфетки для очистки Арт. №: 1.0000.45008	Очистка планки термографической печати Очищайте планку термографической печати до тех пор, пока не будет больше видно остатков воска / смолы на используемой салфетке для очистки.
В соответствии со степенью загрязнения (Рекомендация: При замене цветной пленки)	Очиститель резинового валика Арт. №: 1.0000.45007	Очистка приводного валика
В соответствии со степенью загрязнения (Рекомендация: При замене цветной пленки)	Влажная салфетка, металлические части: этанол	Очистка съемной пластины
В соответствии со степенью загрязнения		Очистка материала противодавления
В соответствии со степенью загрязнения	Влажная салфетка, металлические части: этанол	Очистка поверхностей сменной кассеты для цветной пленки, печатающей головки и блока системы управления

8 Ремонт

8.1 Запасные части

Руководствуйтесь ведомостью запасных частей в "*Запасные* части" в приложении.

8.2 Адрес отдела сервисного обслуживания

ac-codiergeräte gmbh
Отдел сервисного обслуживания
Friedrich-Bergius-Ring 30
97076 Würzburg
Deutschland

Тел.: +49(0)93125076-0
Факс: +49(0)93125076-50

Эл. почта: ac@ac-codiergeraete.de

УКАЗАНИЕ

Важные данные при дефектах
При дефектах указывайте, пожалуйста, следующие данные:

- Серийный номер
- Тип устройства
- Описание неисправности
- Версии встроенных программ
- при необходимости, соответствующий узел / часть установки

9 Транспортировка и хранение

9.1 Транспортировка

ПРЕДУПРЕЖДЕНИЕ

Опасности из-за неправильного закрепления груза

Ненадлежащее закрепление системы печати во время транспортировки может привести к непредсказуемым опасностям для людей и/или материальных ценностей.

- Закрепите систему печати согласно предписаниям.
- Учитывайте данные по весу системы печати, приведенные в настоящем руководстве по эксплуатации.

9.2 Хранение

Храните систему печати только при указанных, допустимых условиях окружающей среды для температуры и влажности воздуха. Соответствующие данные смотрите в настоящем руководстве по эксплуатации в пункте *"Условия окружающей среды "*.
Защищайте систему печати от пыли и грязи.

10 Утилизация

Система печати состоит из различных материалов, которые могут быть использованы повторно и должны утилизироваться по отдельности.
Соблюдайте в случае утилизации системы печати соответствующие официальные предписания.
Поскольку предписания по утилизации могут быть различными для разных стран, то мы просим Вас, в случае необходимости обратиться к своему поставщику.

Выполните утилизацию раздельно по материалам. Целью всегда должно быть безопасное для окружающей среды вторичное использование материалов.

Соблюдайте указания по материалам и утилизации, которые возможно имеются в определенных отдельных частях руководства.

Используйте возможность возврата у изготовителя или поставщика.

Приложение

Заявление о соответствии стандартам и нормам ЕС

ac codiergeräte gmbh

Заявление о соответствии стандартам и нормам ЕС

согласно Директиве ЕС по машинам **2006/42/EG,** Приложение **II A**
(Оригинальное заявление о соот вет ст вии ст андарт ам и нормам ЕС)

Настоящим мы заявляем, что обозначенная ниже машина по своей концепции и конструкции, а также в представленном нами исполнении соответствует приведенным в Директиве ЕС 2006/42/EG требованиям по технике безопасности и промышленной санитарии. В случае несогласованного с нами изменения машины, настоящее заявление теряет свою действительность.

Изготовитель

ac codiergeräte gmbh
Friedrich-Bergius-Ring 30
D 97076 Würzburg
Тел.: 0931-25076-0
Факс: 0931-25076-50
www.ac-codiergeraete.de

Описание машины

Функция:	Thermotransfer-Drucksystem NG-Serie
Тип/модель:	NG2 IM/CM
Серийный номер:	PH-NG211001
Год производства:	2011

В соответствии с другими, применимыми к машине директивами / положениями заявляется

2004/108/EG (Директива ЕС по ЭМС);
Директива 2006/95/EG была соблюдена в контексте ее целей для защиты;
(см. Приложение I, № 1.5.1 Директивы 2006/42/EG)

Соответствие обозначенной машины с предписаниями указанных выше Директив ЕС доказывается соблюдением следующих стандартов:

Применимые гармонизированные стандарты:
EN ISO 12100-1:2003/A1:2009;
EN ISO 12100-2:2003/A1:2009;
EN ISO 14121-1:2007; EN 60204-1:2006;
EN ISO 13857:2008; EN 349:1993 + A1:2008;
EN61000-6-2:2005; EN61000-6-4:2007
EN61000-3-2:2006; EN61000-3-3:2008

Другие применимые стандарты:

Уполномоченный по технической документации
Dirk Beseke, Friedrich-Bergius-Ring 30 - 97076 Würzburg
(Фамилия, почтовый адрес)

Данные по личности подписавшегося

Kurt Schwarz
(Фамилия подписавшегося)

Entwicklungsleiter
(Должность)

г. Вюрцбург (Würzburg), 10.06.2011
(Место, дата)

Подпись

ac codiergeräte gmbh
Friedrich-Bergius-Ring 30
D 97076 Würzburg

Tel. +49 (0) 931 25 07 6-0
Fax +49 (0) 931 25076-50

www.ac-codiergeraete.de
ac@ac-codiergeraete.de

Стр. 1 / 2
Состояние на 04. 2011 / V3.20